MARMITEK

User manual

Connect 730

EN 2
NL 12
DE 22
FR 32
ES 42
IT 52

Date: 18-03-2026 Version: 1.0

Stay connected

Safety

Please read these safety instructions thoroughly and make sure you understand everything. Incorrect use will void Marmitek's warranty.

- For indoor use only.
- Do not use the product in a humid environment or near water.
- Do not expose the product to extremely high or low temperatures, strong light sources or direct sunlight.
- This product is not a toy; keep out of the reach of children.
- Never connect a device if it is damaged. In such cases, contact the vendor.
- Never open the product, as the device may contain parts with electrical voltage.
- Incorrect use, modifications or repairs void all warranties.
- Marmitek does not assume product responsibility for incorrect or unintended use of the product.

Marmitek accepts no liability other than the legal product responsibility.

MARMITEK®

Introduction

Congratulations on your purchase of this Marmitek device. You have bought a high-quality appliance that you will enjoy for many years to come. By using this device with attention and care, you reduce the risk of personal injury or property damage. When this manual mentions the device, it refers to the Connect 730.

!	**Caution** It is important to read and understand this instruction manual before installing and using the device.

This manual describes the correct and safe use of this device. Keep this manual for future reference. The manual is an essential part of the device and must be given to the new owner upon resale or exchange.
This manual has been compiled with the utmost care. Marmitek reserves the right to improve and adjust this manual at any time.
The following symbols and terms are used in this manual to alert the reader to safety issues and important information:

⚠	**Warning** Indicates a hazardous situation which, if the safety instructions are not followed, can lead to injuries to the operator or bystanders, light and/or moderate damage to the product or to the environment.
!	**Caution** Indicates a hazardous situation which, if the safety instructions are not followed, can lead to light and/or moderate damage to the product or to the environment.

Identification

The identification plate is located on the bottom of the device.

MARMITEK.

Specifications Connect 730

HDMI	
Port	4 ports (3 inputs, 1 output)
Connector type	HDMI Type A 19-pin female (nickel plated)
Power	
Power supply	DC 5 V / 20 mA (delivered by HDMI source)
Video Specification	
Video Resolution	8K@60 Hz, 4K@240 Hz(DSC), 4K@165/144/120/60 Hz, 1080p@240 Hz
Video Bandwidth	48 Gbps
HDMI Version	HDMI 2.1
HDCP Standard	HDCP 2.3
VRR, ALLM, QFT, QMS	Pass through (requires support from both the source and the display.)
Colour Depth	8/10/12 bit
Colour Space	RGB, YCbCr_4:4:4, YCbCr_4:2:2, YCbCr_4:2:0
HDR	HDR, HDR10, HDR10+, Dolby Vision, HLG (pass through)
HDMI Cable Length (In / Out)	Up to 2 m @ 8K/60 Hz each for both input and output connection
CEC function	Pass through
Audio Description	
HDMI Audio	Pass through (audio format depends on the device's EDID negotiation)
IR Description	
IR control	38 KHz

Warranty

Marmitek offers a 2-year warranty on this device from the date of purchase. The warranty does not cover wear and tear from normal use. The warranty expires if a defect is the result of unintentional or careless use of the device. The manufacturer, importer and supplier are not liable for incorrect use.

Description

The device is an HDMI 2.1 version 8K switcher, designed to transfer 4K high framerate video to a monitor, TV, or projector.

The device has 3 input ports and 1 output port. The input ports can be connected to devices such as streaming boxes, gaming consoles, PCs, or laptops. The output port can be connected to either a monitor, TV, or projector.
Once fully connected, the device will automatically check for a valid input signal and use this as its source. A signal is valid if the source device is switched on and is functioning normally. The switcher is powered by the input signal of the source device(s).
If more than one valid input signal is detected, you can switch between input signals using the selection button(s) on either the device or the remote control.

Contents

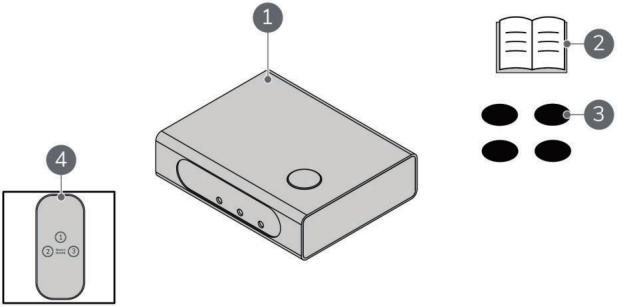

Figure 1: Parts overview.

1. Switcher
2. User manual
3. Rubber pads
4. Remote control

Switcher connections and status indicators

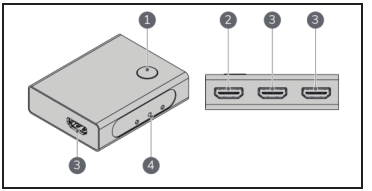

Figure 2: HDMI switcher.

1. Selection button
2. OUTPUT port
3. INPUT 1/2/3 ports
4. LED indicators

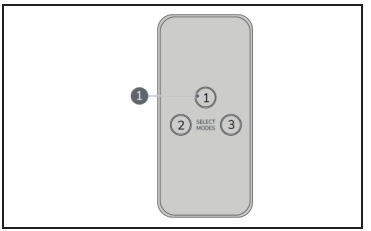

1. Selection buttons

Figure 3: Remote control.

Transport and storage

- Wipe the device clean with a dry cloth before storing.
- Store the device in its original packaging in a cool, dry, and dust-free area.

Installation

Caution

Use HDMI cables (not supplied) to connect the HDMI source to the switcher. Use only Premium High Speed HDMI® certified cables for the best picture and sound quality.

Connecting the switcher

1. Switch off all devices. Unplug them if they cannot be switched off.
2. Optional: Attach the rubber pads to the corners on the bottom of the switcher.
3. Place the switcher near the HDMI input devices and HDMI output device.
4. Use HDMI cables (not included) to connect up to 3 HDMI sources (such as laptops, streaming boxes, or gaming consoles) to the **INPUT 1/2/3** ports.
5. Use a HDMI cable (not included) to connect a monitor or projector to the **OUTPUT** port.

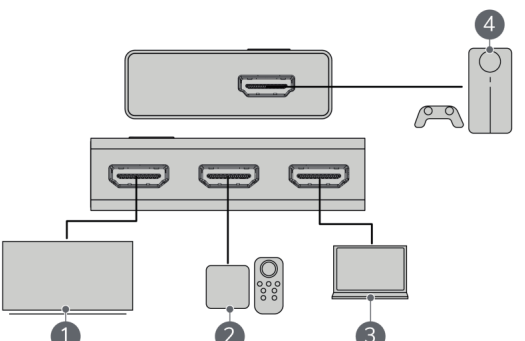

Figure 4: Example of possible switcher connections.

1. Output: Monitor, TV, or projector
2. Input 1: Streaming box
3. Input 2: Laptop
4. Input 3: Gaming console

Operation

The device will automatically detect a connected source. If multiple sources are connected, it will detect **INPUT 1** first and then **INPUT 2** and **INPUT 3**, in that order. The most recently connected source is used as input signal. If no sources are connected, the device will switch off.

If there are multiple source devices and the current input signal is disconnected, the input signal will switch to most recently connected source. For example, if **INPUT 1** and **INPUT 2** are connected in that order and the current input signal **INPUT 1** is disconnected, the signal will switch to **INPUT 2**.

The LED indicators on the front of the device display the current input signal.

Switching between input signals

To switch between multiple input signals, use the selection buttons on either the switcher or remote control:

- Press the selection button to switch to the next input signal in the sequence. For example, if source devices are connected to **INPUTS 1** and **3** and the current input signal is **INPUT 1**, pressing the button will switch the signal to **INPUT 3**.
- Press the selection buttons 1, 2, or 3 on the remote control to switch to the corresponding input signal.

Maintenance

Warning
This device may not be repaired or modified.

Maintenance and repairs must be performed by Marmitek.

Malfunctions

No monitor display

- Make sure the source and target devices are both working correctly.
- Check if all HDMI cables are correctly connected and check if all HDMI cables can support the transmission speed. UHS Certification cables are recommended.
- Check if the source and target devices are switched on.

The monitor is not displayed in 8k

- Make sure your source and target devices fully support 8K video.
- Make sure your HDMI cables are capable of transmitting an 8K video signal.
- Make sure the cable is an HDMI 2.1 certification UHS cable.

Disposal

Dispose of the product in accordance with the local ordinances of your place of residence.

This marking indicates that this product should not be disposed with other household wastes throughout the EU. To prevent possible harm to the environment or human health from uncontrolled waste disposal, recycle it responsibly to promote the sustainable reuse of material. To return your used device, please use the return and collection systems or contact the retailer where the product was purchased. They can take this product for environmentally safe recycling.

MARMITEK®

CE declaration

Hereby, Marmitek BV declares that this Connect 730™ is in compliance with the essential requirements and other relevant regulations of Directives:

- Directive 2014/53/EU of the European Parliament and of the Council of 16 April 2014 on the harmonisation of the laws of the Member States relating to the making available on the market of radio equipment and repealing Directive 1999/5/EC.
- Directive 2017/2102/EU of the European Parliament and of the Council of 15 November 2017 amending Directive 2011/65/EU on the restriction of the use of certain hazardous substances in electrical and electronic equipment.
- Commission Regulation (EU) 2019/1782 of 1 October 2019 laying down ecodesign requirements for external power supplies pursuant to Directive 2009/125/EC of the European Parliament and of the Council and repealing Commission Regulation (EC) No 278/2009.

The full declaration of conformity is available at www.marmitek.com.

Veiligheid

Lees deze veiligheidsinstructies grondig door en zorg dat u alles goed begrijpt. Bij onjuist gebruik vervalt de garantie van Marmitek.

- Alleen voor gebruik binnenshuis.
- Gebruik het product niet in een vochtige omgeving of in de buurt van water.
- Stel het product niet bloot aan extreem hoge of lage temperaturen, sterke lichtbronnen of direct zonlicht.
- Dit product is geen speelgoed; buiten het bereik van kinderen houden.
- Sluit een apparaat nooit aan als het beschadigd is. Neem in dergelijke gevallen contact op met het verkooppunt.
- Open het product nooit, het apparaat kan onderdelen bevatten met een elektrische spanning.
- Onjuist gebruik, zelf aangebrachte wijzigingen of reparaties maken alle garanties ongeldig.
- Marmitek aanvaardt geen enkele productverantwoordelijkheid voor onjuist gebruik van het product of ander gebruik dan waarvoor het product bedoeld is.

Marmitek aanvaardt geen aansprakelijkheid anders dan de wettelijke productaansprakelijkheid.

Inleiding

Gefeliciteerd met uw aankoop van dit Marmitek-apparaat. U heeft een hoogwaardig apparaat gekocht waar u nog vele jaren plezier van zal hebben. Door dit apparaat met aandacht en zorg te gebruiken, beperkt u het risico op persoonlijk letsel of materiële schade. Wanneer in deze handleiding 'het apparaat' wordt genoemd, gaat dit over de Connect 730.

Let op
Lees deze gebruiksaanwijzing eerst grondig door en zorg dat u alles goed begrijpt voordat u het apparaat installeert en gebruikt.

In deze handleiding staat het correcte en veilige gebruik van dit apparaat beschreven. Bewaar deze handleiding voor toekomstig gebruik. De handleiding is een onmisbaar onderdeel van het apparaat en moet bij doorverkoop of inruil aan de nieuwe eigenaar worden overhandigd.
Deze handleiding is met de grootst mogelijke zorg samengesteld. Marmitek behoudt zich het recht voor deze handleiding te allen tijde te verbeteren en aan te passen.
De volgende symbolen en termen worden in deze handleiding gebruikt om de lezer te wijzen op risico's en belangrijke informatie:

Waarschuwing
Duidt op een gevaarlijke situatie die, indien de veiligheidsinstructies niet worden opgevolgd, kan leiden tot letsel bij de operator of omstanders, lichte en/of matige schade aan het product of aan het milieu.

Let op
Duidt op een gevaarlijke situatie die, indien de veiligheidsinstructies niet worden opgevolgd, kan leiden tot lichte en/of matige schade aan het product of aan het milieu.

Identificatie

Het identificatieplaatje zit op de onderkant van het apparaat.

MARMITEK.

Specificaties Connect 730

HDMI	
Poort	4 poorten (3 ingangen, 1 uitgang)
Type aansluiting	HDMI Type A 19-pins vrouwelijk (vernikkeld)
Stroom	
Stroomvoorziening	DC 5V/20mA (geleverd via HDMI-bron)
Videospecificatie	
Videoresolutie	8K@60 Hz, 4K@240 Hz(DSC), 4K@165/144/120/60 Hz, 1080p@240 Hz
Video bandbreedte	48 Gbps
HDMI-versie	HDMI 2.1
HDCP-standaard	HDCP 2.3
VRR, ALLM, QFT, QMS	Pass through (vereist ondersteuning van zowel de bron als het scherm.)
Kleurdiepte	8/10/12 bit
Kleurruimte	RGB, YCbCr_4:4:4, YCbCr_4:2:2, YCbCr_4:2:0
HDR	HDR, HDR10, HDR10+, Dolby Vision, HLG (pass through)
HDMI-kabellengte (in/uit)	Tot 2 m @ 8K/60 Hz per kabel voor zowel invoer- als uitvoeraansluiting
CEC-functie	Pass through
Audiobeschrijving	
HDMI-audio	Pass through (audio-indeling is afhankelijk van EDID-onderhandeling van het apparaat)
IR-beschrijving	
IR-bediening	38 KHz

Garantie

Marmitek biedt 2 jaar garantie op dit apparaat vanaf de aankoopdatum. Slijtage door normaal gebruik valt niet onder de garantie. De garantie vervalt als een defect het gevolg is van onopzettelijk of onzorgvuldig gebruik van het apparaat. De fabrikant, importeur en leverancier zijn niet aansprakelijk voor onjuist gebruik.

Beschrijving

Het apparaat is een HDMI 2.1-versie 8K-schakelaar, ontworpen om 4K video met een hoge framerate over te brengen naar een scherm, tv of projector.

Het apparaat heeft 3 invoerpoorten en 1 uitvoerpoort. De invoerpoorten kunnen worden aangesloten op apparaten zoals streaming boxes, spelconsoles, pc's of laptops. De uitvoerpoort kan worden aangesloten op een scherm, tv of projector.
Zodra het apparaat volledig is aangesloten, controleert het automatisch of er een geldig invoersignaal is en gebruikt dit als bron. Een signaal is geldig als het bronapparaat ingeschakeld is en normaal functioneert. De schakelaar wordt gevoed door het invoersignaal van een of meer bronapparaten.
Als er meer dan één geldig invoersignaal wordt gedetecteerd, kunt u tussen de invoersignalen schakelen met de selectieknop(pen) op het apparaat of de afstandsbediening.

Inhoud

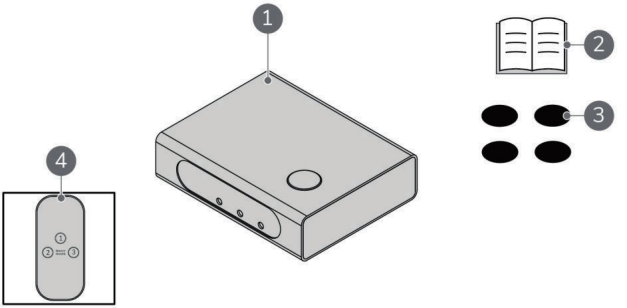

Afbeelding 1: Overzicht van onderdelen.

1. Schakelaar
2. Handleiding
3. Rubberen kussentjes
4. Afstandsbediening

Aansluitingen en statusindicatoren van de schakelaar

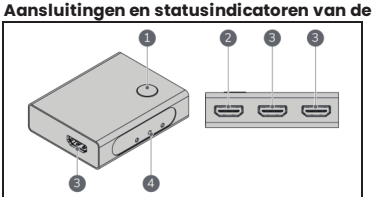

1. Selectieknop
1. UITVOER-poort
2. INVOER-poorten 1/2/3
3. Led-indicatoren

Afbeelding 2: HDMI-schakelaar.

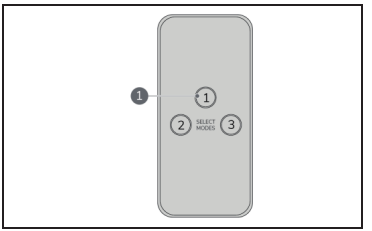

1. Selectieknoppen

Afbeelding 3: Afstandsbediening.

Vervoer en opslag

- Maak het apparaat schoon met een droge doek voordat het opgeborgen wordt.
- Berg het apparaat op in de originele verpakking op een koele, droge en stofvrije plaats.

Installatie

Let op

Gebruik HDMI-kabels (niet meegeleverd) om de HDMI-bron aan te sluiten op de schakelaar. Gebruik uitsluitend Premium High Speed HDMI® gecertificeerde kabels voor de beste beeld- en geluidskwaliteit.

De schakelaar aansluiten

1. Schakel alle apparaten uit. Indien deze niet uitgeschakeld kunnen worden, verwijder de stekker uit het stopcontact.
2. Optioneel: bevestig de rubberen kussentjes op de hoeken aan de onderkant van de schakelaar.
3. Plaats de schakelaar in de buurt van de HDMI-invoerapparaten en HDMI-uitvoerapparaten.
4. Gebruik HDMI-kabels (niet meegeleverd) om tot 3 HDMI-bronnen (zoals laptops, streaming boxes of spelconsoles) aan te sluiten op de **INVOER-poorten 1/2/3**.
5. Gebruik een HDMI-kabel (niet meegeleverd) om een scherm of projector aan te sluiten op de **UITVOER-poort**.

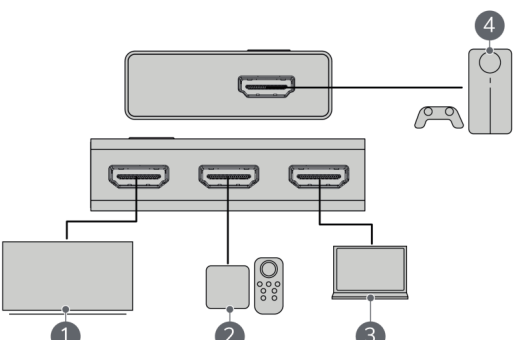

Afbeelding 4: Voorbeeld van mogelijke schakelaarverbindingen.

1. Uitvoer: Scherm, tv of projector
2. Invoer 1: Streaming box
3. Invoer 2: Laptop
4. Invoer 3: Spelconsole

Gebruik

Het apparaat detecteert automatisch een aangesloten bron. Als er meerdere bronnen zijn aangesloten, wordt eerst **INVOER 1** gedetecteerd en vervolgens **INVOER 2** en **INVOER 3**, in die volgorde. De laatst aangesloten bron wordt gebruikt als invoersignaal. Als er geen bronnen zijn aangesloten, wordt het apparaat uitgeschakeld.

Als er meerdere bronapparaten zijn en het huidige invoersignaal wordt verbroken, zal het invoersignaal overstappen naar de meest recent aangesloten bron. Als **INVOER 1** en **INVOER 2** bijvoorbeeld in die volgorde zijn aangesloten en het huidige invoersignaal **INVOER 1** wordt losgekoppeld, zal het signaal overstappen naar **INVOER 2**.

De led-indicatoren aan de voorkant van het apparaat geven het huidige invoersignaal weer.

Schakelen tussen invoersignalen

Gebruik de selectieknoppen op de schakelaar en op de afstandsbediening om te schakelen tussen meerdere invoersignalen:

- Druk op de selectieknop om over te schakelen naar het volgende invoersignaal in de reeks. Als er bijvoorbeeld bronapparaten zijn aangesloten op **INVOER 1** en **INVOER 3** en het huidige ingangssignaal **INVOER 1** is, schakelt u het signaal naar **INVOER 3** door op de knop te drukken.
- Druk op de selectieknoppen 1, 2 of 3 op de afstandsbediening om naar het corresponderende invoersignaal te schakelen.

Onderhoud

Waarschuwing
Aan dit apparaat mag niets worden gerepareerd of gewijzigd.

Onderhoud en reparaties moeten worden uitgevoerd door Marmitek.

Storingen

Geen schermweergave

- Controleer of de bron- en doelapparaten beide correct werken.
- Controleer of alle HDMI-kabels correct zijn aangesloten en of alle HDMI-kabels de transmissiesnelheid ondersteunen. Kabels met UHS-certificering worden aanbevolen.
- Controleer of de bron- en doelapparaten zijn ingeschakeld.

De beelden worden op het scherm niet weergegeven in 8k

- Zorg ervoor dat je bron- en doelapparaten 8K-video volledig ondersteunen.
- Zorg ervoor dat je HDMI-kabels een 8K-videosignaal kunnen overbrengen.
- Zorg ervoor dat de kabel een HDMI 2.1 gecertificeerde UHS-kabel is.

Afdanken

Dank dit product correct af volgens de lokale wet- en regelgeving.

Deze markering geeft aan dat dit product in de EU niet samen met ander huishoudelijk afval mag worden weggegooid. Om mogelijke schade aan het milieu of de volksgezondheid door ongecontroleerde afvalverwijdering te voorkomen, moet u het op verantwoorde wijze recyclen om duurzaam hergebruik van materiële hulpbronnen te bevorderen. Om uw gebruikte apparaat in te leveren, maakt u gebruik van de retour- en inzamelsystemen of neemt u contact op met de winkelier waarvan u het product heeft gekocht. Zij kunnen dit product meenemen voor een milieuveilige recycling.

MARMITEK.

CE-verklaring

Hierbij verklaart Marmitek BV dat deze Connect 730™ voldoet aan de essentiële eisen en aan de overige relevante richtlijnen:

- Richtlijn 2014/53/EU van het Europees Parlement en de Raad van 16 april 2014 betreffende de harmonisatie van de wetgevingen van de lidstaten inzake het op de markt aanbieden van radioapparatuur en tot intrekking van Richtlijn 1999/5/EG.
- Richtlijn 2017/2102/EU van het Europees Parlement en de Raad van 15 november 2017 tot wijziging van Richtlijn 2011/65/EU betreffende beperking van het gebruik van bepaalde gevaarlijke stoffen in elektrische en elektronische apparatuur.
- Verordening (EU) 2019/1782 van de Commissie van 1 oktober 2019 tot vaststelling van eisen inzake ecologisch ontwerp voor externe stroomvoorzieningen overeenkomstig Richtlijn 2009/125/EG van het Europees Parlement en de Raad en tot intrekking van Verordening (EG) nr. 278/2009 van de Commissie.

De volledige conformiteitsverklaring is beschikbaar op www.marmitek.com.

Sicherheit

Lesen Sie diese Sicherheitshinweise sorgfältig durch und vergewissern Sie sich, dass Sie alles verstanden haben. Bei unsachgemäßem Gebrauch erlischt die Garantie von Marmitek.

- Nur zur Verwendung in Innenräumen.
- Verwenden Sie das Gerät nicht in einer feuchten Umgebung oder in der Nähe von Wasser.
- Setzen Sie das Gerät keinen extrem hohen oder niedrigen Temperaturen, starken Lichtquellen oder direktem Sonnenlicht aus.
- Dieses Gerät ist kein Spielzeug; bewahren Sie es außerhalb der Reichweite von Kindern auf.
- Schließen Sie niemals ein Gerät an, wenn es beschädigt ist. Wenden Sie sich in solchen Fällen an die Verkaufsstelle.
- Öffnen Sie niemals das Gerät, da es Teile mit elektrischer Spannung enthalten kann.
- Bei unsachgemäßem Gebrauch, selbst vorgenommenen Änderungen oder Reparaturen erlischt jegliche Garantie.
- Marmitek übernimmt keine Produktverantwortung für eine falsche oder unbeabsichtigte Verwendung des Produkts.

Marmitek übernimmt keine über die gesetzliche Produktverantwortung hinausgehende Haftung.

Einführung

Herzlichen Glückwunsch zum Kauf dieses Marmitek-Geräts. Sie haben ein hochwertiges Gerät gekauft, an dem Sie viele Jahre lang Freude haben werden. Wenn Sie dieses Gerät aufmerksam und sorgfältig verwenden, verringern Sie das Risiko von Personen- und Sachschäden. Wenn in diesem Handbuch von dem Gerät die Rede ist, ist damit der Connect 730 gemeint.

Vorsicht
Bevor Sie das Gerät aufstellen und benutzen, lesen Sie diese Bedienungsanleitung sorgfältig durch und vergewissern Sie sich, dass Sie alles verstanden haben.

Dieses Handbuch beschreibt die korrekte und sichere Verwendung dieses Geräts. Bewahren Sie dieses Handbuch zum späteren Gebrauch auf. Das Handbuch ist ein unverzichtbarer Bestandteil des Geräts und muss dem neuen Besitzer im Falle eines Weiterverkaufs oder einer Inzahlungnahme ausgehändigt werden.
Dieses Handbuch wurde mit größtmöglicher Sorgfalt erstellt. Marmitek behält sich das Recht vor, dieses Handbuch jederzeit zu verbessern und anzupassen.
Die folgenden Symbole und Begriffe werden in diesem Handbuch verwendet, um den Leser auf Risiken und wichtige Informationen hinzuweisen:

Warnung
Weist auf eine gefährliche Situation hin, die bei Nichtbeachtung der Sicherheitshinweise zu Verletzungen des Bedieners oder umstehender Personen sowie zu leichten und/oder mittelschweren Schäden am Produkt oder an der Umwelt führen kann.

Vorsicht
Weist auf eine gefährliche Situation hin, die bei Nichtbeachtung der Sicherheitshinweise zu leichten und/oder mittleren Schäden am Produkt oder an der Umwelt führen kann.

Identifizierung

Das Typenschild befindet sich auf der Unterseite des Geräts.

MARMITEK.

Spezifikationen Connect 730

HDMI	
Anschluss	4 Anschlüsse (3 Eingänge, 1 Ausgang)
Steckertyp	HDMI Typ A 19-polige Buchse (vernickelt)
Strom	
Stromversorgung	DC 5 V / 20 mA (von der HDMI-Quelle geliefert)
Video-Spezifikation	
Video-Auflösung	8K@60 Hz, 4K@240 Hz(DSC), 4K@165/144/120/60 Hz, 1080p@240 Hz
Video-Bandbreite	48 Gbit/s
HDMI-Version	HDMI 2.1
HDCP-Norm	HDCP 2.3
VRR, ALLM, QFT, QMS	Durchleitung (erfordert Unterstützung sowohl von der Quelle als auch vom Display).
Farbtiefe	8/10/12 Bit
Farbraum	RGB, YCbCr_4:4:4, YCbCr_4:2:2, YCbCr_4:2:0
HDR	HDR, HDR10, HDR10+, Dolby Vision, HLG (Durchleitung)
HDMI-Kabellänge (Eingang/Ausgang)	Bis zu 2 m @ 8K/60 Hz jeweils für Eingangs- und Ausgangsanschluss
CEC-Funktion	Durchleitung
Audio-Beschreibung	
HDMI-Audio	Durchleitung (das Audioformat hängt von der EDID-Verhandlung des Geräts ab)
IR Beschreibung	
IR-Kontrolle	38 KHz

Garantie

Marmitek gewährt auf dieses Gerät eine Garantie von 2 Jahren ab dem Kaufdatum. Verschleiß und Abnutzung durch normalen Gebrauch werden von der Garantie nicht abgedeckt. Die Garantie erlischt, wenn ein Defekt auf eine unbeabsichtigte oder unvorsichtige Verwendung des Geräts zurückzuführen ist. Der Hersteller, der Importeur und der Lieferant haften nicht für unsachgemäßen Gebrauch.

Beschreibung

Bei dem Gerät handelt es sich um einen HDMI 2.1 Version 8K-Switcher, der für die Übertragung von 4K-Videos mit hoher Framerate an einen Monitor, Fernseher oder Projektor konzipiert ist.

Das Gerät hat 3 Eingangsanschlüsse und 1 Ausgangsanschluss. Die Eingangsanschlüsse können mit Geräten wie Streaming-Boxen, Spielekonsolen, PCs oder Laptops verbunden werden. Der Ausgangsanschluss kann entweder an einen Monitor, ein Fernsehgerät oder einen Projektor angeschlossen werden.
Sobald die Verbindung hergestellt ist, sucht das Gerät automatisch nach einem gültigen Eingangssignal und verwendet dieses als Quelle. Ein Signal ist gültig, wenn das Quellgerät eingeschaltet ist und normal funktioniert. Der Switcher wird über das Eingangssignal des/der Quellgeräte(s) mit Strom versorgt.
Wenn mehr als ein gültiges Eingangssignal erkannt wird, können Sie mit der/den Auswahltaste(n) am Gerät oder auf der Fernbedienung zwischen den Eingangssignalen wechseln.

Inhalt

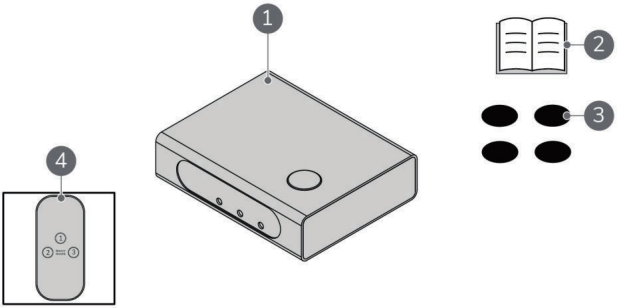

Abbildung 1: Teileübersicht.

1. Umschalter
2. Handbuch
3. Gummipads
4. Fernbedienung

Umschalter-Anschlüsse und Statusanzeigen

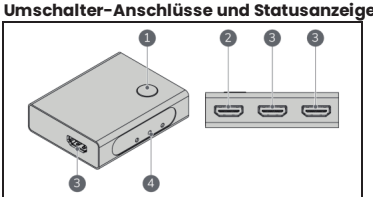

Abbildung 2: HDMI-Umschalter.

1. Auswahltaste
2. AUSGANGS-Anschluss
3. EINGANG 1/2/3 Anschlüsse
4. LED-Anzeigen

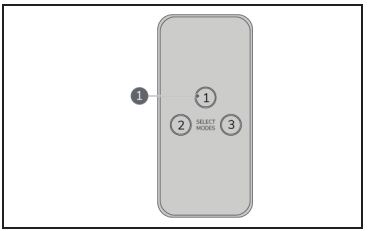

Abbildung 3: Fernbedienung.

1. Auswahltasten

Transport und Aufbewahrung

- Reinigen Sie das Gerät mit einem trockenen Tuch, bevor Sie es aufbewahren.
- Lagern Sie das Gerät in seiner Originalverpackung an einem kühlen, trockenen und staubfreien Ort.

Einrichtung

Vorsicht

Verwenden Sie HDMI-Kabel (nicht im Lieferumfang enthalten), um die HDMI-Quelle mit dem Umschalter zu verbinden. Verwenden Sie nur Premium High Speed HDMI®-zertifizierte Kabel, um die beste Bild- und Tonqualität zu erzielen.

Anschließen des Umschalters

1. Schalten Sie alle Geräte aus. Wenn sie sich nicht ausschalten lassen, ziehen Sie den Netzstecker aus der Steckdose.
2. Optional: Befestigen Sie die Gummipads an den Ecken an der Unterseite des Umschalters.
3. Stellen Sie den Umschalter in der Nähe der HDMI-Eingangsgeräte und des HDMI-Ausgangsgeräts auf.
4. Verwenden Sie HDMI-Kabel (nicht im Lieferumfang enthalten), um bis zu 3 HDMI-Quellen (z. B. Laptops, Streaming-Boxen oder Spielekonsolen) an die **EINGANG 1/2/3**-Anschlüsse anzuschließen.
5. Verwenden Sie ein HDMI-Kabel (nicht im Lieferumfang enthalten), um einen Monitor oder Projektor an den Anschluss **AUSGANG** anzuschließen.

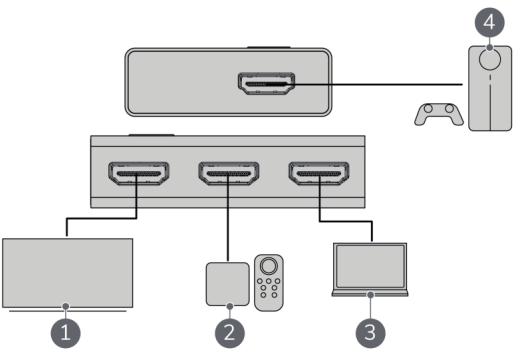

Abbildung 4: Beispiel für mögliche Anschlüsse des Umschalters.

1. Ausgang: Monitor, TV oder Projektor
2. Eingang 1: Streaming-Box
3. Eingang 2: Laptop
4. Eingang 3: Spielkonsole

Betrieb

Das Gerät erkennt automatisch eine angeschlossene Quelle. Wenn mehrere Quellen angeschlossen sind, wird zuerst **EINGANG 1** erkannt und dann **EINGANG 2** und **EINGANG 3**, in dieser Reihenfolge. Die zuletzt angeschlossene Quelle wird als Eingangssignal verwendet. Wenn keine Quellen angeschlossen sind, schaltet sich das Gerät aus.

Wenn mehrere Quellgeräte vorhanden sind und das aktuelle Eingangssignal unterbrochen wird, wird das Eingangssignal auf die zuletzt angeschlossene Quelle umgeschaltet. Wenn beispielsweise **EINGANG 1** und **EINGANG 2** in dieser Reihenfolge angeschlossen sind und das aktuelle Eingangssignal **EINGANG 1** unterbrochen wird, wechselt das Signal zu **EINGANG 2**.

Die LED-Anzeigen auf der Vorderseite des Geräts zeigen das aktuelle Eingangssignal an.

Umschalten zwischen Eingangssignalen

Um zwischen mehreren Eingangssignalen umzuschalten, verwenden Sie die Auswahltasten auf dem Umschalter oder der Fernbedienung:

- Drücken Sie die Auswahltaste, um zum nächsten Eingangssignal in der Sequenz zu wechseln. Wenn zum Beispiel Quellgeräte an die **EINGÄNGE 1** und **3** angeschlossen sind und das aktuelle Eingangssignal **EINGANG 1** ist, wird durch Drücken der Taste das Signal auf **EINGANG 3** umgeschaltet.
- Drücken Sie die Auswahltasten 1, 2 oder 3 auf der Fernbedienung, um auf das entsprechende Eingangssignal umzuschalten.

Wartung

Warnung
An diesem Gerät dürfen keine Reparaturen oder Veränderungen vorgenommen werden.

Wartung und Reparaturen müssen von Marmitek durchgeführt werden.

Störungen

Keine Monitoranzeige

- Vergewissern Sie sich, dass sowohl das Quell- als auch das Zielgerät korrekt funktionieren.
- Prüfen Sie, ob alle HDMI-Kabel richtig angeschlossen sind und ob alle HDMI-Kabel die Übertragungsgeschwindigkeit unterstützen. Es werden Kabel mit UHS-Zertifizierung empfohlen.
- Prüfen Sie, ob das Quell- und das Zielgerät eingeschaltet sind.

Der Monitor wird nicht in 8k angezeigt

- Stellen Sie sicher, dass Ihre Quell- und Zielgeräte 8K-Video vollständig unterstützen.
- Stellen Sie sicher, dass Ihre HDMI-Kabel in der Lage sind, ein 8K-Videosignal zu übertragen.
- Vergewissern Sie sich, dass das Kabel ein HDMI 2.1 zertifiziertes UHS-Kabel ist.

Entsorgung

Entsorgen Sie dieses Gerät gemäß den örtlichen Gesetzen und Vorschriften.

Diese Kennzeichnung weist darauf hin, dass dieses Gerät in der EU nicht mit anderen Haushaltsabfällen entsorgt werden darf. Um mögliche Schäden für die Umwelt oder die menschliche Gesundheit durch unkontrollierte Abfallentsorgung zu vermeiden, sollten Sie den Abfall verantwortungsbewusst recyceln, um eine nachhaltige Wiederverwendung von Materialressourcen zu fördern. Nutzen Sie die Rückgabe- und Sammelsysteme, um Ihr Altgerät zu entsorgen, oder wenden Sie sich an den Händler, bei dem Sie das Produkt gekauft haben. Er kann dafür sorgen, dass dieses Produkt umweltgerecht recycelt wird.

MARMITEK®

CE-Erklärung

Hiermit erklärt Marmitek BV, dass dieser Connect 730™ den grundlegenden Anforderungen und anderen relevanten Vorschriften der Richtlinien entspricht:

- Richtlinie 2014/53/EU des Europäischen Parlaments und des Rates vom 16. April 2014 zur Harmonisierung der Rechtsvorschriften der Mitgliedstaaten über die Bereitstellung von Funkanlagen auf dem Markt und zur Aufhebung der Richtlinie 1999/5/EG.
- Richtlinie 2017/2102/EU des Europäischen Parlaments und des Rates vom 15. November 2017 zur Änderung der Richtlinie 2011/65/EU zur Beschränkung der Verwendung bestimmter gefährlicher Stoffe in Elektro- und Elektronikgeräten.
- Verordnung (EU) 2019/1782 der Kommission vom 1. Oktober 2019 zur Festlegung von Ökodesign-Anforderungen an externe Stromversorgungen gemäß der Richtlinie 2009/125/EG des Europäischen Parlaments und des Rates sowie zur Aufhebung der Verordnung (EG) Nr. 278/2009 der Kommission.

Die vollständige Konformitätserklärung ist unter www.marmitek.com abrufbar.

Sécurité

Lisez attentivement ces consignes de sécurité et assurez-vous de bien les comprendre. Une utilisation incorrecte annule la garantie de Marmitek.

- Prévu pour une utilisation à l'intérieur uniquement.
- Ne pas utiliser le produit dans un environnement humide ou à proximité de l'eau.
- N'exposez pas le produit à des températures extrêmement élevées ou basses, à de fortes sources de lumière ou à la lumière directe du soleil.
- Ce produit n'est pas un jouet ; tenez-le hors de portée des enfants.
- Ne branchez jamais un appareil s'il est endommagé. Dans ce cas, contactez le point de vente.
- N'ouvrez jamais le produit, l'appareil peut contenir des pièces sous tension électrique.
- L'utilisation incorrecte, les modifications ou les réparations effectuées par l'utilisateur lui-même annulent toutes les garanties.
- Marmitek n'assume aucune responsabilité en cas d'utilisation incorrecte ou involontaire du produit.

Marmitek n'accepte aucune responsabilité autre que la responsabilité légale du produit.

Introduction

Nous vous félicitons d'avoir acheté cet appareil Marmitek. Vous avez acheté un appareil de haute qualité dont vous profiterez pendant de nombreuses années. En utilisant cet appareil avec attention et prudence, vous réduirez les risques de blessures ou de dommages matériels. Lorsque ce manuel mentionne l'appareil, il s'agit du Connect 730.

Mise en garde
Avant d'installer et d'utiliser l'appareil, lisez attentivement ce mode d'emploi et assurez-vous d'avoir tout compris.

Ce mode d'emploi décrit l'utilisation correcte et sûre de cet appareil. Conservez ce mode d'emploi pour une utilisation ultérieure. Le mode d'emploi est un élément indispensable de l'appareil et doit être remis au nouveau propriétaire en cas de revente ou d'échange.
Ce mode d'emploi a été rédigé avec le plus grand soin. Marmitek se réserve le droit d'améliorer et d'adapter ce manuel à tout moment.
Les symboles et termes suivants sont utilisés dans ce mode d'emploi pour attirer l'attention du lecteur sur les risques et les informations importantes :

Avertissement
Indique une situation dangereuse qui, si les consignes de sécurité ne sont pas respectées, peut entraîner des blessures pour l'opérateur ou les personnes présentes, des dommages mineurs et/ou modérés au produit ou à l'environnement.

Mise en garde
Indique une situation dangereuse qui, si les consignes de sécurité ne sont pas respectées, peut entraîner des dommages légers et/ou modérés au produit ou à l'environnement.

Identification

La plaquette d'identification se trouve sur le fond de l'appareil.

Spécifications Connect 730

HDMI	
Port	4 ports (3 entrées, 1 sortie)
Type de connecteur	HDMI Type A 19 broches femelle (nickelé)
Courant	
Alimentation électrique	CC 5 V / 20 mA (fourni par la source HDMI)
Spécifications vidéo	
Résolution vidéo	8K@60 Hz, 4K@240 Hz (DSC), 4K@165/144/120/60 Hz, 1080p@240 Hz
Largeur de bande vidéo	48 Go/s
Version HDMI	HDMI 2.1
Norme HDCP	HDCP 2.3
VRR, ALLM, QFT, QMS	Pass-through (nécessite la prise en charge par la source et par l'écran).
Profondeur des couleurs	8/10/12 bits
Espace couleur	RGB, YCbCr_4:4:4, YCbCr_4:2:2, YCbCr_4:2:0
HDR	HDR, HDR10, HDR10+, Dolby Vision, HLG (pass-through)
Longueur du câble HDMI (entrée/sortie)	Jusqu'à 2 m @ 8K/60 Hz pour tant pour la connexion d'entrée et que de sortie
Fonction CEC	Pass-through
Description audio	
Audio HDMI	Pass through (le format audio dépend de la négociation EDID de l'appareil)
Description IR	
Commande IR	38 KHz

Garantie

Marmitek offre une garantie de 2 ans sur cet appareil à partir de la date d'achat. L'usure due à une utilisation normale n'est pas couverte par la garantie. La garantie est annulée si un défaut résulte d'une utilisation involontaire ou négligente de l'appareil. Le fabricant, l'importateur et le fournisseur ne sont pas responsables d'une utilisation inappropriée.

Description

Cet appareil est un commutateur HDMI version 2.1 compatible 8K, conçu pour transmettre des vidéos 4K à fréquence d'images élevée vers un moniteur, un téléviseur ou un projecteur.

L'appareil possède 3 ports d'entrée et 1 port de sortie. Les ports d'entrée peuvent être connectés à des appareils tels que des boîtiers de streaming, des consoles de jeu, des PC ou des ordinateurs portables. Le port de sortie peut être connecté à un moniteur, un téléviseur ou un projecteur.
Une fois connecté, l'appareil vérifie automatiquement la présence d'un signal d'entrée valide et l'utilise comme source. Un signal est valide si l'appareil source est allumé et fonctionne normalement. Le commutateur est alimenté par le signal d'entrée d'un ou plusieurs appareils sources.
Si plusieurs signaux d'entrée valides sont détectés, vous pouvez passer d'un signal d'entrée à l'autre en utilisant le(s) bouton(s) de sélection de l'appareil ou de la télécommande.

Contenu

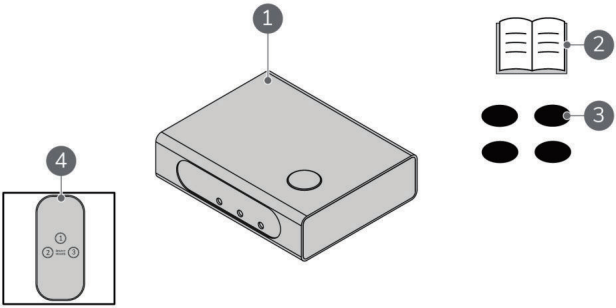

Figure 1 : Vue d'ensemble des composants.

1. Commutateur
2. Mode d'emploi
3. Coussinets en caoutchouc
4. Télécommande

Connexions du commutateur et voyants d'état

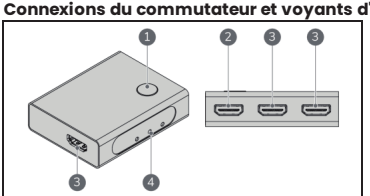

1. Bouton de sélection
2. Port de sortie
3. Ports d'entrée 1/2/3
4. Voyants LED

Figure 2 : Commutateur HDMI.

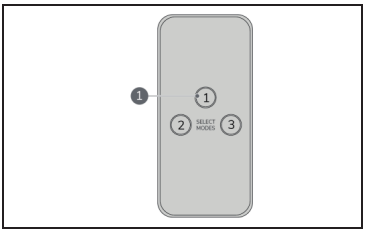

1. Boutons de sélection

Figure 3 : Télécommande.

Transport et stockage

- Nettoyez l'appareil avec un chiffon sec avant de le ranger.
- Conservez l'appareil dans son emballage d'origine, dans un endroit frais, sec et exempt de poussière.

Installation

Mise en garde

Utilisez des câbles HDMI (non fournis) pour connecter la source HDMI au commutateur. Utilisez uniquement des câbles certifiés HDMI® Premium High Speed pour obtenir la meilleure qualité d'image et de son.

Connexion du commutateur

1. Éteignez tous les appareils. S'ils ne peuvent pas être mis hors tension, débranchez-les.
2. Facultatif : fixez les coussinets en caoutchouc aux coins sur le dessous du commutateur.
3. Placez le commutateur à proximité des appareils d'entrée HDMI et des appareils de sortie HDMI.
4. Utilisez des câbles HDMI (non fournis) pour connecter jusqu'à 3 sources HDMI (ordinateurs portables, boîtiers de streaming ou consoles de jeu) aux ports **INPUT 1/2/3**.
5. Utilisez un câble HDMI (non fourni) pour connecter un moniteur ou un projecteur au port de **sortie**.

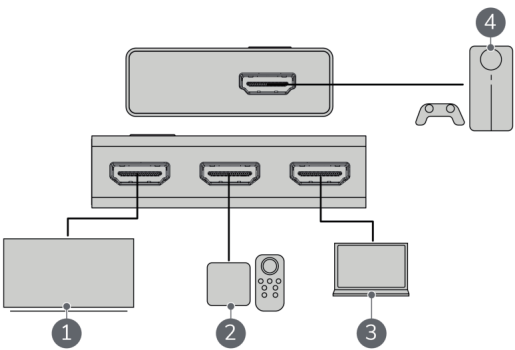

Figure 4 : Exemple de connexions possibles du commutateur.

1. Sortie : Moniteur, téléviseur ou projecteur
2. Entrée 1 : Boîtier de streaming
3. Entrée 2 : Ordinateur portable
4. Entrée 3 : Console de jeu

Fonctionnement

L'appareil détecte automatiquement une source connectée. Si plusieurs sources sont connectées, il détectera d'abord l'**entrée 1**, puis l'**entrée 2** et l'**entrée 3**, dans cet ordre. La dernière source connectée est utilisée comme signal d'entrée. Si aucune source n'est connectée, l'appareil s'éteint.

S'il y a plusieurs appareils sources et que le signal d'entrée actuel est déconnecté, le signal d'entrée basculera sur la source la plus récemment connectée. Par exemple, si **entrée 1** et **entrée 2** sont connectées dans cet ordre et que le signal d'entrée actuel **entrée 1** est déconnecté, le signal basculera vers **entrée 2**.

Les voyants LED sur la face avant de l'appareil affichent le signal d'entrée actuel.

Commutation entre les signaux d'entrée

Pour passer d'un signal d'entrée à un autre, utilisez les boutons de sélection du commutateur ou de la télécommande :

- Appuyez sur la touche de sélection pour passer au signal d'entrée suivant dans la séquence. Par exemple, si des appareils sources sont connectés aux **entrées 1** et **3** et que le signal d'entrée actuel est l'**entrée 1,** une pression sur le bouton fait basculer le signal sur l'**entrée 3**.
- Appuyez sur les touches de sélection 1, 2 ou 3 de la télécommande pour passer au signal d'entrée correspondant.

Maintenance

Avertissement
Rien ne doit être réparé ou modifié sur cet appareil.

L'entretien et les réparations doivent être effectués par Marmitek.

Pannes

Pas d'affichage sur le moniteur

- Assurez-vous que les appareils source et cible fonctionnent correctement.
- Vérifiez que tous les câbles HDMI sont correctement connectés et que tous les câbles HDMI peuvent supporter la vitesse de transmission. Des câbles certifiés UHS sont recommandés.
- Vérifiez que les appareils source et cible sont allumés.

L'écran ne s'affiche pas en 8K

- Assurez-vous que vos appareils source et cible prennent pleinement en charge la vidéo 8K.
- Assurez-vous que vos câbles HDMI sont capables de transmettre un signal vidéo 8K.
- Assurez-vous que le câble est un câble HDMI 2.1 certifié UHS.

Mise au rebut

Mettez ce produit au rebut conformément aux lois et réglementations locales.

Ce marquage indique que ce produit ne doit pas être éliminé avec les autres déchets ménagers dans l'UE. Pour éviter tout dommage potentiel à l'environnement ou à la santé humaine dû à une élimination incontrôlée des déchets, il convient de le recycler de manière responsable afin de promouvoir une réutilisation durable des ressources matérielles. Pour retourner votre appareil usagé, utilisez les systèmes de retour et de collecte, ou contactez le détaillant auprès duquel vous avez acheté le produit. Il reprendra ce produit en vue d'un recyclage respectueux de l'environnement.

MARMITEK.

Déclaration CE

Par la présente, Marmitek BV déclare que ce Connect 730™est conforme aux exigences essentielles et autres réglementations pertinentes des directives :

- Directive 2014/53/UE du Parlement européen et du Conseil du 16 avril 2014 relative à l'harmonisation des législations des États membres concernant la mise à disposition sur le marché d'équipements radioélectriques et abrogeant la directive 1999/5/CE.
- Directive 2017/2102/UE du Parlement européen et du Conseil du 15 novembre 2017 modifiant la directive 2011/65/UE relative à la limitation de l'utilisation de certaines substances dangereuses dans les équipements électriques et électroniques.
- Règlement (UE) 2019/1782 de la Commission du 1er octobre 2019 établissant des exigences d'écoconception applicables aux sources d'alimentation externes conformément à la directive 2009/125/CE du Parlement européen et du Conseil et abrogeant le règlement (CE) n° 278/2009 de la Commission.

La déclaration de conformité complète est disponible à l'adresse suivante : www.marmitek.com.

Seguridad

Lea detenidamente estas instrucciones de seguridad y asegúrese de que lo entiende todo. El uso incorrecto anulará la garantía de Marmitek.

- Solo para uso en interiores.
- No utilice el producto en un entorno húmedo o cerca del agua.
- No exponga el producto a temperaturas extremadamente altas o bajas, a fuentes de luz intensas o a la luz solar directa.
- Este producto no es un juguete; manténgalo fuera del alcance de los niños.
- Nunca conecte un dispositivo si está dañado. En estos casos, póngase en contacto con el punto de venta.
- Nunca abra el producto, el aparato puede contener piezas con tensión eléctrica.
- El uso inadecuado, las reparaciones o cambios hechos unilateralmente anulan todas las garantías.
- Marmitek no asume ninguna responsabilidad por el uso incorrecto o no previsto del producto.

Marmitek no acepta más responsabilidad que la responsabilidad legal del producto.

Introducción

Enhorabuena por la compra de este aparato Marmitek. Ha adquirido un aparato de alta calidad que disfrutará durante muchos años. Si utiliza este aparato con atención y cuidado, reducirá el riesgo de lesiones personales o daños materiales. Cuando este manual menciona el dispositivo, se refiere al Connect 730.

Precaución

Antes de instalar y utilizar el aparato, lea detenidamente este manual de instrucciones y asegúrese de que lo entiende todo.

Este manual describe el uso correcto y seguro de este aparato. Conserve este manual para futuras consultas. El manual es una parte indispensable del aparato y debe entregarse al nuevo propietario en caso de reventa o intercambio.
Este manual se ha elaborado con el máximo cuidado. Marmitek se reserva el derecho de mejorar y ajustar este manual en cualquier momento.
Los siguientes símbolos y términos se utilizan en este manual para alertar al lector sobre riesgos e información importante:

Advertencia

Indica una situación peligrosa que, si no se siguen las instrucciones de seguridad, puede provocar lesiones al operador o a otras personas, daños leves y/o moderados al producto o al medio ambiente.

Precaución

Indica una situación peligrosa que, si no se siguen las instrucciones de seguridad, puede provocar daños leves y/o moderados al producto o al medio ambiente.

Identificación

La placa de identificación se encuentra en la parte inferior del aparato.

Especificaciones del Connect 730

HDMI	
Puerto	4 puertos (3 entradas, 1 salida)
Tipo de conector	HDMI tipo A hembra de 19 pines (niquelado)
Corriente	
Fuente de alimentación	CC 5 V / 20 mA (suministrado por la fuente HDMI)
Especificación de vídeo	
Resolución de vídeo	8K@60 Hz, 4K@240 Hz(DSC), 4K@165/144/120/60 Hz, 1080p@240 Hz
Ancho de banda de vídeo	48 Gbps
Versión HDMI	HDMI 2.1
Norma HDCP	HDCP 2.3
VRR, ALLM, QFT, QMS	Paso directo (requiere compatibilidad tanto de la fuente como de la pantalla).
Profundidad de color	8/10/12 bits
Espacio de color	RGB, YCbCr_4:4:4, YCbCr_4:2:2, YCbCr_4:2:0
HDR	HDR, HDR10, HDR10+, Dolby Vision, HLG (paso directo)
Longitud del cable HDMI (entrada/salida)	Hasta 2 m @ 8K/60 Hz cada uno para conexión de entrada y salida
Función CEC	Paso directo (pass through)
Descripción de audio	
Audio HDMI	Paso directo (el formato de audio depende de la negociación EDID del dispositivo)
Descripción de IR	
Control de IR	38 KHz

Garantía

Marmitek ofrece una garantía de 2 años para este aparato a partir de la fecha de compra. El desgaste debido al uso normal no está cubierto por la garantía. La garantía quedará anulada si el defecto se debe a un uso descuidado o negligente del aparato. El fabricante, el importador y el proveedor no son responsables del uso indebido.

Descripción

El dispositivo es un conmutador HDMI 2.1 versión 8K, diseñado para transferir vídeo 4K de alta velocidad de fotogramas a un monitor, televisor o proyector.

El dispositivo tiene 3 puertos de entrada y 1 de salida. Los puertos de entrada se pueden conectar a dispositivos como reproductores de streaming, consolas de videojuegos, PC u ordenadores portátiles. El puerto de salida se puede conectar a un monitor, televisor o proyector.
Una vez conectado, el aparato buscará automáticamente una señal de entrada válida y la utilizará como fuente. Una señal es válida si el dispositivo fuente está encendido y funciona con normalidad. El conmutador se alimenta de la señal de entrada de los dispositivos fuente.
Si se detecta más de una señal de entrada válida, puede cambiar entre las señales de entrada utilizando el botón o botones de selección del aparato o del mando a distancia.

Contenido

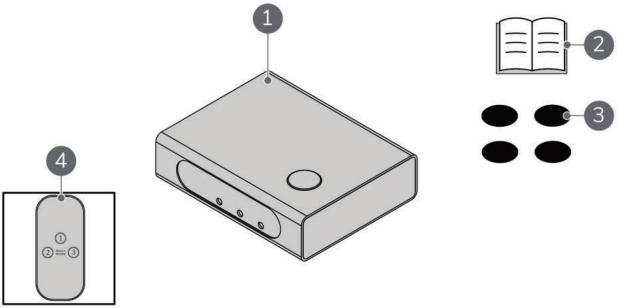

Figura 1: vista general de las piezas.

1. Conmutador
2. Manual
3. Almohadillas de goma
4. Mando a distancia

Conexiones e indicadores de estado del conmutador

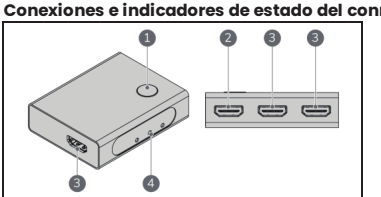

Figura 2: conmutador HDMI.

1. Botón de selección
2. Puerto de SALIDA
3. Puertos de ENTRADA 1/2/3
4. Indicadores LED

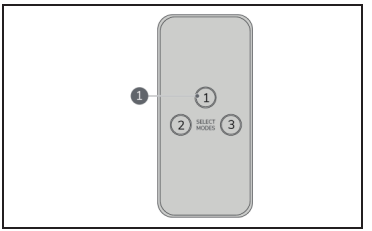

Figura 3: mando a distancia.

1. Botones de selección

Transporte y almacenamiento

- Antes de guardar el aparato, límpielo con un paño seco.
- Guarde el aparato en su embalaje original en un lugar fresco, seco y sin polvo.

Instalación

Precaución

Utilice cables HDMI (no suministrados) para conectar la fuente HDMI al conmutador. Utilice exclusivamente cables certificados Premium High Speed HDMI® para obtener la mejor calidad de imagen y sonido.

Conexión del conmutador

1. Apague todos los dispositivos. Si no se pueden apagar, desenchúfelos.
2. Opcional: coloque las almohadillas de goma en las esquinas de la parte inferior del conmutador.
3. Coloque el conmutador cerca de los dispositivos de entrada HDMI y del dispositivo de salida HDMI.
4. Utilice cables HDMI (no incluidos) para conectar hasta 3 fuentes HDMI (como portátiles, reproductores de streaming o consolas de videojuegos) a los puertos de **ENTRADA 1/2/3**.
5. Utilice un cable HDMI (no incluido) para conectar un monitor o proyector al puerto de **SALIDA**.

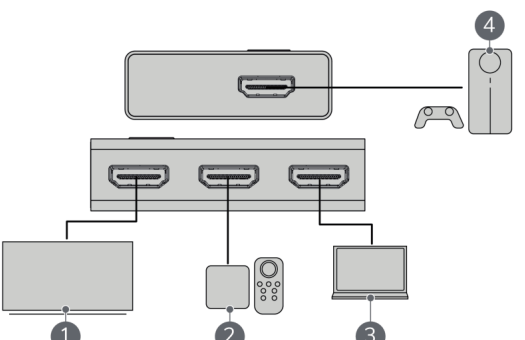

Figura 4: ejemplo de posibles conexiones del conmutador.

1. Salida: monitor, TV o proyector
2. Entrada 1: reproductor de streaming
3. Entrada 2: ordenador portátil
4. Entrada 3: consola de videojuegos

Funcionamiento

El dispositivo detectará automáticamente una fuente conectada. Si hay varias fuentes conectadas, detectará primero la **ENTRADA 1** y después **la ENTRADA 2** y la **ENTRADA 3**, en ese orden. La fuente conectada más recientemente se utiliza como señal de entrada. Si no hay fuentes conectadas, el dispositivo se apagará.

Si hay varios dispositivos fuente y la señal de entrada actual se desconecta, la señal de entrada cambiará a la fuente conectada más recientemente. Por ejemplo, si la **ENTRADA 1** y la **ENTRADA 2** están conectadas en ese orden y se desconecta la señal de entrada actual **ENTRADA 1**, la señal pasará a la **ENTRADA 2**.

Los indicadores LED de la parte frontal del dispositivo muestran la señal de entrada actual.

Conmutación entre señales de entrada

Para cambiar entre varias señales de entrada, utilice los botones de selección del conmutador o del mando a distancia:

- Pulse el botón de selección para pasar a la siguiente señal de entrada de la secuencia. Por ejemplo, si los dispositivos fuente están conectados a las **ENTRADAS 1** y **3** y la señal de entrada actual es la **ENTRADA 1,** al pulsar el botón se cambiará la señal a la **ENTRADA 3**.
- Pulse los botones de selección 1, 2 o 3 del mando a distancia para pasar a la señal de entrada correspondiente.

Mantenimiento

Advertencia

En este aparato no se debe reparar ni modificar nada.

El mantenimiento y las reparaciones deben ser realizados por Marmitek.

Averías

Sin visualización en el monitor

- Asegúrese de que los dispositivos de origen y destino funcionan correctamente.
- Compruebe si todos los cables HDMI están correctamente conectados y compruebe si todos los cables HDMI pueden soportar la velocidad de transmisión. Se recomiendan cables con certificación UHS.
- Compruebe si los dispositivos de origen y destino están encendidos.

El monitor no se muestra en 8k

- Asegúrese de que sus dispositivos de origen y destino son totalmente compatibles con vídeo 8K.
- Asegúrese de que sus cables HDMI son capaces de transmitir una señal de vídeo 8K.
- Asegúrese de que el cable es un cable UHS con certificación HDMI 2.1.

Desechar

Elimine correctamente este producto de acuerdo con las leyes y normativas locales.

Esta marca indica que, en la UE, este producto no se debe eliminar con otros residuos domésticos. Para evitar posibles daños al medio ambiente o a la salud humana por la eliminación incontrolada de residuos, recíclelos de manera responsable para promover la reutilización sostenible de los recursos materiales. Para devolver su aparato usado, utilice los sistemas de devolución y recogida o póngase en contacto con el minorista al que compró el producto. Ellos se pueden llevar este producto para reciclarlo de una manera segura para el medio ambiente.

Declaración CE

Por la presente, Marmitek BV declara que este Connect 730cumple los requisitos esenciales y otros reglamentos pertinentes de las Directivas:

- Directiva 2014/53/UE del Parlamento Europeo y del Consejo, de 16 de abril de 2014, sobre la armonización de las legislaciones de los Estados miembros relativas a la comercialización de equipos radioeléctricos y por la que se deroga la Directiva 1999/5/CE.
- Directiva 2017/2102/UE del Parlamento Europeo y del Consejo, de 15 de noviembre de 2017, por la que se modifica la Directiva 2011/65/UE sobre restricciones a la utilización de determinadas sustancias peligrosas en aparatos eléctricos y electrónicos.
- Reglamento (UE) 2019/1782 de la Comisión, de 1 de octubre de 2019, por el que se establecen requisitos de diseño ecológico aplicables a las fuentes de alimentación externas con arreglo a la Directiva 2009/125/CE del Parlamento Europeo y del Consejo y por el que se deroga el Reglamento (CE) nº 278/2009 de la Comisión.

La declaración de conformidad completa está disponible en www.marmitek.com.

Sicurezza

Leggere attentamente queste istruzioni di sicurezza e accertarsi di averle comprese. L'uso improprio rende la garanzia Marmitek invalida.

- Solo per uso interno.
- Non utilizzare il prodotto in ambienti umidi o in prossimità di acqua.
- Non esporre il prodotto a temperature estremamente alte o basse, a forti fonti di luce o alla luce diretta del sole.
- Questo prodotto non è un giocattolo; tenere fuori dalla portata dei bambini.
- Non collegare mai un dispositivo qualora fosse danneggiato. In questi casi, rivolgersi al punto vendita.
- Non aprire mai il prodotto, il dispositivo potrebbe contenere parti con tensione elettrica.
- L'uso improprio, le modifiche o le riparazioni effettuate autonomamente annullano tutte le garanzie.
- Marmitek non si assume alcuna responsabilità per l'uso non corretto o non intenzionale del prodotto.

Marmitek non si assume alcuna responsabilità oltre alla responsabilità legale del prodotto.

Introduzione

Congratulazioni per aver acquistato questo dispositivo Marmitek. Avete acquistato un dispositivo di alta qualità che potrete utilizzare per molti anni a venire. Utilizzando questo dispositivo con attenzione e cura, si riduce il rischio di lesioni personali o danni alle cose. Quando il presente manuale menziona il dispositivo, si riferisce al Connect 730.

Attenzione
Prima di installare e utilizzare il dispositivo, leggere attentamente le presenti istruzioni per l'uso e accertarsi di averle comprese.

Questo manuale descrive l'uso corretto e sicuro di questo dispositivo. Conservare questo manuale per un uso futuro. Il manuale è una parte indispensabile del dispositivo e deve essere consegnato al nuovo proprietario in caso di rivendita o permuta.
Questo manuale è stato redatto con la massima cura. Marmitek si riserva il diritto di migliorare e modificare questo manuale in qualsiasi momento.
Nel presente manuale vengono utilizzati i seguenti simboli e termini per segnalare al lettore rischi e informazioni importanti:

Avvertenze
Indica una situazione di pericolo che, se non si seguono le istruzioni di sicurezza, può provocare lesioni all'operatore o agli astanti, danni minori e/o moderati al prodotto o all'ambiente.

Attenzione
Indica una situazione di pericolo che, se non vengono seguite le istruzioni di sicurezza, può causare danni leggeri e/o moderati al prodotto o all'ambiente.

Identificazione

La targhetta di identificazione si trova sul fondo del dispositivo.

Specifiche Connect 730

HDMI	
Porta	4 porte (3 ingressi, 1 uscita)
Tipo di connettore	HDMI tipo A femmina a 19 pin (nichelato)
Corrente	
Alimentazione	DC 5 V / 20 mA (fornito dalla sorgente HDMI)
Specifiche Video	
Risoluzione Video	8K@60 Hz, 4K@240 Hz(DSC), 4K@165/144/120/60 Hz, 1080p@240 Hz
Larghezza Banda Video	48 Gbps
Versione HDMI	HDMI 2.1
Standard HDCP	HDCP 2.3
VRR, ALLM, QFT, QMS	Pass-through (richiede il supporto sia della sorgente che del display).
Profondità del Colore	8/10/12 bit
Spazio Colore	RGB, YCbCr_4:4:4, YCbCr_4:2:2, YCbCr_4:2:0
HDR	HDR, HDR10, HDR10+, Dolby Vision, HLG (pass-through)
Lunghezza del Cavo HDMI (Ingresso/Uscita)	Fino a 2 m @ 8K/60 Hz ciascuno per il collegamento in ingresso e in uscita
Funzione CEC	Pass-through
Descrizione Audio	
Audio HDMI	Pass-through (il formato audio dipende dalla negoziazione EDID del dispositivo)
Descrizione IR	
Controllo IR	38 KHz

Garanzia

Marmitek offre una garanzia di 2 anni su questo dispositivo a partire dalla data di acquisto. L'usura dovuta al normale utilizzo non è coperta dalla garanzia. La garanzia decade se un difetto è causato da un uso non intenzionale o negligente del dispositivo. Il produttore, l'importatore e il fornitore non sono responsabili per l'uso improprio.

Descrizione

Il dispositivo è un commutatore HDMI 2.1 versione 8K, progettato per trasferire video 4K ad alta frequenza a monitor, TV o proiettori.

Il dispositivo dispone di 3 porte di ingresso e 1 porta di uscita. Le porte di ingresso possono essere collegate a dispositivi come streaming box, console di gioco, PC o laptop. La porta di uscita può essere collegata a un monitor, a un televisore o a un proiettore.
Una volta collegato, il dispositivo verifica automaticamente la presenza di un segnale di ingresso valido e lo utilizza come sorgente. Un segnale è valido se il dispositivo sorgente è acceso e funziona normalmente. Il commutatore è alimentato dal segnale di ingresso del dispositivo o dei dispositivi sorgente. Se viene rilevato più di un segnale di ingresso valido, è possibile passare da un segnale di ingresso all'altro utilizzando i pulsanti di selezione sul dispositivo o sul telecomando.

Contenuti

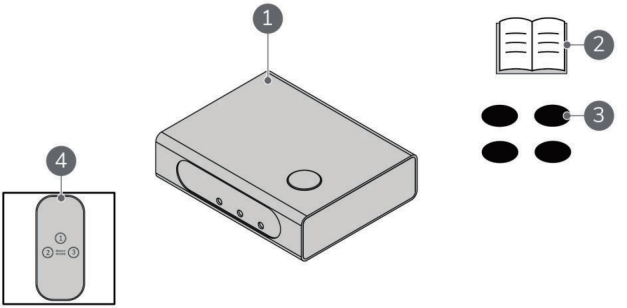

Figura 1: Panoramica delle parti.

1. Commutatore
2. Manuale
3. Cuscinetti in gomma
4. Telecomando

Collegamenti del commutatore e indicatori di stato

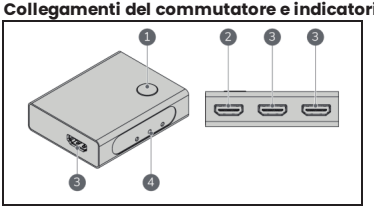

Figura 2: Commutatore HDMI.

1. Pulsante di selezione
2. Porta di USCITA
3. Porte INGRESSO 1/2/3
4. Indicatori LED

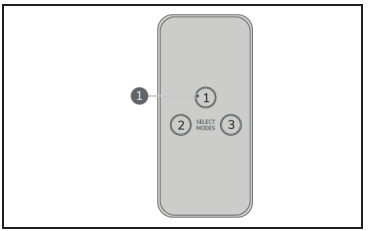

1. Pulsanti di selezione

Figura 3: Telecomando.

Trasporto e stoccaggio

- Pulire il dispositivo con un panno asciutto prima di riporlo.
- Conservare il dispositivo nella sua confezione originale in un luogo fresco, asciutto e privo di polvere.

Installazione

Attenzione

Utilizzare i cavi HDMI (non in dotazione) per collegare la sorgente HDMI al commutatore. Utilizzate solo cavi certificati Premium High Speed HDMI® per ottenere la migliore qualità dell'immagine e del suono.

Collegamento del commutatore

1. Spegnere tutti i dispositivi. Se non è possibile spegnerli, staccare la spina.
2. Opzionale: Fissare i cuscinetti di gomma agli angoli sul fondo del commutatore.
3. Posizionare il commutatore vicino ai dispositivi di ingresso e di uscita HDMI.
4. Utilizzare i cavi HDMI (non inclusi) per collegare alle porte **INGRESSO 1/2/3** fino a 3 sorgenti HDMI (come laptop, streaming box o console di gioco).
5. Utilizzare un cavo HDMI (non incluso) per collegare un monitor o un proiettore alla porta di **USCITA**.

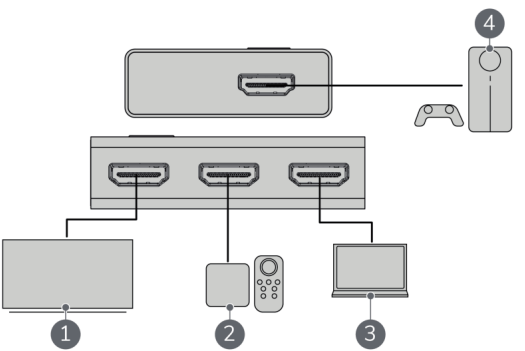

Figura 4: Esempio di possibili collegamenti del commutatore.

1. Uscita: Monitor, TV o proiettore
2. Ingresso 1: Box di streaming
3. Ingresso 2: Laptop
4. Ingresso 3: Console di gioco

Funzionamento

Il dispositivo rileverà automaticamente una sorgente collegata. Se sono collegate più sorgenti, viene rilevato prima l'**INGRESSO 1** e poi l'**INGRESSO 2** e l'**INGRESSO 3**, in quest'ordine. La sorgente collegata più di recente viene utilizzata come segnale di ingresso. Se non sono collegate sorgenti, il dispositivo si spegne.

Se ci sono più dispositivi sorgente e il segnale di ingresso corrente è scollegato, il segnale di ingresso passerà alla sorgente collegata più di recente. Ad esempio, se **INGRESSO 1** e **INGRESSO 2** sono collegati in quest'ordine e il segnale di ingresso corrente **INGRESSO 1** viene scollegato, il segnale passerà a **INGRESSO 2**.

Gli indicatori LED sulla parte anteriore del dispositivo visualizzano il segnale di ingresso corrente.

Commutazione tra i segnali di ingresso

Per passare da un segnale di ingresso all'altro, utilizzare i pulsanti di selezione del commutatore o del telecomando:

- Premere il pulsante di selezione per passare al segnale di ingresso successivo nella sequenza. Ad esempio, se i dispositivi sorgente sono collegati agli **INGRESSI 1** e **3** e il segnale di ingresso corrente è l'**INGRESSO 1,** premendo il tasto si commuta il segnale sull'**INGRESSO 3**.
- Premere i pulsanti di selezione 1, 2 o 3 del telecomando per passare al segnale di ingresso corrispondente.

Manutenzione

Avvertenze

Questo dispositivo non deve essere riparato o modificato.

La manutenzione e le riparazioni devono essere eseguite da Marmitek.

Guasti

Nessuna visualizzazione sul monitor

- Assicurarsi che i dispositivi sorgente e di destinazione funzionino entrambi correttamente.
- Controllare che tutti i cavi HDMI siano collegati correttamente e verificare che tutti i cavi HDMI siano in grado di supportare la velocità di trasmissione. Si consiglia di utilizzare cavi con certificazione UHS.
- Verificare che i dispositivi sorgente e di destinazione siano accesi.

Il monitor non viene visualizzato in 8k

- Assicurarsi che i dispositivi sorgente e di destinazione supportino pienamente i video 8K.
- Assicurarsi che i propri cavi HDMI siano in grado di trasmettere un segnale video 8K.
- Assicurarsi che il cavo sia un cavo HDMI 2.1 certificato UHS.

Smaltimento

Smaltire correttamente questo prodotto secondo le leggi e le normative locali.

Questo marchio indica che questo prodotto non può essere smaltito con altri rifiuti domestici nell'UE. Per evitare potenziali danni all'ambiente o alla salute umana a causa dello smaltimento incontrollato dei rifiuti, bisogna riciclarli in modo responsabile per promuovere il riutilizzo sostenibile delle risorse materiali. Per restituire il dispositivo usato, utilizzare i sistemi di restituzione e ritiro o contattare il rivenditore presso il quale è stato acquistato il prodotto. Loro possono ritirare il prodotto per un riciclo sicuro per l'ambiente.

Dichiarazione CE

Con la presente, Marmitek BV dichiara che questo Connect 730™ è conforme ai requisiti essenziali e alle altre normative pertinenti delle direttive:

- Direttiva 2014/53/UE del Parlamento Europeo e del Consiglio del 16 aprile 2014 relativa all'armonizzazione delle legislazioni degli Stati membri riguardo l'immissione sul mercato delle apparecchiature radio e che abroga la Direttiva 1999/5/CE.
- Direttiva 2017/2102/UE del Parlamento Europeo e del Consiglio del 15 novembre 2017 che modifica la Direttiva 2011/65/UE relativa alla limitazione dell'uso di determinate sostanze pericolose nelle apparecchiature elettriche ed elettroniche.
- Regolamento (UE) 2019/1782 della Commissione, del 1° ottobre 2019, recante specifiche per la progettazione ecocompatibile degli alimentatori esterni a norma della direttiva 2009/125/CE del Parlamento europeo e del Consiglio e che abroga il regolamento (CE) n. 278/2009 della Commissione.

La dichiarazione di conformità completa è disponibile sul sito www.marmitek.com.

MARMITEK®

Marmitek BV HONDSRUGLAAN 93 5628 DB EINDHOVEN The Netherlands	E: info@marmitek.nl W: www.marmitek.com.

Connect 730

Date: 18-03-2026
Version: 1.0

A member of the vogel's group.

Stay connected