WALL 2145 Support TV Orientable (noir)

Pour les petites TV de 40 pouches (102 cm) maximum
WALL 2145 est un support TV mural durable, adapté aux TV de 19 à 40 pouces (48 à 102 cm) qui pèsent jusqu'à 15 kg. Angle de vision flexible depuis n'importe où dans la pièce Vous pouvez à présent apprécier le fait de regarder la TV depuis différents endroits grâce au support orientable WALL 2145 de Vogel's. La vue parfaite depuis la salle à manger et depuis le salon adjacent. Un bon moyen de regarder votre émission de télé préférée depuis de nombreux endroits différents.

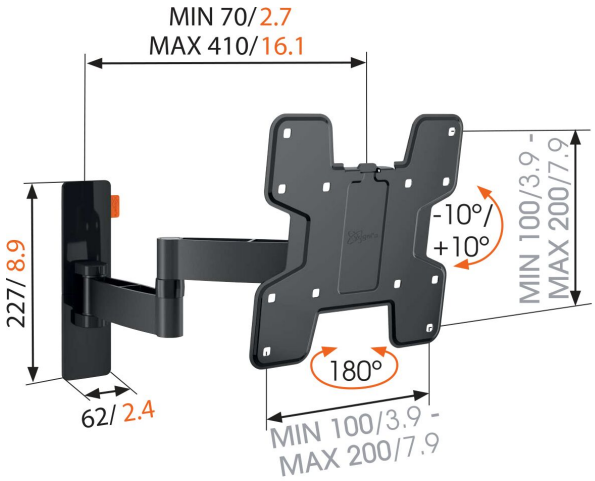

mm/inch
VESA mounting holes

WALL 2145 Support TV Orientable (noir)

Spécifications

Dimensions min. écran (pouce)	19
Dimensions max. écran (pouce)	40
Modèle universel ou fixe de trous de fixation	Fixe
Hauteur max. interface (mm)	301
Largeur max. interface (mm)	302
Charge max. (kg)	15
Charge max. (Lbs)	33.07
Pivoter	Orientable (jusqu'à 180°)
Nombre de points de pivot	3
Inclinaison	Inclinaison -10°/+10°
N° d'article (SKU)	8353060
EAN emballage unitaire	8712285327742
Couleur	Noir
Certifications	TÜV
Certifié TÜV	Oui
Garantie	À vie

VOGEL'S HOLDING BV (©)

Tous droits réservés.
Sous réserve d'erreurs d'impression et de modifications techniques ou de prix.

Date : 2025-05-29

www.vogels.com

Vogel's. For Sure.