BASE 05 L Soporte TV Fijo

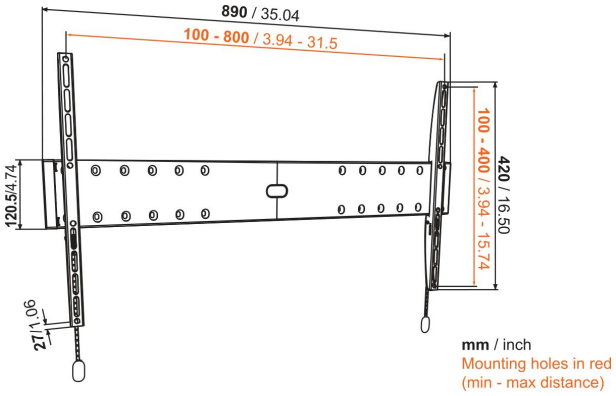

Beneficios clave

- Robusto y Simple: Soluciones resistentes y sólidas para montar su TV
- Monte su TV a sólo 2,7 cm de la pared
- Asegure la TV firmemente en su sitio.

Para TV de hasta 80 pulgadas (203 cm)
Has gastado mucho dinero en una TV estupenda. Así que cuando llega el momento de colocarla en un lugar privilegiado, no quieres arriesgarte a montarla en cualquier soporte de pared. Para ti, solo servirá lo mejor. BASE 05 L es un soporte de pared sólido y resistente que es adecuado para TV de 40 a 80 pulgadas (102 a 203 cm) de hasta 70 kg de peso. Se monta pegado a la pared para ahorrar espacio La mejor manera de ahorrar espacio alrededor de la TV es montarlo pegado a la pared. BASE 05 L es un soporte de pared fijo para TV que deja espacio suficiente para la circulación del aire y evitar el sobrecalentamiento.

BASE 05 L Soporte TV Fijo

Especificaciones

Tamaño mín. de pantalla (pulgadas)	40
Tamaño máx. de pantalla (pulgadas)	80
Min. hole pattern	100mm x 100mm
Max. hole pattern	800mm x 400mm
Patrón de orificio horizontal máx. (mm)	800
Patrón de orificio vertical máx. (mm)	400
Patrón de orificios universal o fijo	Universal
Altura máx. de interfaz (mm)	420
Anchura máx. de interfaz (mm)	888
Carga máx. de peso (kg)	70
Carga máx. de peso (Lbs)	154.32
Posición de mantenimiento	No
Nivel de burbuja incluido	No
Número de artículo (SKU)	8343305
Caja individual EAN	8712285324307
Color	Negro
Certificaciones	TÜV
Certificación TÜV	Si
Garantía	Vida útil

VOGEL'S HOLDING BV (©)

Todos los derechos reservados. Sujeto a errores tipográficos y a correcciones técnicas y de precios.

Fecha: 2025-05-31

www.vogels.com

Vogel's. For Sure.