TVM 3465 Staffa TV Girovole

Benefici chiave

- Ideale per TV OLED
- Design minimalista e senza soluzione di continuità
- OneFinger™ Movement - Ruota il tuo TV senza sforzo in qualsiasi posizione
- Blocca e rilascia facilmente con TiltAnchor™
- Tieni la tua TV sempre in piano (orizzontalmente e verticalmente)

Supporto a parete per TV Full-Motion, per TV OLED da 32 a 65 pollici - elegante e sicuro

Sei alla ricerca di un supporto a parete sicuro e completamente girevole per la tua delicata TV OLED? Un supporto a parete che si abbini perfettamente al design minimalista del tuo televisore? Ti presentiamo l'elegante supporto a parete per TV COMFORT Full-Motion+. Questo supporto a parete è adatto a TV da 32 a 65 pollici con peso fino a 25 kg. Può ruotare addirittura di 180°. Ciò ti permette di goderti senza sforzo la tua splendida TV OLED da qualsiasi punto della stanza.

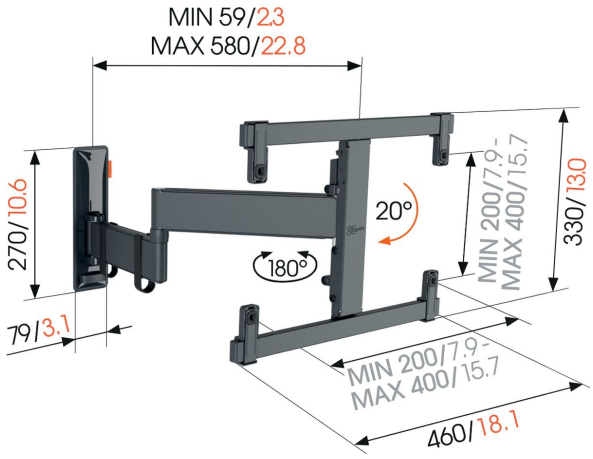

mm/inch
VESA mounting holes

TVM 3465 Staffa TV Girovole

Specifiche

Dimensione minima dello schermo (pollici)	32
Dimensione massima dello schermo (pollici)	65
Disposizione orizzontale minime del foro di montaggio (mm)	200
Disposizione orizzontale massima del foro di montaggio (mm)	400
Disposizione verticale minime del foro di montaggio (mm)	200
Disposizione verticale massima del foro di montaggio (mm)	400
Struttura con misure standard o universali	Fisso
Altezza massima dell'interfaccia (mm)	430
Larghezza massima dell'interfaccia (mm)	460
Massimo peso di carico (kg)	25
Massimo peso di carico (Lbs)	55.12
Rotazione	Movimento completo (fino a 180°)
Numero di punti perno	3
Inclinazione	Inclinazione fino a 20°
Gestione del cablaggio	Fermacavo
Livella inclusa	Sì
Numero dell'articolo (SKU)	3834650
EAN scatola singola	8712285351846
Colore	Nero
Certificazioni	EPD TÜV
Certificazione TÜV	Sì
Garanzia	10 anni

VOGEL'S HOLDING BV (©)

Tutti i diritti riservati
Soggetto a errori di stampa, modifiche tecniche e di prezzo.

Data: 2025-05-31

www.vogels.com

Vogel's. For Sure.