# TVM 3423 Soporte TV Giratorio

### Beneficios clave

- OneFinger™ Movement - Gira tu televisor sin esfuerzo a cualquier posición.
- Mantén tu televisor siempre nivelado (horizontal y verticalmente)
- Sujetacables incluido: guía tus cables del televisor a la pared
- Para ver la televisión en familia: fácil de usar, seguro para tu familia
- Gire suavemente su TV hasta un ángulo de hasta 120°

**Elegante y seguro: Soporte de pared Full-Motion para TV de entre 32 y 65 pulgadas**
Con este elegante soporte de pared para TV COMFORT Full-Motion, eliges seguridad, diseño y comodidad de visualización. El uso intensivo no es un problema para este soporte de pared robusto. Por lo tanto, es ideal para familias con niños. Puedes girar el soporte de pared hasta 120° e inclinarlo 20°. Esto facilita la creación del ángulo de visión ideal. El soporte de pared es apto para TV de entre 32 y 65 pulgadas con un peso de hasta 25 kg.

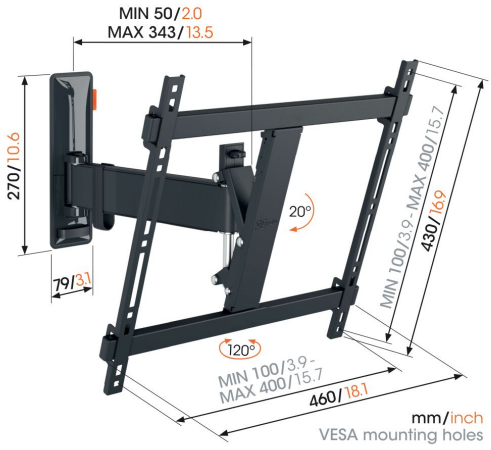

# TVM 3423 Soporte TV Giratorio

## Especificaciones

| | |
|---|---|
| Tamaño mín. de pantalla (pulgadas) | 32 |
| Tamaño máx. de pantalla (pulgadas) | 65 |
| Min. hole pattern | 100mm x 100mm |
| Max. hole pattern | 400mm x 400mm |
| Patrón de orificio horizontal mín. (mm) | 100 |
| Patrón de orificio horizontal máx. (mm) | 400 |
| Patrón de orificio vertical mín. (mm) | 100 |
| Patrón de orificio vertical máx. (mm) | 400 |
| Patrón de orificios universal o fijo | Universal |
| Altura máx. de interfaz (mm) | 430 |
| Anchura máx. de interfaz (mm) | 460 |
| Carga máx. de peso (kg) | 25 |
| Carga máx. de peso (Lbs) | 55.12 |
| Girar | Movimiento (hasta 120°) |
| Número de puntos de pivote | 2 |
| Inclinación | Inclinable hasta 20° |
| Organización de cables | Sujetacables |
| Nivel de burbuja incluido | Si |
| Altura | 430 |
| Anchura | 460 |
| Número de artículo (SKU) | 3834230 |
| Caja individual EAN | 8712285349966 |
| Color | Negro |
| Certificaciones | EPD TÜV |
| Certificación TÜV | Si |
| Garantía | 10 años |

VOGEL'S HOLDING BV (©)

Todos los derechos reservados. Sujeto a errores tipográficos y a correcciones técnicas y de precios.

Fecha: 2025-05-30

www.vogels.com

**Vogel's.** For Sure.