BASE 15 M Neigbare TV-Wandhalterung

Entscheidende Vorteile

- Stark und schlicht: stabile, sichere Lösungen zur Befestigung Ihres Fernsehers
- Neigen Sie Ihren TV bis zu 15°, um Spiegelungen zu vermeiden
- Rasten Sie Ihren Fernseher sicher ein

Für Fernseher bis 55 Zoll (140 cm)
BASE 15 M ist eine neigbare TV-Wandhalterung, die für Fernseher mit einer Größe zwischen 32 und 55 Zoll (81 bis 140 cm) und einem Gewicht von bis zu 30 kg geeignet ist. Neigen Sie Ihren Fernseher für den richtigen Blickwinkel Mit der BASE 15 M können Sie Ihren Fernseher um 15 Grad nach vorne neigen, um einen tollen Blickwinkel zu erhalten. Das bedeutet, Sie können Ihren Fernseher höher an der Wand montieren - platzsparend und sicher - ohne Abstriche beim Fernseherlebnis machen zu müssen.

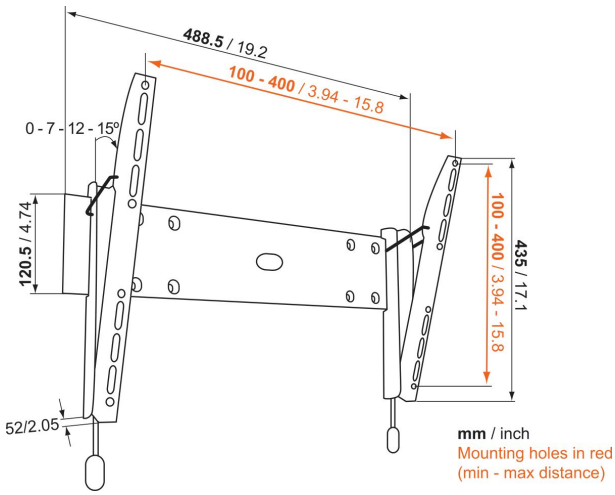

BASE 15 M Neigbare TV-Wandhalterung

Technische Daten

Artikelnummer (SKU)	8343215
Farbe	Schwarz
EAN-Einzelbox	8712285324246
Produktgröße	M
TÜV-zertifiziert	Ja
Neigbar	Bis zu 15° neigbar
Garantie	Lebenslang
Min. Bildschirmgröße (Zoll)	32
Max. Bildschirmgröße (Zoll)	55
Max. Gewichtslast (kg/Lbs)	30 / 66.14
Min. hole pattern	100mm x 100mm
Max. hole pattern	400mm x 400mm
Max. Schraubengröße	M8
Max. Schnittstellenhöhe (mm)	420
Max. Breite der Schnittstelle (mm)	488
Zertifizierungen	TÜV
Min. Abstand zur Wand (mm / inch)	52 / 2.05
Serviceposition	Nein
Wasserwaage enthalten	Nein
Universelles oder festes Lochmuster	Universell

VOGEL'S HOLDING BV (©)

Alle Rechte vorbehalten. Druckfehler, technische Änderungen und Preisänderungen vorbehalten.

Datum: 2023-01-15

Vogel's. For Sure.