TVM 1244 Support TV Orientable

Principaux avantages

- Faites pivoter votre téléviseur jusqu'à 180° grâce à des bras longs de 40 cm
- Inclinaison sécurisée jusqu'à 15°
- Facile à niveler, même après l'installation
- Serre-câbles inclus
- Niveau à bulle gratuit inclus

Support mural TV totalement orientable pour les téléviseurs de 19 à 43 pouces

Confort de vision maximal de tous les angles de la pièce. C'est ce qu'offre ce support mural TV totalement orientable QUICK Full-Motion+. Le support mural peut être tourné jusqu'à 180°. Vous pouvez également l'incliner jusqu'à 15°. L'installation est extrêmement facile. Vous pouvez fixer votre téléviseur au mur en toute sécurité en moins de 30 minutes. Le support mural TV orientable QUICK Full-Motion convient aux téléviseurs de 19 à 43 pouces pesant jusqu'à 15 kg.

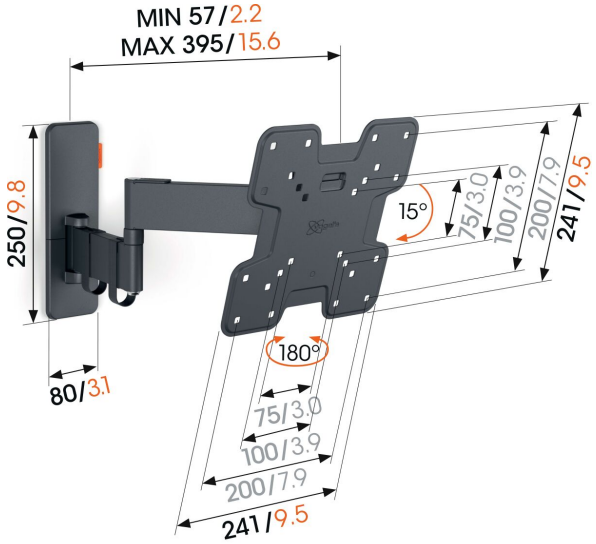

mm/inch
VESA mounting holes

TVM 1244 Support TV Orientable

Spécifications

Dimensions min. écran (pouce)	19
Dimensions max. écran (pouce)	43
Modèle min. trous de fixations hor. (mm)	75
Modèle max. trous de fixations hor. (mm)	200
Modèle min. trous de fixation vert. (mm)	75
Modèle max. trous de fixation vert. (mm)	200
Modèle universel ou fixe de trous de fixation	Fixe
Hauteur max. interface (mm)	241
Largeur max. interface (mm)	241
Charge max. (kg)	15
Charge max. (Lbs)	33.07
Pivoter	Orientable (jusqu'à 180°)
Nombre de points de pivot	3
Inclinaison	Inclinaison jusqu'à 15°
Rangement des câbles	Sangles de câble
Niveau à bulle fourni	Oui
Hauteur	241
Largeur	241
N° d'article (SKU)	1812440
EAN emballage unitaire	8712285361524
Couleur	Gris
Certifications	EPD TÜV
Certifié TÜV	Oui
Garantie	5 ans

VOGEL'S HOLDING BV (©)

Tous droits réservés.
Sous réserve d'erreurs d'impression et de modifications techniques ou de prix.

Date : 2025-06-03

www.vogels.com

Vogel's. For Sure.