TE1164 Моторизованная тележка

тележки комплект TE1164

Размер дисплея: Габариты:600x400 Макс. нагрузка: 160 кг
В комплект входят: • 1x PFTE 7111 Моторизованная тележка для дисплея с коробом • 1x PFB 3407 Интерфейсная панель • 1x PFS 3204 Направляющие для дисплея

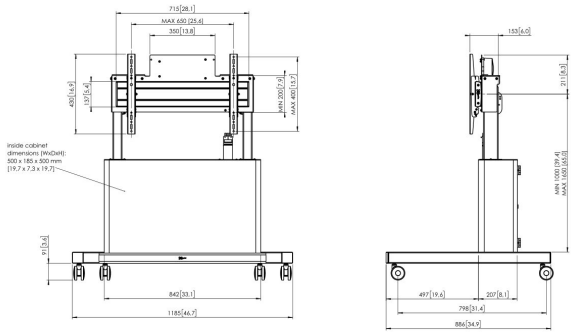

TE1164 Моторизованная тележка

Характеристики

Артикул (SKU)	7911644
Цвет	Серебристый
Код EAN отдельной коробки	8712285339721
Высота	1861
Ширина	1185
Глубина	886
Сертифицирован TÜV	Да
Гарантия	5 лет
Мин. размер экрана (дюймов)	42
Макс. размер экрана (дюймов)	86
Макс. весовая нагрузка (кг/фунты)	160 / 352.74
Сертификаты	CE
Макс. расстояние до пола от центра экрана (мм)	1650
Макс. расстояние между крепежными отверстиями по горизонтали (мм)	600
Макс. расстояние между крепежными отверстиями по вертикали (мм)	400
Мин. расстояние до пола от центра экрана (мм)	1000
Мин. расстояние между крепежными отверстиями по горизонтали (мм)	100
Мин. расстояние между крепежными отверстиями по вертикали (мм)	100
Моторизованный	Да
С дистанционным управлением	Да
Регулировка высоты (mm)	650

VOGEL'S HOLDING BV (©)

Все права защищены. Возможны опечатки и изменение технических параметров и цен.

Дата: 2023-01-27

www.vogels.com

Vogel's. For Sure.