# WALL 2125 Schwenkbare TV-Wandhalterung (Schwarz)

**Für Fernseher bis 40 Zoll (102 cm)**
WALL 2125 ist eine langlebige TV-Wandhalterung, die für Fernseher mit einer Größe von 19 bis 40 Zoll (48 bis 102 cm) und einem Gewicht von bis zu 15 kg geeignet st. Sichern Sie sich den perfekten Blickwinkel Positionieren Sie einen kleinen Fernseher mit der WALL 2125 TV-Wandhalterung an einem praktischen Platz an der Wand oder in einer Ecke in der Küche, im Büro oder im Schlafzimmer. Schwenken Sie Ihren Fernseher ganz einfach weg von der Wand und neigen Sie ihn für den perfekten Blickwinkel hoch oder runter.

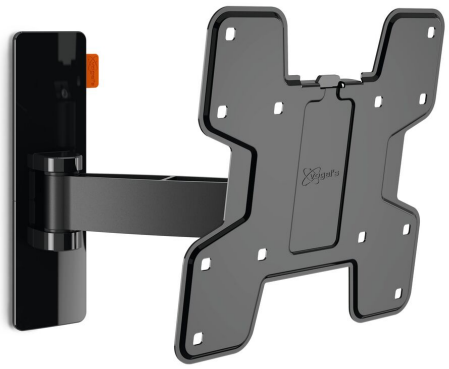

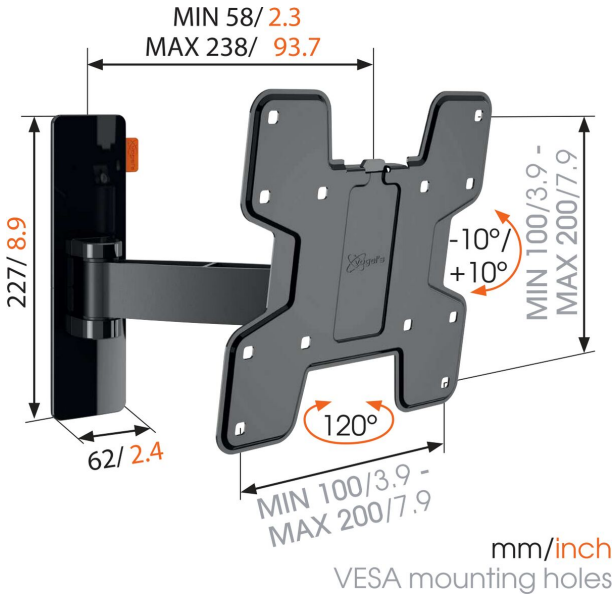

# WALL 2125 Schwenkbare TV-Wandhalterung (Schwarz)

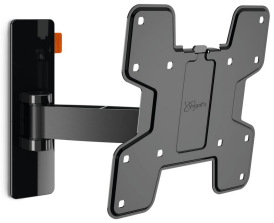

## Technische Daten

| | |
|---|---|
| Artikelnummer (SKU) | 8352060 |
| Farbe | Schwarz |
| EAN-Einzelbox | 8712285327704 |
| Produktgröße | S |
| TÜV-zertifiziert | Ja |
| Neigbar | Neigbar -10°/+10° |
| Drehbar | Beweglich (bis zu 120°) |
| Garantie | Lebenslang |
| Min. Bildschirmgröße (Zoll) | 19 |
| Max. Bildschirmgröße (Zoll) | 40 |
| Max. Gewichtslast (kg/Lbs) | 15 / 33.07 |
| Max. Schraubengröße | M8 |
| Max. Schnittstellenhöhe (mm) | 227 |
| Max. Breite der Schnittstelle (mm) | 318 |
| Zertifizierungen | TÜV |
| Max. Abstand zur Wand (mm / inch) | 238 / 9.37 |
| Min. Abstand zur Wand (mm / inch) | 58 / 2.28 |
| Anzahl der Drehpunkte | 2 |
| Universelles oder festes Lochmuster | Fest |

VOGEL'S HOLDING BV (©)

Alle Rechte vorbehalten. Druckfehler, technische Änderungen und Preisänderungen vorbehalten.

Datum: 2023-01-23

www.vogels.com

**Vogel's.** For Sure.