WALL 1020 Staffa TV Girevole

Benefici chiave

- Adatto anche per il montaggio a parete del monitor
- Inclinabile (fino a -10°/+10°) per evitare i riflessi
- Ruota in modo fluido la tua TV fino a 60°

Assicuratevi la migliore visuale della vostra TV a schermo piatto in qualsiasi angolo della stanza con il supporto TV girevole WALL 1020 per televisioni . Il supporto TV WALL 1020 è perfetto per montare una televisione piccola nella camera dei bambini, in cucina o in ufficio. Godetevi i vostri programmi preferiti mentre preparate la cena in cucina, fate divertire i bambini in modo sicuro nella stanza giochi, o sfruttate il vostro ufficio in modo più efficace senza sacrificare la vostra visuale.

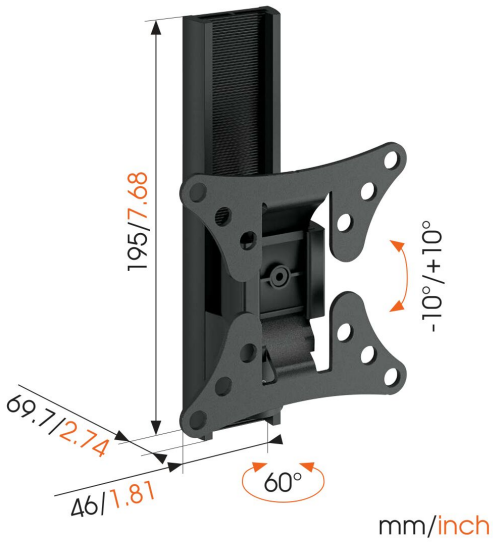

WALL 1020 Staffa TV Girevole

Specifiche

Dimensione minima dello schermo (pollici)	17
Dimensione massima dello schermo (pollici)	26
Disposizione orizzontale massima del foro di montaggio (mm)	100
Disposizione verticale massima del foro di montaggio (mm)	100
Struttura con misure standard o universali	Fisso
Altezza massima dell'interfaccia (mm)	195
Larghezza massima dell'interfaccia (mm)	116
Massimo peso di carico (kg)	15
Massimo peso di carico (Lbs)	33.07
Rotazione	Movimento limitato (fino a 60°)
Numero di punti perno	1
Inclinazione	Inclinazione -10°/+10°
Numero dell'articolo (SKU)	8351060
EAN scatola singola	8712285320620
Colore	Nero
Certificazioni	TÜV
Certificazione TÜV	Sì
Garanzia	A vita

VOGEL'S HOLDING BV (©)

Tutti i diritti riservati
Soggetto a errori di stampa, modifiche tecniche e di prezzo.

Data: 2025-05-29

www.vogels.com

Vogel's. For Sure.