WALL 3125 Schwenkbare TV-Wandhalterung

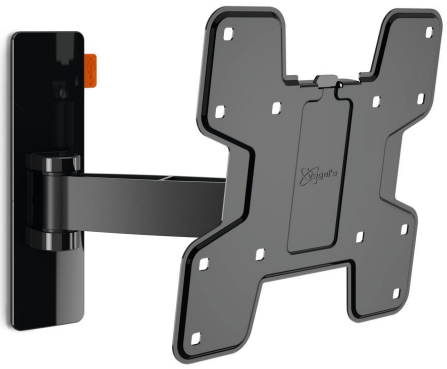

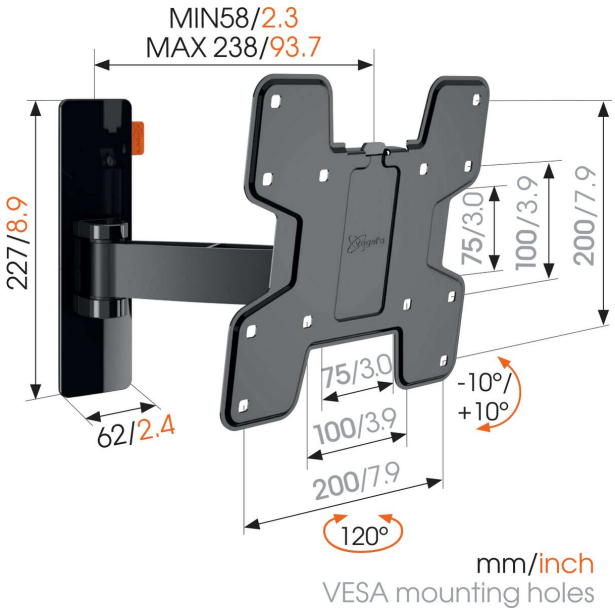

Entscheidende Vorteile

- Auch für die Wandmontage Ihres Monitors geeignet
- Verstecken Sie Ihre Kabel
- Neigen Sie Ihren TV bis zu -10°/+10°, um Spiegelungen zu vermeiden
- Richten Sie Ihren Fernseher selbst nach der Installation noch ganz einfach aus
- Markieren Sie das erste Bohrloch ganz einfach mit der TV Mount Guide App!

TV-Wandhalterung mit Drehfunktion für Fernseher bis zu 15 kg

Die voll bewegliche TV-Wandhalterung WALL 3125 trägt Fernseher mit einem Gewicht von bis zu 15 kg. Mit der WALL 3125 lässt sich nahezu jeder Fernseher zwischen 19" und 43" (48-109 cm) an der Wand montieren. Der maximale Drehwinkel beträgt 120° und der max. Neigewinkel beträgt 20°.

WALL 3125 Schwenkbare TV-Wandhalterung

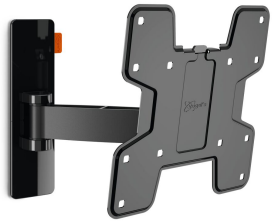

Technische Daten

Artikelnummer (SKU)	8352110
Farbe	Schwarz
EAN-Einzelbox	8712285335303
Produktgröße	S
TÜV-zertifiziert	Ja
Neigbar	Neigbar -10°/+10°
Drehbar	Beweglich (bis zu 120°)
Garantie	Lebenslang
Min. Bildschirmgröße (Zoll)	19
Max. Bildschirmgröße (Zoll)	43
Max. Gewichtslast (kg/Lbs)	15 / 33.07
Max. Schraubengröße	M8
Max. Schnittstellenhöhe (mm)	227
Max. Breite der Schnittstelle (mm)	318
Kabelführung	Kabelhalter
Zertifizierungen	TÜV
Max. Abstand zur Wand (mm / inch)	238 / 9.37
Max. horizontale Lochung (mm)	200
Max. vertikale Lochung (mm)	200
Min. Abstand zur Wand (mm / inch)	58 / 2.28
Anzahl der Drehpunkte	2
Universelles oder festes Lochmuster	Fest

VOGEL'S HOLDING BV (©)

Alle Rechte vorbehalten. Druckfehler, technische Änderungen und Preisänderungen vorbehalten.

Datum: 2023-01-15

www.vogels.com

Vogel's. For Sure.