Parts list SOUND 3550

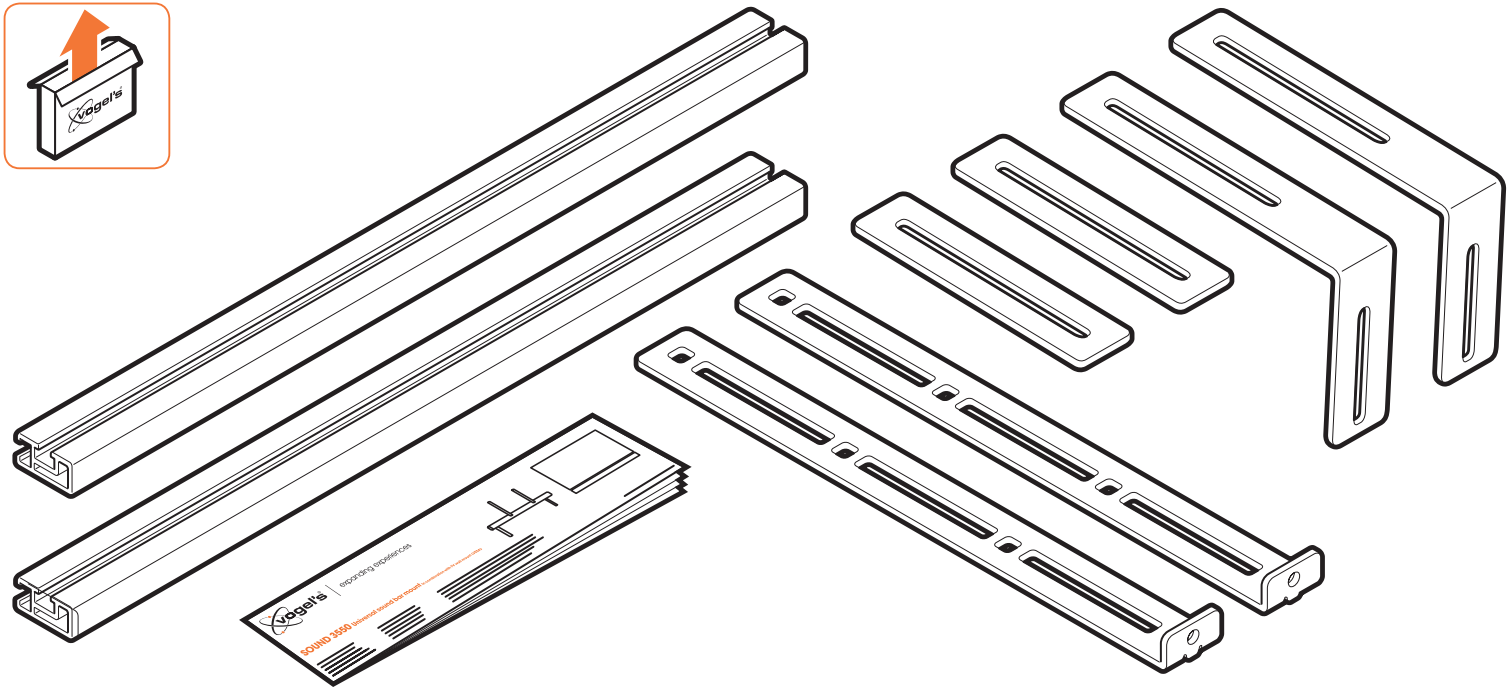

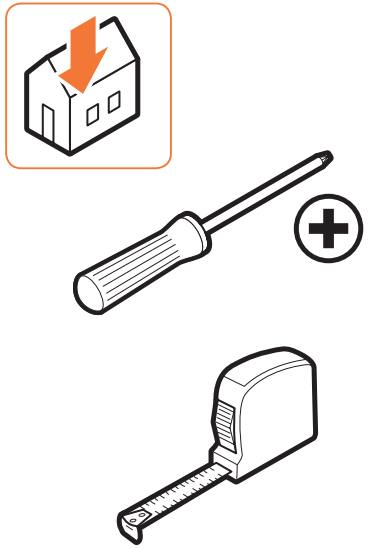

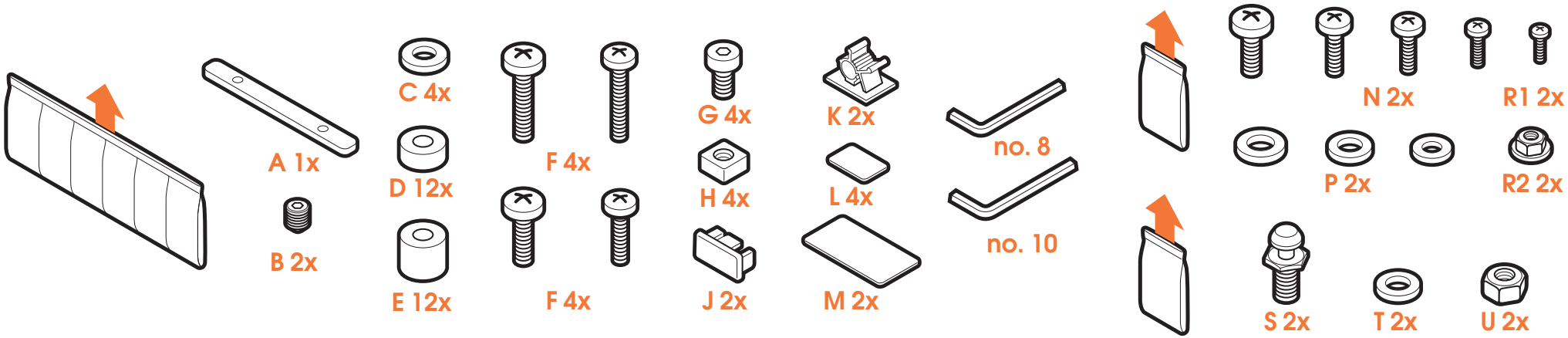

M000167_00

EN Warning

Please read the warning and mounting instructions carefully before using this product. **Be aware that correct mounting and/or installation of this product is strictly required!** There is a substantial risk of injury and/or damage to your sound bar, screen and/or other objects if the mounting and/or installation is technically incorrect. Vogel's recommends that the mounting and/or installation of this product should be carried out by a suitably qualified expert. Vogel's cannot be held responsible for any injury and/or damage caused by incorrect installation. Please consult the manuals for your flat-screen, sound bar and TV wall mount and ensure that the total weight of the screen together with the sound bar is within the maximum weight limit specified for the TV wall mount. Note that not all the sound bar mounting accessories provided are required for the installation of any one sound bar.

DE Warnung

Bitte lesen Sie die Warn- und Montagehinweise vor Verwendung des Produkts sorgfältig durch. **Es muss unbedingt auf die korrekte Montage und/oder Installation des Produkts geachtet werden!** Es besteht eine erhebliche Gefahr von Verletzungen und/oder Schäden an der Soundbar und/oder anderen Gegenständen, sollte die Montage und/oder Installation falsch durchgeführt werden. Vogel's empfiehlt, die Montage und/oder Installation dieses Produkts von einer fachkundigen Person ausführen zu lassen. Vogel's übernimmt keine Verantwortung für Verletzungen und/oder Schäden, die durch eine falsche Installation verursacht werden. Bitte sehen Sie in den Handbüchern für Ihren Flachbildschirm, die Soundbar und den TV-Wandhalter nach und vergewissern Sie sich, dass das Gesamtgewicht zusammen mit der Soundbar das für den TV-Wandhalter angegebene Höchstgewicht nicht übersteigt. Beachten Sie, dass nicht alle mitgelieferten Zubehörteile für die Soundbar-Montage für die Installation einer einzigen Soundbar erforderlich sind.

FR Avertissement

Veuillez lire attentivement l'avertissement et les instructions de montage avant d'utiliser ce produit. **N'oubliez pas que le montage et/ou l'installation corrects de ce produit sont indispensables !** Un montage et/ou une installation techniquement erronés entraînent un risque sérieux de blessure et/ou d'endommagement de votre sound bar et/ou d'autres objets.
Vogel's recommande de confier le montage et/ou l'installation de ce produit à un spécialiste correctement qualifié. Vogel's décline toute responsabilité en cas de blessure et/ou dommage découlant d'une installation erronée. Veuillez consulter les manuels de votre écran plat, de votre sound bar et de votre support de téléviseur et vous assurer que le poids total combiné de l'écran et de la sound bar ne dépasse pas le poids maximum spécifié sur le support mural. Notez que pas tous les accessoires de montage de la sound bar écran fournis sont nécessaires à l'installation de n'importe quelle sound bar..

NL Waarschuwing

Lees de waarschuwing en de montage-instructies zorgvuldig door voordat u het product gebruikt. **Het is absoluut noodzakelijk dat dit product op de juiste manier wordt gemonteerd en/of geïnstalleerd!** Er bestaat een groot risico op letsel en/of schade aan de soundbar en/of aan andere voorwerpen als de montage en/of installatie niet op een technisch juiste wijze wordt uitgevoerd. Vogel's adviseert de montage en/of installatie van dit product te laten uitvoeren door een vakkundig installateur. Vogel's kan niet aansprakelijk worden gesteld voor enig letsel en/of enige schade, veroorzaakt dooreen onjuiste installatie. Raadpleeg de handleidingen voor uw flatscreen, sound bar en tv-wandsteun en zorg dat het totale gewicht van het scherm met de sound bar binnen de maximale gewichtslimiet ligt die voor de tv-wandsteun is aangegeven. Let op: u hebt niet voor elke soundbar alle meegeleverde montageonderdelen nodig.

ES Advertencia

Lea atentamente la advertencia y las instrucciones montaje antes de usar este producto. **¡Tenga en cuenta que es obligatorio montar e instalar correctamente este producto!** Hay un riesgo importante de que se produzcan lesiones personales o daños a la barra de sonido o a otros objetos si el montaje o la instalación no son correctos técnicamente. Vogel's recomienda encargar el montaje y la instalación de este producto a un experto con la cualificación adecuada. Vogel's no será responsable de las lesiones o los daños causados por una instalación incorrecta. Consulte los manuales de la pantalla plana, la barra de sonido y el soporte de pared para TV y compruebe que el peso total de la pantalla junto con la barra de sonido está dentro del límite especificado para el soporte de pared.
El paquete contiene diversos accesorios de montaje para barras de sonido, aunque no hará falta usar todos ellos para instalar una barra específica.

IT Avvertenze

Leggere attentamente le avvertenze e le istruzioni di montaggio prima di usare questo prodotto. **E' assolutamente necessario che il prodotto venga montato e/o installato correttamente!** In caso di montaggio e/o installazione tecnicamente incorretta, esiste un rischio sostanziale di farsi male e/o danneggiare la barra audio e/o altri oggetti. Vogel's consiglia di fare eseguire il montaggio e/o l'installazione del prodotto da parte di un esperto qualificato per eseguire questo lavoro. Vogel's non potrà essere ritenuta responsabile per eventuali lesioni e/o danni causati da un'installazione incorretta. Si prega di consultare i manuali del proprio schermo piatto, barra audio e supporto da parete per TV e accertarsi che il peso totale dello schermo insieme alla barra audio non superi il limite di peso massimo specificato per il supporto da parete per TV. Da notare che non tutti gli accessori forniti per il montaggio della barra audio sono necessari all'installazione di tutti i tipi di barra audio.

PT Aviso

Leia cuidadosamente o aviso e as instruções de montagem antes de utilizar este produto. **Esteja ciente de que é estritamente necessária a instalação e/ou montagem correcta deste produto!** Existe um risco substancial de ferimento e/ou dano para a barra de som e/ou a outros objectos se a montagem e/ou a instalação estiver tecnicamente incorrecta. A Vogel's recomenda que a montagem e/ou a instalação deste produto sejadeve ser efectuada por um perito devidamente qualificado. A Vogel's não é responsável por qualquer ferimento e/ou dano causado por uma instalação incorrecta. Consulte os manuais do seu ecrã plano, barra de som e suporte de parede do televisor e certifique-se que o peso total do ecrã, juntamente com a barra de som, se encontra dentro do limite de peso máximo especificado para o suporte de parede do televisor. Tenha em atenção que nem todos os acessórios fornecidos para montagem da barra de som são necessários para a instalação de qualquer determinada barra de som.

EL Προειδοποίηση

Παρακαλούμε διαβάστε προσεκτικά την προειδοποίηση και τις οδηγίες στερέωσης, πριν από τη χρήση αυτού του προϊόντος. **Θα πρέπει να έχετε υπ' όψη σας ότι η σωστή στερέωση και/ή εγκατάσταση του προϊόντος αυτού είναι απολύτως απαραίτητη!** Υπάρχει σοβαρός κίνδυνος τραυματισμού και/ή ζημιάς στο soundbar και/ή σε άλλα αντικείμενα, εάν η στερέωση και/ή η τοποθέτηση δεν είναι τεχνικά σωστή. Η Vogel's συνιστά η στερέωση και/ή εγκατάσταση του προϊόντος αυτού θα γίνεται από εξειδικευμένο τεχνικό με κατάλληλες γνώσεις. Η Vogel's δεν φέρει ευθύνη για τυχόν τραυματισμό και/ή βλάβη η οποία έχει προκαλείται από εσφαλμένη εγκατάσταση. Συμβουλευτείτε τα εγχειρίδια της επίπεδης οθόνης σας, του soundbar και της επίτοιχης βάσης τηλεόρασης, και βεβαιωθείτε ότι το συνολικό βάρος της οθόνης μαζί με το soundbar δεν υπερβαίνει το ανώτατο όριο βάρους που προδιαγράφεται για την επίτοιχη βάση τηλεόρασης. Σημειωτέον ότι δεν είναι όλα τα παρεχόμενα εξαρτήματα στερέωσης του soundbar απαραίτητα για την εγκατάσταση ενός συγκεκριμένου soundbar.

SV Varning

Läs varningen och monteringsanvisningarna noggrant innan du använder denna produkt. **Observera att korrekt montering och/eller installation av denna produkt är absolut nödvändig!** Det finns en påtaglig risk för skador på soundbar-högtalaren och/eller andra föremål om monteringen och/eller installationen är tekniskt felaktig. Vogel's rekommenderar att monteringen och/eller installationen av denna produkt utförs av en kvalificerad expert. Vogel's ansvarar inte för skador till följd av felaktig installation. Se platt-tv:ns, soundbarens och tv-väggfästets manualer och se till att skärmens och soundbarens totala vikt är inom tv-väggfästets högsta tillåtna vikt. Observera att inte alla soundbar-högtalarmonteringstillbehör som bifogas behövs för installationen av alla soundbar-högtalare.

PL Ostrzeżenie

Przed rozpoczęciem użytkowania produktu należy uważnie przeczytać ostrzeżenia i instrukcję montażu. **Montaż i (lub) instalację produktu trzeba wykonać poprawnie!** W przeciwnym razie istnieje duże ryzyko zranienia ludzi oraz uszkodzenia listwy głośnikowej soundbar i innych przedmiotów. Firma Vogel's zaleca, żeby montaż i instalację produktu wykonał odpowiednio wykwalifikowany specjalista. Firma Vogel's nie ponosi odpowiedzialności za jakiekolwiek uszkodzenia ciała i szkody spowodowane nieprawidłową instalacją. Należy sprawdzić w instrukcjach urządzenia płaskoekranowego, listwy dźwiękowej i uchwytu ściennego telewizora, czy całkowity ciężar urządzenia wraz z listwą dźwiękową nie przekracza wartości granicznej ciężaru określonej dla uchwytu ściennego. Nie wszystkie dostarczone elementy montażowe do listwy głośnikowej soundbar są przeznaczone do instalacji każdego urządzenia.

RU Предупреждение

Необходимо внимательно прочитать предупреждения и инструкции по монтажу перед началом использования этого изделия. **Следует строго соблюдать правильность выполнения монтажа и/или установки этого изделия!** В случае технически неправильной установки или монтажа существует значительный риск травмирования или повреждения вашей звуковой панели и/или других предметов. Компания Vogel's рекомендует привлекать для установки или монтажа изделия специалиста с соответствующей квалификацией. Компания Vogel's не несет ответственности за травмы или повреждения, причиненные вследствие неправильной установки. Пожалуйста, ознакомьтесь с инструкциями к плоскому экрану, звуковой панели и настенному кронштейну для телевизора и убедитесь, чтобы общий вес экрана и звуковой панели не превышал максимально допустимого значения, указанного для настенного кронштейна. Помните, что для монтажа звуковой панели Вам не потребуется весь прилагаемый монтажный набор.

CZ Upozornění

Před použitím tohoto produktu si prosím pozorně přečtěte toto upozornění a pokyny k montáži. **Upozorňujeme, že se přísně vyžaduje správná montáž a/nebo instalace tohoto produktu!** Existuje vážné riziko zranění a/nebo poškození podélného reproduktoru a/nebo jiných předmětů, pokud montáž a/nebo instalace není provedena technicky správně. Společnost Vogel's doporučuje, aby montáž a/nebo instalaci tohoto produktu provedl odborník s příslušnou kvalifikací. Společnost Vogel's nenese odpovědnost za zranění a/nebo škodu způsobenou v důsledku nesprávné instalace. Upozorňujeme, že balení produktu obsahuje příslušenství. Prostudujte prosím příručky ke své ploché obrazovce a zvukové liště a zajistěte, aby celková hmotnost obrazovky a zvukové lišty nepřesahovala maximální hodnotu hmotnosti stanovené pro nástěnný držák televizoru. Při montáži jednotlivých typů reproduktorů není nutné použít vždy všechny položky tohoto příslušenství.

SK Upozornenie

Pred použitím tohto výrobku si prečítajte upozornenie a montážny návod. **Uvedomte si, že sa prísne vyžaduje správne upevnenie a/alebo montáž tohto výrobku!** Ak upevnenie alebo montáž vykonáte technicky nesprávne, hrozí značné riziko poranenia alebo poškodenia zvukového panela alebo iných predmetov. Spoločnosť Vogel's odporúča zveriť upevnenie alebo montáž tohto výrobku primerane kvalifikovanému odborníkovi. Spoločnosť Vogel's nemôže byť zodpovedná za zranenie ani škody spôsobené nesprávnou montážou. Preštudujte si návody pre svoj televízor s plochou obrazovkou, zvukovú tyč a nástenný držiak televízora, aby ste sa uistili, že celková hmotnosť obrazovky spolu so zvukovou tyčou je v rámci maximálneho hmotnostného limitu nástenného držiaka televízora. Na montáž konkrétneho zvukového panela nemusí byť potrebné všetko dodané montážne príslušenstvo zvukového panela.

HU Figyelmeztetés

Kérjük, hogy a termék használata előtt olvassa el a figyelmeztetést és a szerelési utasítást. **Ne feledje, hogy elengedhetetlen a termék helyes felszerelése és/vagy telepítése!** Jelentős kockázata van a sérülésnek és/vagy a hangprojektor, illetve egyéb tárgyak károsodásának, ha a felszerelés és/vagy telepítés műszakilag nem megfelelő. A Vogel's azt javasolja, hogy a terméknek felszerelését és/vagy telepítését megfelelően képzett szakember végezze. A Vogel's nem tehető felelőssé a helytelen telepítés által okozott semmilyen sérülésért és/vagy kárért. Nézze meg a sikképernyős TV, a hangprojektor és a TV fali tartó kézikönyvét, és győződjön meg róla, hogy a televízió és a hangprojektor együttes súlya nem haladja meg a TV fali tartóhoz megadott maximális súly értékét. Felhívjuk a figyelmét, hogy a hangprojektor felszereléséhez mellékelt tartozékok közül nem mindegyikre van szükség egy adott hangprojektor telepítéséhez.

TR Uyarı

Lütfen bu ürünü kullanmadan önce bu uyarıyı ve montaj talimatlarını dikkatlice okuyun. **Bu ürünün kesinlikle doğru bir şekilde monte edilmesi ve/veya kurulması hususunda dikkatli olun.** Monte ve/veya kurulumun teknik olarak yanlış yapılması durumunda sound bar ve/veya diğer objelerde hasar oluşması ve/veya yaralanma meydana gelme riski fazladır. Vogel, bu ürünün monte ve/veya kurulumunun uygun niteliklere sahip bir uzman tarafından yapılmasını tavsiye etmektedir. Vogel, yanlış kurulumdan kaynaklanan herhangi bir yaralanma ve/veya hasardan sorumlu tutulamaz. Lütfen düz ekran TV'nizin, sound bar'ın ve TV duvara askı aparatınızın kullanım kılavuzlarına bakın ve ekran ile sound bar'ın toplam ağırlığının TV askı aparatının maksimum ağırlık sınırları dahilinde olduğundan emin olun. Mevcut olan sound bar monte teçhizatlarının tümünün herhangi bir sound bar için gerekli olmadığına dikkat edin.

RO Avertisment

Vă rugăm să citiţi cu atenţie avertismentul şi instrucţiunile de montare înainte de a utiliza acest produs. **Reţineţi faptul că montarea şi/sau instalarea corectă a acestui produs sunt strict necesare!** Există un pericol considerabil de accidentare şi/sau deteriorare a ecranului şi/sau a altor obiecte dacă montarea şi/sau instalarea sunt incorecte din punct de vedere tehnic. Vogel's recomandă ca montarea şi/sau instalarea acestui produs să fie efectuată de către un expert cu un nivel corespunzător de calificare. Vogel's nu îşi poate asuma răspunderea pentru eventuale accidentări şi/sau avarii cauzate de o instalare incorectă. Vă rugăm consultaţi manualul ecranului plat, al barei de sunet şi al suportului TV de perete şi asiguraţi-vă că greutatea totală a ecranului împreună cu a barei de sunet nu depăşeşte limita maximă de greutate specificată pe suportul TV. Reţineţi faptul că nu toate accesoriile de montare furnizate pentru bara de sunet sunt necesare pentru instalarea unui singur tip de bară de sunet.

UK Попередження

Уважно прочитайте попередження та інструкції з монтажу, перш ніж користуватися виробом. **Слід суворо дотримуватись правильного виконання монтажу та/або установки цього виробу.** Якщо монтаж або установка були виконані технічно неправильно, існує значний ризик травмування та/або пошкодження звукової панелі чи інших об'єктів. Компанія Vogel's рекомендує залучати до монтажу та/або встановлення виробу лише спеціалістів відповідної кваліфікації. Компанія Vogel's не несе відповідальності за будь-які травми або пошкодження, що були спричинені неправильною установкою. Скористайтеся керівництвами для вашого плаского монітору, звукової панелі й настінного кронштейну та переконайтеся, що загальна вага екрану разом із звуковою панеллю не виходить за максимальні вагові обмеження, встановлені для настінного кронштейну телевізора. Майте на увазі, що для монтажу звукової панелі вам не знадобиться весь монтажний набір, що додається.

BG Предупреждение

Моля, прочетете внимателно инструкциите относно предупрежденията и монтажа, преди да използвате този продукт. **Бъдете наясно, че правилният монтаж и/или инсталиране на този продукт е стриктно задължителен!** Съществува значителен риск от нараняване и/или повреда на саундбара и/или други предмети, ако монтажът и/или инсталирането е технически неправилно. Vogel препоръчва монтирането и/или инсталирането на този продукт да се извърши от подходящо квалифициран експерт. Vogel не може да бъде подведена под отговорност за наранявания и/или повреди, причинени от неправилен монтаж. Моля, вижте ръководствата за Вашия плоск екран, саундбар и конзолата за стена и се уверете, че общото тегло на екрана и саундбара е в рамките на лимита за максимално тегло, определен за конзолата за стена за телевизора. Имайте предвид, че не всички предоставени монтажни аксесоари за саундбара са необходими за монтажа на всеки саундбар.

JA 警告

本製品を使用する前に、警告および取り付け説明書をよくお読みください。**本製品は、必ず正しい取り付けおよび設置を行ってください。取り付けや設置が技術的に誤っている場合、怪我やサウンド バーおよびその他のオブジェクトの損傷が発生する危険性が高まります。**
Vogel では、本製品の取り付けおよび設置を適切な資格を持つ専門家が行うことを 推奨しています。Vogel は、不適切な設置によって発生 した怪我や損傷 に対して一切責任を負いません。フラット スクリーン、サウンド バーおよびテレビ ウォール マウントの説明書を参照し、スクリーンとサウンド バーの合計重量がテレビ ウォール マウントに指定されている最大重量の制限内であることを確認してください。いずれかのサウ ンドバーを設置するに あたり、同梱されているすべてのサウンド バー取 り付けアクセサリが必 要となるわけではありません。

ZH 警告

使用此产品前请认真阅读警告和装配说明。请注意，必须严格按照正确方法进行产品装配和/或安装！如果装配和/或安装出现技术错误，可能对您的条形音箱和/或其它器件造成实质性损坏和/或损毁。Vogel’s 建议应由具备适当资格的技师来进行此产品的装配和/或安装。由于错误安装而引起的产品损坏或损毁，Vogel’s 概不负责。 请查阅您的平面屏幕、条形音箱和电视壁挂架的手册，确保屏幕和条形音箱的总重量不超过指定的电视壁挂架最大承重量。 请注意，并非每一条形音箱的安装都须使用所提供的全部条形音箱安装配件。