PFD 8543 Крепление для монитора, подвижное белый

Данное настольное крепление Vogel's специально разработано для интенсивного профессионального использования. Регулируемые подшипники, три точки поворота, система укладки кабелей и универсальный конфигуратор Flexmount†™ обеспечивают исключительную производительность и отличное качество. Стильный дизайн подходит к любому интерьеру и типу стола.

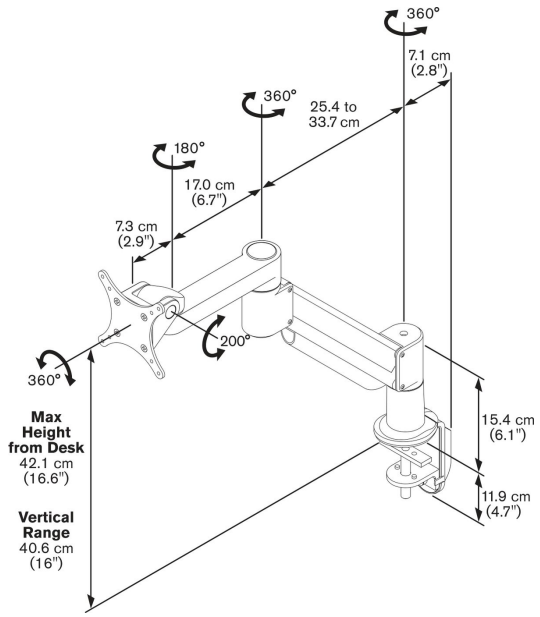

PFD 8543 Крепление для монитора, подвижное белый

Характеристики

Артикул (SKU)	7185431
Цвет	Белый
Код EAN отдельной коробки	8712285338953
Высота	421
Наклон	Наклон на угол до 200°
Поворот	До 360 °
Гарантия	10 лет
Макс. весовая нагрузка (кг/фунты)	11 / 24.25
Макс. высота крепежного элемента (мм)	115
Макс. ширина крепежного элемента (мм)	115
Регулируемая глубина	True
Регулируемая высота	True
Пневмопружина	True
Макс. размер экрана (дюймов)	29
Мин. размер экрана (дюймов)	10
Мин. весовая нагрузка (кг)	5.6
Количество точек поворота	3

VOGEL'S HOLDING BV (©)

Все права защищены. Возможны опечатки и изменение технических параметров и цен.

Дата: 2023-02-08

www.vogels.com

Vogel's. For Sure.