SoundMount (NEXT 8365) Support TV Orientable avec Son intégré

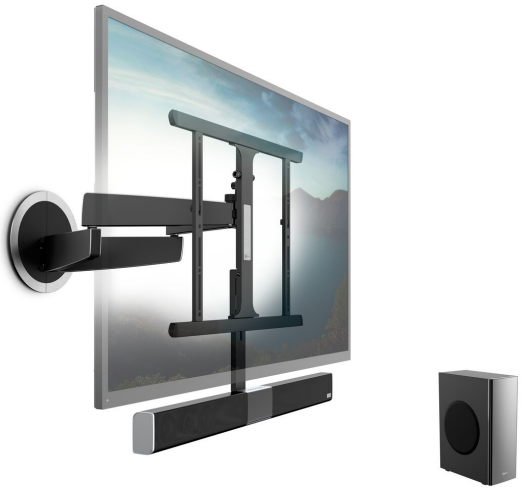

Principaux avantages

- Le premier support mural avec barre de son intégrée
- Contrôler la barre de son avec la télécommande de votre TV
- L'expérience audiovisuelle ultime,où que vous soyez dans la pièce
- Subwoofer sans fil pouvant se placer n'importe où
- Streaming audio par Bluetooth possible

Un son parfait qui pivote avec votre téléviseur

Les téléviseurs deviennent de plus en plus plats et légers. Mais cette évolution se fait au détriment de la qualité acoustique. Heureusement, le SoundMount™ permet de résoudre ce problème. Ce support de téléviseur combine notre support mural pivotant high-end (le DesignMount de Vogel's) avec une soundbar intégrée (munie d'un subwoofer sans fil). Cela vous permet de profiter depuis n'importe quel endroit dans la pièce d'une image et d'un son parfaits.

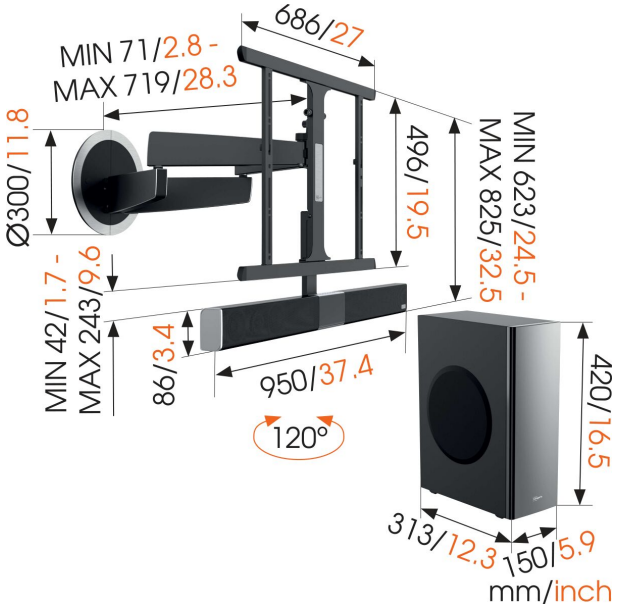

SoundMount (NEXT 8365)
Support TV Orientable avec Son intégré

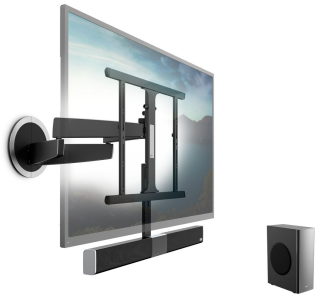

Spécifications

Contrôle par appli	Non
Télécommandé	Non
Dimensions min. écran (pouce)	40
Dimensions max. écran (pouce)	65
Min. hole pattern	200mm x 200mm
Max. hole pattern	600mm x 400mm
Modèle max. trous de fixations hor. (mm)	600
Modèle max. trous de fixation vert. (mm)	400
Modèle universel ou fixe de trous de fixation	Universel
Hauteur max. interface (mm)	496
Largeur max. interface (mm)	686
Charge max. (kg)	30
Charge max. (Lbs)	66.14
Pivoter	Rotation (jusqu'à 120°)
Nombre de points de pivot	4
Rangement des câbles	Velcro pour câble Gestion des câbles intégrée au bras Serre-câbles pour gestion des câbles à l'arrière de votre téléviseur
Subwoofer sans fil	Oui
Formats audio	Son haute-résolution PCM linéaire max. 192 kHz / 24 bits
Streaming audio par Bluetooth	Oui
Barre de son réponse en fréquence	180 Hz-20 kHz
Subwoofer réponse en fréquence	40 Hz-150 Hz
Barre de son intégrée	Oui
Puissance audio subwoofer	150
Puissance audio (totale)	300
Voltage (V)	230 V, 50 Hz
N° d'article (SKU)	8735080
EAN emballage unitaire	8712285330629
Couleur	Noir
Certifications	CE CB TÜV
Certifié TÜV	Oui
Garantie	À vie
Gu[illegible]lectrical parts	2 ans

VOGEL'S HOLDING BV (©)

Tous droits réservés.
Sous réserve d'erreurs d'impression et de modifications techniques ou de prix.

Date : 2025-05-28

www.vogels.com

Vogel's. For Sure.