TVM 3463 Staffa TV Girovole

Benefici chiave

- Ideale per TV OLED
- Design minimalista e senza soluzione di continuità
- Movimento OneFinger™ fluido - Grazie ai cuscinetti rivestiti e alle staffe di precisione in acciaio
- Blocca e rilascia facilmente con TiltAnchor™
- Tieni la tua TV sempre in piano (orizzontalmente e verticalmente)

Supporto a parete per TV Full-Motion, per TV OLED da 32 a 65 pollici - elegante e sicuro

Sei alla ricerca di un supporto a parete sicuro e completamente girevole per la tua delicata TV OLED? Un supporto a parete che si abbini perfettamente al design minimalista del tuo televisore? Ti presentiamo l'elegante supporto a parete per TV COMFORT Full-Motion+. Questo supporto a parete è adatto a TV da 32 a 65 pollici con peso fino a 25 kg. Può ruotare addirittura di 180°. Ciò ti permette di goderti senza sforzo la tua splendida TV OLED da qualsiasi punto della stanza.

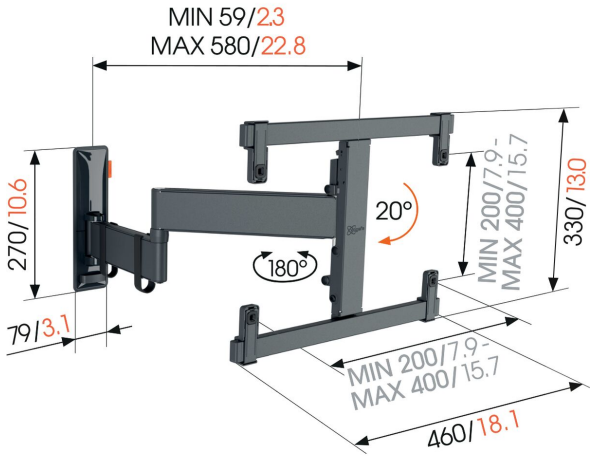

mm/inch
VESA mounting holes

TVM 3463 Staffa TV Girovole

Specifiche

Numero dell'articolo (SKU)	3834630
Colore	Nero
EAN scatola singola	8712285355806
Dimensione prodotto	M OLED
Certificazione TÜV	Sì
Inclinazione	Inclinazione fino a 20°
Rotazione	Movimento completo (fino a 180°)
Garanzia	10 anni
Dimensione minima dello schermo (pollici)	32
Dimensione massima dello schermo (pollici)	65
Massimo peso di carico (kg/Lbs)	25 / 55.12
Min. hole pattern	200mm x 200mm
Max. hole pattern	400mm x 400mm
Dimensione massima del bullone	M8
Altezza massima dell'interfaccia (mm)	430
Larghezza massima dell'interfaccia (mm)	460
Gestione del cablaggio	Fermacavo
Certificazioni	TÜV
Distanza massima dal muro (mm / inch)	580 / 22.83
Disposizione orizzontale massima del foro di montaggio (mm)	400
Disposizione verticale massima del foro di montaggio (mm)	400
Distanza minime dal muro (mm / inch)	59 / 2.32
Disposizione orizzontale minime del foro di montaggio (mm)	200
Disposizione verticale minime del foro di montaggio (mm)	200
Numero di punti perno	3
Livella inclusa	Sì
Struttura con misure standard o universali	Universale

VOGEL'S HOLDING BV (©)

Tutti i diritti riservati
Soggetto a errori di stampa, modifiche tecniche e di prezzo.

Data: 2023-01-29

www.vogels.com

Vogel's. For Sure.