MA 2010 uchwyt uchylny do telewizora

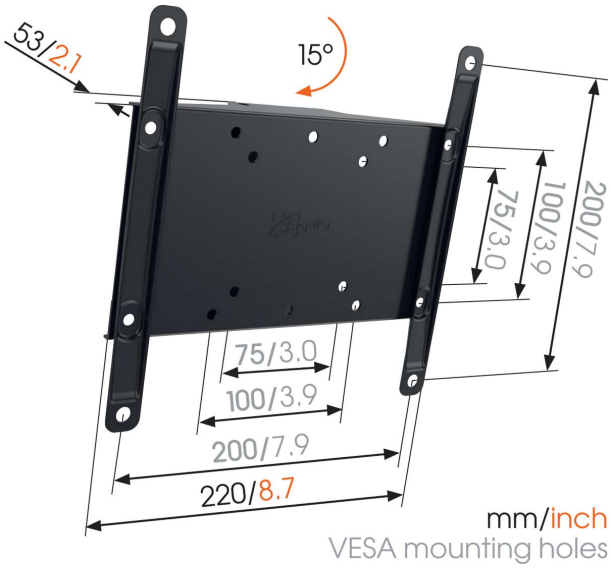

Kluczowe atuty

- Avoid reflections: tilt up to 15°
- Tested up to 3 times max. TV weight
- Mount your TV exactly where you want it to be
- Easily remove to install your cables
- Niezawodna jakość w przystępnej cenie

For TVs up to 43 inch (102 cm)
TVs up to 30 kg and 43 inches fit perfectly on an MA 2010 wall mount. A small but sturdy TV mount that is perfect for the bedroom or bathroom.

MA 2010 uchwyt uchylny do telewizora

Specyfikacja

Numer artykułu (SKU)	8552010
Kolor	Czarny
Kod EAN pojedynczego opakowania	8712285331268
Rozmiar produktu	S
Certyfikat TÜV	Tak
Uchylny	Uchylny do 15°
Gwarancja	2-letnia
Min. rozmiar ekranu (cale)	19
Maks. rozmiar ekranu (cale)	43
Maks. nośność (kg/Lbs)	30 / 66.14
Maks. rozmiar śrub	M8
Maks. wysokość części łączącej (mm)	220
Maks. szerokość części łączącej (mm)	220
Certyfikaty	TÜV
Min. odległość od ściany (mm / inch)	53 / 2.09
Uniwersalny lub stały rozkład otworów montażowych	Nieruchomy

VOGEL'S HOLDING BV (©)

Wszystkie prawa zastrzeżone. Z zastrzeżeniem błędów drukarskich, technicznych i zmian cen.

Data: 2023-01-13

www.vogels.com

Vogel's. For Sure.