WALL 2225 Obrotowy uchwyt do telewizora (biały)

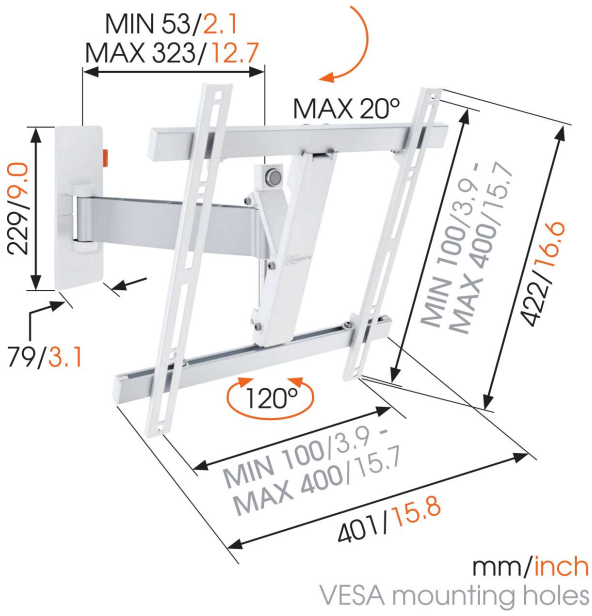

WALL 2225 Obrotowy uchwyt do telewizora (biały)

Specyfikacja

Numer artykułu (SKU)	8352071
Kolor	Biały
Kod EAN pojedynczego opakowania	8712285325465
Rozmiar produktu	M
Uchylny	Uchylny do 20°
Obrót	Obrotowy (do 120°)
Gwarancja	Dożywotnia
Min. rozmiar ekranu (cale)	32
Maks. rozmiar ekranu (cale)	55
Min. hole pattern	100mm x 100mm
Max. hole pattern	400mm x 400mm
Maks. rozmiar śrub	M8
Maks. wysokość części łączącej (mm)	422
Maks. szerokość części łączącej (mm)	401
Certyfikaty	TÜV
Maks. odległość od ściany (mm / inch)	320 / 12.60
Min. odległość od ściany (mm / inch)	55 / 2.17
Liczba punktów obrotu	2
Uniwersalny lub stały rozkład otworów montażowych	Uniwersalny

VOGEL'S HOLDING BV (©)

Wszystkie prawa zastrzeżone. Z zastrzeżeniem błędów drukarskich, technicznych i zmian cen.

Data: 2023-01-27

www.vogels.com

Vogel's. For Sure.