PFW 4210 soporte de pared para pantalla

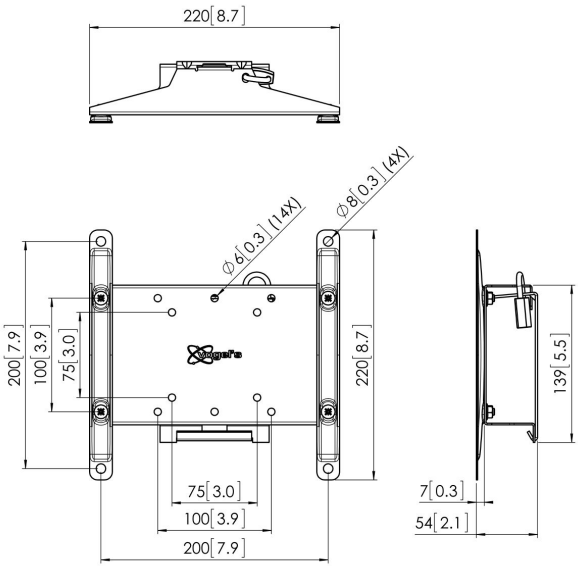

Beneficios clave

- Instalación fácil
- Diseño elegante
- Prevención antirrobo

Sistema de montaje antirrobo para espacios públicos
El soporte de pared PFW 4210 con función de inclinación y mecanismo de bloqueo ayuda a evitar el robo de pantallas planas en lugares públicos. El sistema de montaje PFW 4210 se ha diseñado especialmente para el sector hostelero y para lugares públicos donde no puede haber una vigilancia continua. El mecanismo de bloqueo evita que se pueda extraer la pantalla, pero sin obstaculizar el acceso a esta para reparaciones y mantenimiento. Además, este mecanismo impide que la pantalla se golpee accidentalmente con la pared. Cuando se monta una pantalla a una altura considerable en la pared, es importante poder inclinarla hacia delante para mejorar el ángulo de visión. El soporte de pared PFW 4210, de 54 mm de grosor, se puede inclinar hasta 15° en pasos de 5°. El modelo PFW 4210 es apto para pantallas de 10 a 43 pulgadas, de hasta 30 kg de peso.

PFW 4210 soporte de pared para pantalla

Especificaciones

Tamaño mín. de pantalla (pulgadas)	10
Tamaño máx. de pantalla (pulgadas)	43
Patrón de orificio horizontal mín. (mm)	50
Patrón de orificio horizontal máx. (mm)	200
Patrón de orificio vertical mín. (mm)	50
Patrón de orificio vertical máx. (mm)	200
Patrón de orificios universal o fijo	Fijo
Altura máx. de interfaz (mm)	139
Anchura máx. de interfaz (mm)	220
Carga máx. de peso (kg)	30
Carga máx. de peso (Lbs)	66.14
Inclinación	Inclinable hasta 15°
Opciones de cierre	Candado incluido / integrado
Bloqueable	True
Número de artículo (SKU)	7042100
Caja individual EAN	8712285331008
Color	Negro
Certificaciones	TÜV
Certificación TÜV	Si
Garantía	5 años

VOGEL'S HOLDING BV (©)

Todos los derechos reservados. Sujeto a errores tipográficos y a correcciones técnicas y de precios.

Fecha: 2025-05-30

www.vogels.com

Vogel's. For Sure.