TVM 3222 Support TV Orientable

Principaux avantages

- OneFinger™ Movement – Faites pivoter votre téléviseur dans n'importe quelle position
- Gardez votre téléviseur toujours de niveau (horizontalement et verticalement)
- Clip de câble inclus : guidez vos câbles électriques du téléviseur au mur
- Inclinaison sans effort – Évitez les reflets et inclinez de -10° à 10°
- Fais pivoter ta TV doucement jusqu'à 120°

Élégant et sûr : support mural orientable pour téléviseurs de 19 à 43 pouces

Sécurité, design et confort visuel vont de pair avec cet élégant support mural TV COMFORT Full-Motion pour téléviseurs. Le support mural est spécialement conçu pour une utilisation intensive. Il est très robuste et garantit une expérience télévisuelle optimale. Vous pouvez tourner le support mural jusqu'à 120° et l'incliner de 20° (10° en avant et en arrière). Le support mural TV convient aux téléviseurs de 19 à 43 pouces pesant jusqu'à 15 kg.

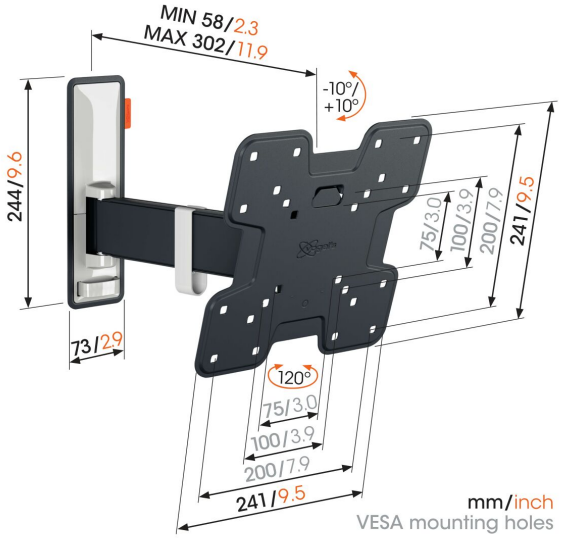

TVM 3222 Support TV Orientable

Spécifications

Dimensions min. écran (pouce)	19
Dimensions max. écran (pouce)	43
Modèle min. trous de fixations hor. (mm)	75
Modèle max. trous de fixations hor. (mm)	200
Modèle min. trous de fixation vert. (mm)	75
Modèle max. trous de fixation vert. (mm)	200
Modèle universel ou fixe de trous de fixation	Fixe
Hauteur max. interface (mm)	241
Largeur max. interface (mm)	241
Charge max. (kg)	15
Charge max. (Lbs)	33.07
Pivoter	Rotation (jusqu'à 120°)
Nombre de points de pivot	2
Inclinaison	Inclinaison jusqu'à 20°
Rangement des câbles	Serre-câble
Niveau à bulle fourni	Oui
Hauteur	241
Largeur	241
N° d'article (SKU)	3832220
EAN emballage unitaire	8712285355288
Couleur	Gris
Certifications	EPD TÜV
Certifié TÜV	Oui
Garantie	10 ans

VOGEL'S HOLDING BV (©)

Tous droits réservés.
Sous réserve d'erreurs d'impression et de modifications techniques ou de prix.

Date : 2025-05-29

www.vogels.com

Vogel's. For Sure.