F1622RVS Supporto da pavimento

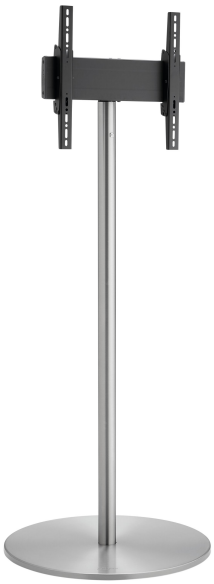

Benefici chiave

- Design esclusivo e raffinato
- Modulare
- Gestione del cablaggio

Supporto da pavimento kit F1622
Dimensioni schermo: 43" Fitment: 200x200 Carico massimo: 40 kg / 88 lbs Kit si compone di: • 1x PFF 1560 Piedistallo da pavimento per display • 1x PFA 9148 Modulo di rotazione • 1x PFB 3402 barra d'interfaccia per schermi • 1x PFS 3302 banda d'interfaccia per schermi

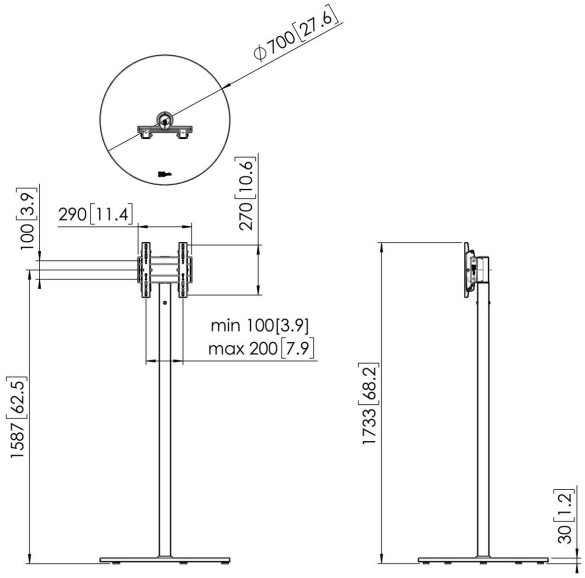

F1622RVS Supporto da pavimento

Specifiche

Numero dell'articolo (SKU)	7951114
Colore	Acciaio inossidabile
EAN scatola singola	8712285354885
Altezza	1600
Larghezza	700
Profondità	700
Certificazione TÜV	Sì
Inclinazione	Inclinazione fino a 20°
Garanzia	5 anni
Massimo peso di carico (kg/Lbs)	40 / 88.18
Dimensione massima del bullone	M8
Altezza massima dell'interfaccia (mm)	295
Larghezza massima dell'interfaccia (mm)	290
Distanza massima dal pavimento - centro di visione (mm)	1587
Disposizione orizzontale massima del foro di montaggio (mm)	200
Dimensione massima dello schermo (pollici)	55
Disposizione verticale massima del foro di montaggio (mm)	200
Disposizione orizzontale minime del foro di montaggio (mm)	100
Dimensione minima dello schermo (pollici)	19
Disposizione verticale minime del foro di montaggio (mm)	100

VOGEL'S HOLDING BV (©)

Tutti i diritti riservati
Soggetto a errori di stampa, modifiche tecniche e di prezzo.

Data: 2023-01-29

www.vogels.com

Vogel's. For Sure.