CT242222B Display plafondbeugel 360° draaibaar (zwart)

Artikelnummer (SKU)	7955070
Kleur	Zwart

Belangrijke voordelen

- Stijlvol high-end design
- Eenvoudige installatie
- Roteerbaar

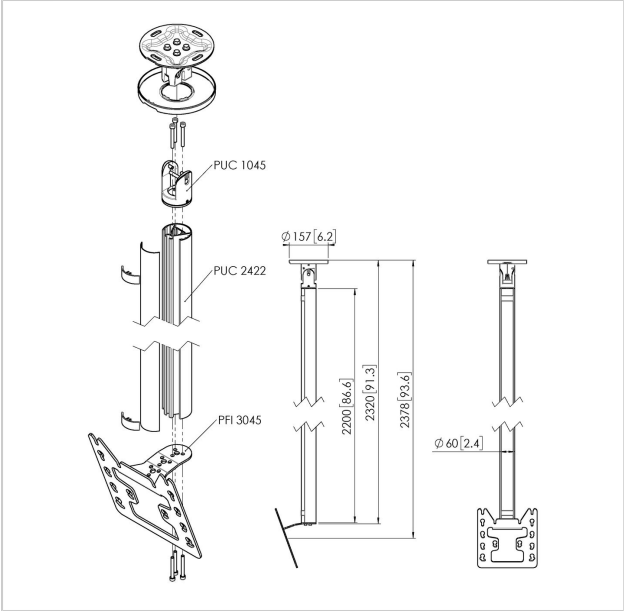

Plafondbeugel kit CT242222
Grootte display: Montage: 200x200Max. gewicht: 30 kg - 66 lbs
Kit bevat:• 1x PUC 1045 Plafondplaat kantelbaar en draaibaar• 1x PUC 2422 buis 220 cm• 1x PFI 3045 Display interface

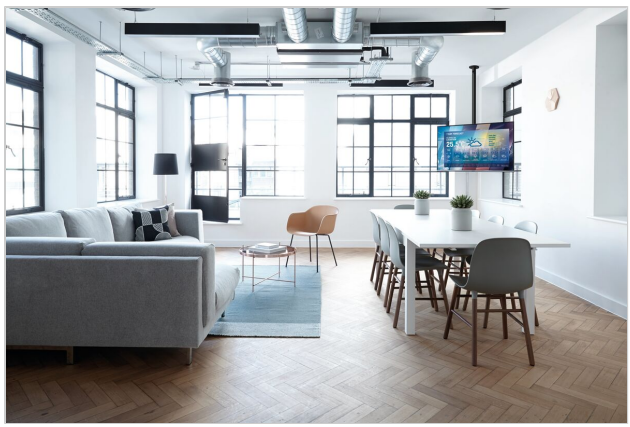

CT242222B Display plafondbeugel 360° draaibaar (zwart)

VOGEL'S HOLDING BV 2019 (c) Alle rechten voorbehouden.
Drukfouten, technische aanpassingen en prijswijzigingen voorbehouden.
Datum:2021-08-23

www.vogels.com

Specificaties

Nummer producttype	CT242222
Artikelnummer (SKU)	7955070
Kleur	Zwart
EAN enkele doos	8712285347085
Lengte	2503
Breedte	130
Diepte	450
TÜV-gecertificeerd	Ja
Kantelen	Kantelsysteem tot 20°
Draaien	Tot 360°
Garantie	5 jaar
Max. laadgewicht (kg)	30
Max. formaat bout	M8
Max. hoogte van interface (mm)	253
Max. breedte van interface (mm)	240
Type plafond	Vlak / schuin plafond
Opties hoogte	Vaste hoogte
Waterpasfunctie	Horizontaal waterpas maken na montage
Max. afstand tot plafond vanaf midden beeldscherm (mm)	2378
Max. horizontaal gatenpatroon (mm)	200
Max. grootte beeldscherm (inch)	43
Max. verticaal gatenpatroon (mm)	200
Min. horizontaal gatenpatroon (mm)	100
Min. grootte beeldscherm (inch)	19
Min. verticaal gatenpatroon (mm)	100
Positie	Horizontaal / Verticaal
Universeel of vast gatenpatroon	Vast