TVM 1615 Support TV Inclinable

Principaux avantages

- TiltGrip™ : inclinaison sécurisée à 5°, 10° ou 15°
- SoftLock™ : sécurisez votre téléviseur en toute simplicité
- Niveau à bulle fourni

Support mural TV inclinable pour téléviseurs de 40 à 77 pouces

Vous souhaitez fixer votre téléviseur un peu plus haut sur le mur tout en continuant à regarder confortablement ? Ce support mural TV inclinable QUICK Tilt est exactement ce que vous recherchez. Vous pouvez l'installer très rapidement et facilement. En 20 minutes au plus, votre téléviseur est solidement fixé. Vous pouvez ensuite incliner le téléviseur de 5°, 10° ou 15° pour définir l'angle de vision idéal. Le support mural TV convient aux téléviseurs de 40 à 77 pouces pesant jusqu'à 35 kg.

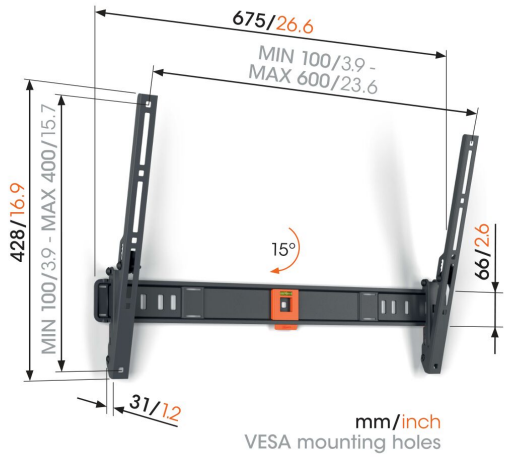

TVM 1615 Support TV Inclinable

Spécifications

Dimensions min. écran (pouce)	40
Dimensions max. écran (pouce)	77
Min. hole pattern	100mm x 100mm
Max. hole pattern	600mm x 400mm
Modèle min. trous de fixations hor. (mm)	100
Modèle max. trous de fixations hor. (mm)	600
Modèle min. trous de fixation vert. (mm)	100
Modèle max. trous de fixation vert. (mm)	400
Modèle universel ou fixe de trous de fixation	Universel
Hauteur max. interface (mm)	428
Largeur max. interface (mm)	675
Charge max. (kg)	35
Charge max. (Lbs)	77.16
Inclinaison	Inclinaison jusqu'à 15°
Niveau à bulle fourni	Oui
N° d'article (SKU)	1816150
EAN emballage unitaire	8712285353185
Couleur	Noir
Certifications	TÜV
Certifié TÜV	Oui
Garantie	5 ans

VOGEL'S HOLDING BV (©)

Tous droits réservés.
Sous réserve d'erreurs d'impression et de modifications techniques ou de prix.

Date : 2025-05-31

www.vogels.com

Vogel's. For Sure.