MA 4010 наклонный кронштейн для телевизора

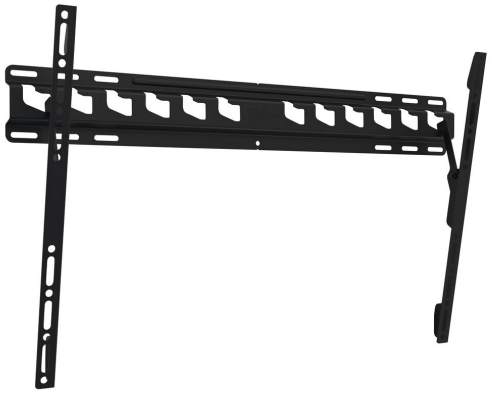

Главные преимущества

- Avoid reflections: tilt up to 10°
- Tested up to 3 times max. TV weight
- Mount your TV exactly where you want it to be
- Easily remove to install your cables
- Качество, заслуживающее доверия, по доступной цене

For TVs from 40 up to 80 inch (203 cm)
The MA 4010 is a reliable TV mount suitable for large and heavy TVs. For secure and effortless mounting of TVs up to 60 kg and from 40 to 80 inches.

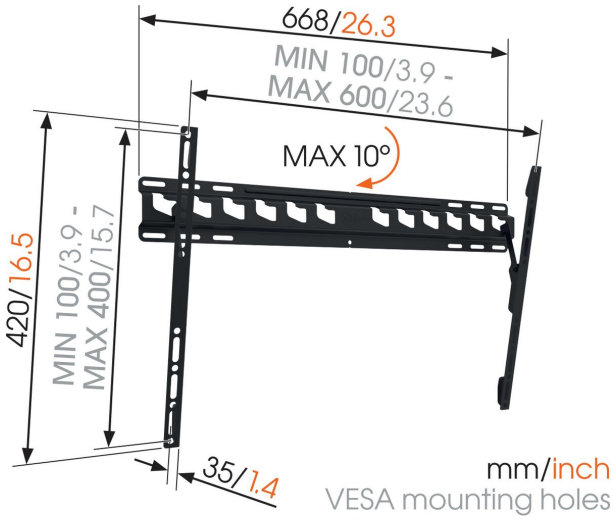

MA 4010 наклонный кронштейн для телевизора

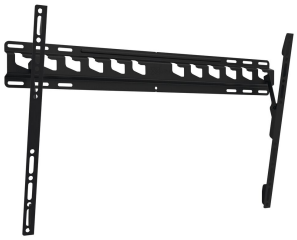

Характеристики

Артикул (SKU)	8554010
Цвет	Черный
Код EAN отдельной коробки	8712285331428
Размер товара	L
Высота	420
Ширина	668
Глубина	35
Сертифицирован TÜV	Да
Наклон	Наклон на угол до 10°
Гарантия	2 лет
Мин. размер экрана (дюймов)	40
Макс. размер экрана (дюймов)	80
Min. hole pattern	100mm x 100mm
Max. hole pattern	600mm x 400mm
Максимальный размер болтов	M8
Макс. высота крепежного элемента (мм)	420
Макс. ширина крепежного элемента (мм)	668
Сертификаты	TÜV
Макс. расстояние между крепежными отверстиями по горизонтали (мм)	600
Макс. расстояние между крепежными отверстиями по вертикали (мм)	400
Мин. расстояние между крепежными отверстиями по горизонтали (мм)	100
Мин. расстояние между крепежными отверстиями по вертикали (мм)	100
Рабочее положение	Нет
Спиртовой уровень в комплекте	Нет
Универсальное или фиксированное положение отверстий	Универсальный

VOGEL'S HOLDING BV (©)

Все права защищены. Возможны опечатки и изменение технических параметров и цен.

Дата: 2023-04-24

www.vogels.com

Vogel's. For Sure.