BASE 45 M поворотный настенный кронштейн для телевизора

Главные преимущества

- Прочные и простые: основательные и надежные решения для крепления телевизора
- Плавно поворачивайте свой телевизор на угол до 180°
- Наклоните (до 15°), чтобы избавиться от бликов

Для телевизоров с размером экрана до 55 дюймов (140 см)

BASE 45 M - это прочный, надежный кронштейн, подходящий для телевизоров с размером экрана от 32 до 55 дюймов (от 81 до 140 см) и весом до 30 кг. Вплотную к стене для экономии пространства Лучший способ сэкономить пространство вокруг телевизора - это повесить его вплотную к стене. BASE 45 M - это фиксированный настенный кронштейн для телевизора, оставляющий достаточно пространства для циркуляции воздуха, чтобы телевизор не перегревался.

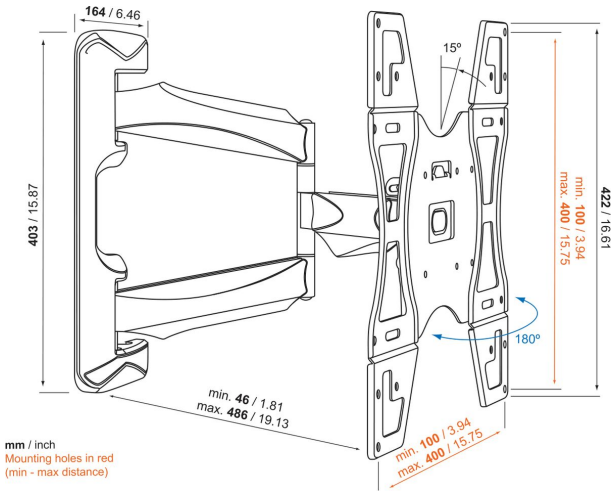

BASE 45 M поворотный настенный кронштейн для телевизора

Характеристики

Артикул (SKU)	8343245
Цвет	Черный
Код EAN отдельной коробки	8712285324284
Размер товара	M
Сертифицирован TÜV	Да
Наклон	Наклон на угол до 15°
Поворот	Full motion (полная подвижность, до 180°)
Гарантия	Срок службы
Мин. размер экрана (дюймов)	32
Макс. размер экрана (дюймов)	55
Максимальный размер болтов	M8
Макс. высота крепежного элемента (мм)	422
Макс. ширина крепежного элемента (мм)	427
Управление кабелями	Встроенные кабель-каналы
Сертификаты	TÜV
Рабочее положение	Нет
Спиртовой уровень в комплекте	Нет
Универсальное или фиксированное положение отверстий	Фиксированный

VOGEL'S HOLDING BV (©)

Все права защищены. Возможны опечатки и изменение технических параметров и цен.

Дата: 2023-06-23

www.vogels.com

Vogel's. For Sure.