FM1544S Stojak podłogowy, mocowana do podłogi

Mocowana do podłogi zestaw FM1544

Rozmiar ekranu: Maks. obciążenie: 400x400Wymiary: 80 kg - 176 lbs Zestaw w skład którego wchodzi:• 1x PFF 7060 Płyta podłogowa kotwiona• 1x PUC 2715 Profil 150 cm• 1x PFB 3405 Belka mocująca do ekranu• 1x PFS 3304 Ramiona mocujące do ekranu

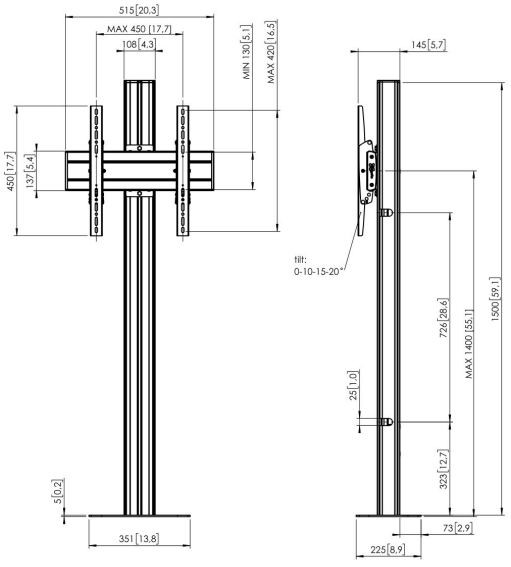

FM1544S Stojak podłogowy, mocowana do podłogi

Specyfikacja

Numer artykułu (SKU)	7952014
Kolor	Srebrny
Kod EAN pojedynczego opakowania	8712285332883
Wysokość	1500
Szerokość	351
Głębokość	255
Certyfikat TÜV	Tak
Uchylny	Uchylny do 20°
Gwarancja	5-letnia
Maks. nośność (kg/Lbs)	80 / 176.37
Min. hole pattern	100mm x 100mm
Max. hole pattern	420mm x 450mm
Maks. rozmiar śrub	M8
Maks. wysokość części łączącej (mm)	450
Maks. szerokość części łączącej (mm)	515
Maks. odległość od podłogi — do środka ekranu (mm)	1400
Maks. szerokość rozkładu otworów (mm)	420
Maks. rozmiar ekranu (cale)	65
Maks. odległość pomiędzy otworami montażowymi w pionie (mm)	450
Min. szerokość rozkładu otworów (mm)	100
Min. odległość pomiędzy otworami montażowymi w pionie (mm)	100
Uniwersalny lub stały rozkład otworów montażowych	Uniwersalny

VOGEL'S HOLDING BV (©)

Wszystkie prawa zastrzeżone.
Z zastrzeżeniem błędów drukarskich, technicznych i zmian cen.

Data: 2023-01-26

www.vogels.com

Vogel's. For Sure.