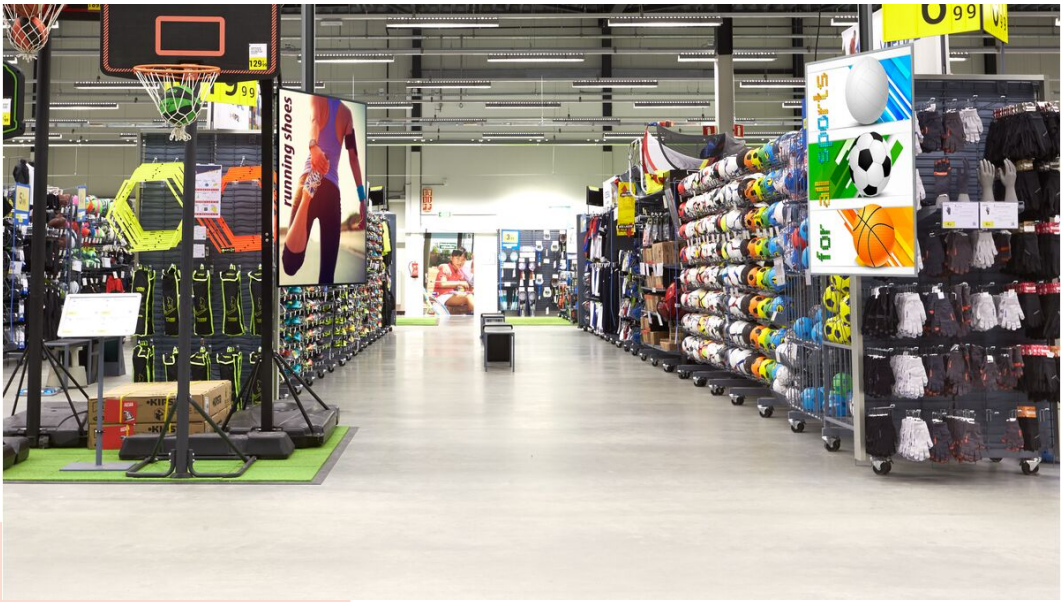

PUC 1065 Потолочная пластина с функцией поворота

Потолочная пластина PUC 1065 – это часть модульной системы Connect-it. Вы можете использовать эту потолочную пластину для создания крепления для средних и больших дисплеев до 80 кг (160 кг при двустороннем монтаже дисплеев). Эта потолочная пластина подходит для плоских потолков и имеет возможность вращения для настройки положения дисплея.

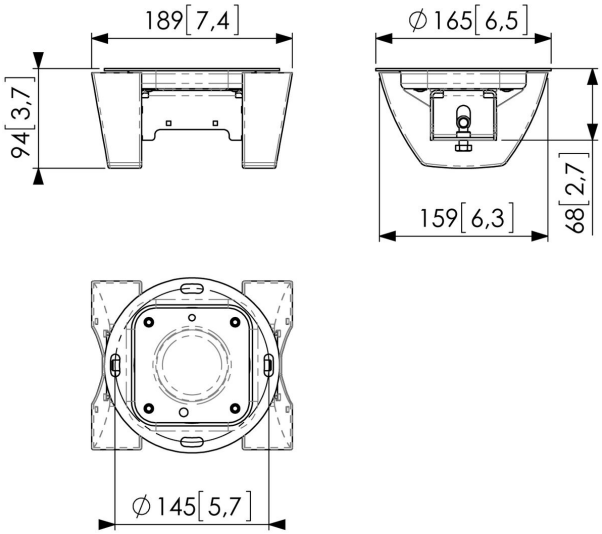

PUC 1065 Потолочная пластина с функцией поворота

Характеристики

Артикул (SKU)	7210650
Цвет	Черный
Код EAN отдельной коробки	8712285324123
Сертифицирован TÜV	Да
Поворот	До 360 °
Гарантия	5 лет
Макс. весовая нагрузка (кг/фунты)	80 / 176.37
Варианты с потолочной пластиной	Плоский (с функцией поворота)
Типы потолочного крепления	Плоский потолочный
Варианты высоты	Фиксированная высота

VOGEL'S HOLDING BV (©)

Все права защищены. Возможны опечатки и изменение технических параметров и цен.

Дата: 2023-01-14

www.vogels.com

Vogel's. For Sure.