Моторизованные подъемники PFFE 7109 для дисплеев

Подъемная система для дисплея Vogel's PFFE 7109 с двумя приводами и напольным креплением идеально подходит для ситуаций, когда иногда требуется небольшая высота подъема дисплея, а иногда – значительная высота. Эта система поставляется в комплекте с соответствующими настенными кронштейнами и напольной пластиной. При добавлении к системе PFFE 7109 интерфейсного модуля PFI 3062 получается универсальное и устойчивое решение для напольного крепления. Используйте PFA 9119 – опциональную электронную защитный контроллер для моторизованных стендов и настенных креплений для предотвращения поломки электрического привода в случае механической блокировки опускаемого дисплея каким-либо посторонним предметом.

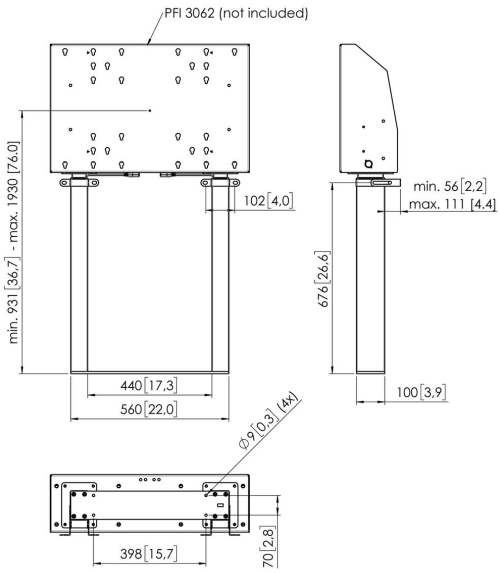

Моторизованные подъемники PFFE 7109 для дисплеев

Характеристики

Артикул (SKU)	7371090
Цвет	Черный
Код EAN отдельной коробки	8712285342905
Гарантия	5 лет
Мин. размер экрана (дюймов)	49
Макс. размер экрана (дюймов)	88
Макс. весовая нагрузка (кг/фунты)	120 / 264.55
Макс. расстояние до пола от центра экрана (мм)	1930
Мин. расстояние до пола от центра экрана (мм)	931
Моторизованный	Да
С дистанционным управлением	Да
Регулировка высоты (mm)	999

VOGEL'S HOLDING BV (©)

Все права защищены. Возможны опечатки и изменение технических параметров и цен.

Дата: 2023-01-23

www.vogels.com

Vogel's. For Sure.