CD3084S Support plafond

Support plafond kit CD3084

Taille d'écran: >65"65"Installation: 800x400Charge maximale: 160 kg - 352 lbs Kit composé de:• 2x PUC 1060 Plaque de plafond fixe• 2x PUC 2530 Tube 300 cm• 1x PFB 3409 La barre d'interface• 1x PFS 3204 Bandes interface• 1x PFA 9126 Kit de support

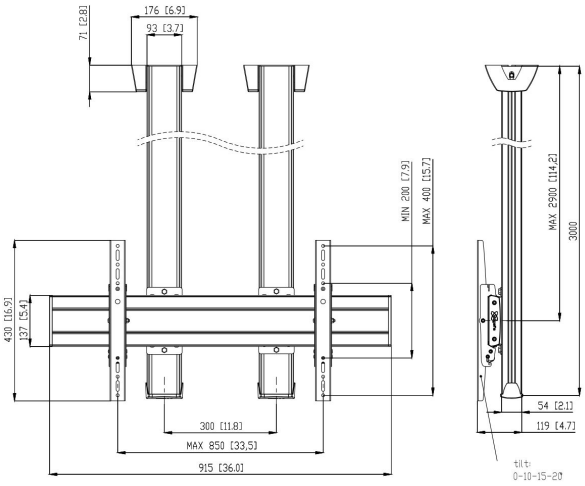

CD3084S Support plafond

Spécifications

N° d'article (SKU)	7950074
Couleur	Argent
EAN emballage unitaire	8712285332340
Longueur	3000
Largeur	915
Profondeur	119
Certifié TÜV	Oui
Inclinaison	Inclinaison -3°/+3°
Garantie	5 ans
Min. hole pattern	100mm x 100mm
Max. hole pattern	850mm x 400mm
Dim. max. boulon	M8
Hauteur max. interface (mm)	430
Largeur max. interface (mm)	915
Auto-blocage	True
Types de plafonds	Plafond plat
Fischer intégré	Oui
Distance max. au plafond - centre écran (mm)	2900
Modèle max. trous de fixations hor. (mm)	850
Modèle max. trous de fixation vert. (mm)	400
Modèle min. trous de fixations hor. (mm)	100
Dimensions min. écran (pouce)	65
Modèle min. trous de fixation vert. (mm)	100
Modèle universel ou fixe de trous de fixation	Universel

VOGEL'S HOLDING BV (©)

Tous droits réservés.
Sous réserve d'erreurs d'impression et de modifications techniques ou de prix.

Date : 2023-05-24

www.vogels.com

Vogel's. For Sure.