TVM 5645 Support TV Orientable (noir)

Principaux avantages

- Ultra mince et solide - À seulement 4 cm du mur, idéal pour les grands téléviseurs OLED/QLED
- Mouvement fluide OneFinger™ - Grâce aux roulements revêtus et à la précision arbres en acier
- Installez votre support parfaitement nivelé - Niveau à bulle gratuit inclus
- 2D-Leveling™ : Gardez votre téléviseur toujours de niveau - Mise à niveau précise après l'installation (horizontalement et verticalement)
- Patchs de protection pour téléviseur - Protégez l'arrière de votre téléviseur avec des patchs de protection souples

Support mural TV ultra-plat et orientable pour téléviseurs haut de gamme de 40 à 77 pouces

Le support mural TV ELITE Full-Motion+ allie un design minimaliste à d'excellentes performances. Le support mural est non seulement ultra-mince, mais aussi ultra-résistant et peut être tourné jusqu'à 180°. En bref, c'est le support mural ultime pour les grands téléviseurs haut de gamme, tels que les téléviseurs OLED et QLED. Le support mural TV convient aux téléviseurs de 40 à 77 pouces pesant jusqu'à 45 kg. En position de départ, votre téléviseur est monté à seulement 4 cm du mur. Disponible dans les couleurs blanc et gris platine.

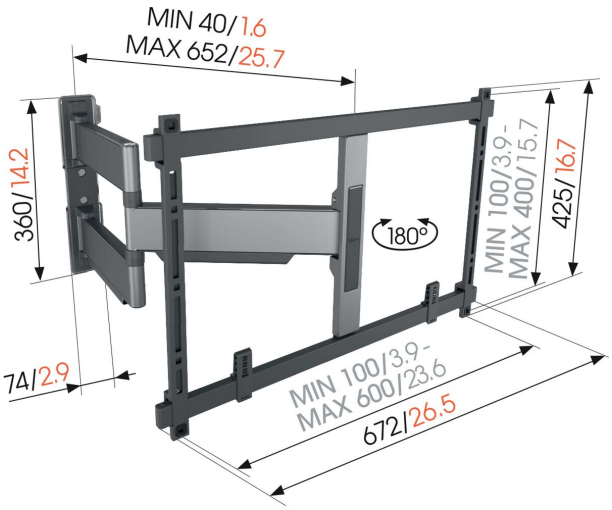

mm/inch
VESA mounting holes

TVM 5645 Support TV Orientable (noir)

Spécifications

N° d'article (SKU)	5856450
Couleur	Noir
EAN emballage unitaire	8712285348006
Dimensions du produit	L
Certifié TÜV	Oui
Pivoter	Orientable (jusqu'à 180°)
Garantie	15 ans
Dimensions min. écran (pouce)	40
Dimensions max. écran (pouce)	77
Charge max. (k/Lbs)	45 / 99.21
Dim. max. boulon	M8
Hauteur max. interface (mm)	425
Largeur max. interface (mm)	660
Rangement des câbles	Serre-câbles pour gestion des câbles à l'arrière de votre téléviseur CIS® Cable Inlay System
Certifications	TÜV
Distance max. au mur (mm / inch)	652 / 25.67
Modèle max. trous de fixations hor. (mm)	600
Modèle max. trous de fixation vert. (mm)	400
Distance min. au mur (mm / inch)	40 / 1.57
Modèle min. trous de fixations hor. (mm)	100
Modèle min. trous de fixation vert. (mm)	100
Nombre de points de pivot	3
Niveau à bulle fourni	Oui

VOGEL'S HOLDING BV (©)

Tous droits réservés.
Sous réserve d'erreurs d'impression et de modifications techniques ou de prix.

Date : 2023-01-26

www.vogels.com

Vogel's. For Sure.