RISE 5105 Piedistallo a sollevamento per schermo motorizzato

Benefici chiave

- Regolazione in altezza ai 980 mm
- Velocità di movimento di 50 mm/s per gli schermi più pesanti grazie a QuickRise®
- Certificato TüV, CE, UL e GS
- Base appositamente progettata per una maggiore sicurezza
- L'anti-collisione sui sollevatori per schermi evita i danni

Regola il tuo display all'altezza giusta in modo fluido e sicuro

Il piedistallo a sollevamento per schermo motorizzato RISE 5105 è adatto a display fino a 98" e 120 kg max. Il sollevatore inclina lo schermo ad una velocità di 50 mm/s in modo fluido e sicuro con QuickRise™. La corsa di 980 mm è adatta a posizioni molto basse o alte. La sicurezza prima di tutto I sollevatori per schermi Vogel's sono conformi agli standard di sicurezza internazionali di TÜV, CE, UL e GS. La base a piedistallo è progettata per una maggiore sicurezza durante l'uso. Sebbene siano programmati per schermi da 86 pollici, questi sistemi di sollevamento motorizzati possono essere utilizzati per la maggior parte dei monitor da 98 pollici. Occasionalmente può essere necessaria una piccola regolazione del software (regolazione dell'altezza, vedi il manuale d'uso).

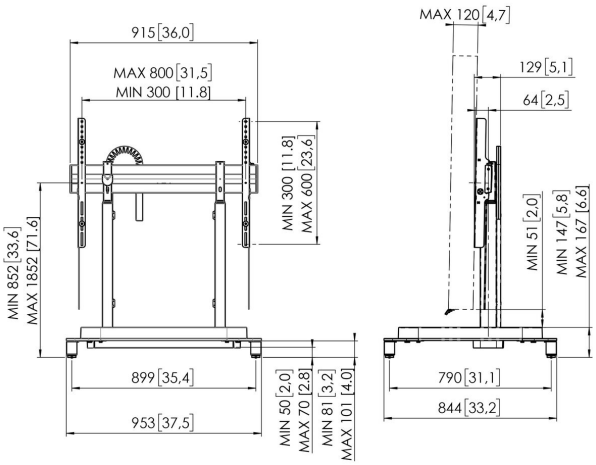

RISE 5105 Piedistallo a sollevamento per schermo motorizzato

Specifiche

Motorizzato	Sì
Dimensione minima dello schermo (pollici)	55
Dimensione massima dello schermo (pollici)	98
Disposizione orizzontale minime del foro di montaggio (mm)	300
Disposizione orizzontale massima del foro di montaggio (mm)	800
Disposizione verticale minime del foro di montaggio (mm)	300
Disposizione verticale massima del foro di montaggio (mm)	600
Distanza minime dal pavimento - centro di visione (mm)	862
Distanza massima dal pavimento - centro di visione (mm)	1842
Massimo peso di carico (kg)	120
Massimo peso di carico (Lbs)	264.55
Regolazione altezza (mm)	980
Altezza	1188
Larghezza	955
Profondità	846
Numero dell'articolo (SKU)	7351050
EAN scatola singola	8712285357541
Colore	Nero
Certificazioni	CE TÜV
Certificazione TÜV	Sì
Garanzia	5 anni

VOGEL'S HOLDING BV (©)

Tutti i diritti riservati
Soggetto a errori di stampa, modifiche tecniche e di prezzo.

Data: 2025-05-26

www.vogels.com

Vogel's. For Sure.