TVM 3448 Support TV Orientable (noir)

Principaux avantages

- OneFinger™ Movement – Faites pivoter votre téléviseur dans n'importe quelle position
- Gardez votre téléviseur toujours de niveau (horizontalement et verticalement)
- Clips de câble inclus : guidez vos câbles électriques du téléviseur au mur
- Verrouillage et déverrouillage faciles avec TiltAnchor™
- Tournez votre téléviseur jusqu'à 180° grâce à des bras longs de 58 cm

Élégant et sûr : support mural TV totalement orientable pour téléviseurs de 32 à 65 pouces

Vous souhaitez profiter de votre téléviseur de manière optimale depuis n'importe quel endroit de la pièce ? Vous êtes donc à la recherche d'un support mural TV élégant mais solide pour que votre téléviseur soit en sécurité ? Ce support mural TV COMFORT Full-Motion+ est parfait pour vous. Vous pouvez tourner le support mural TV jusqu'à 180° et l'incliner jusqu'à 20°. Le support mural TV convient aux téléviseurs de 32 à 65 pouces pesant jusqu'à 25 kg.

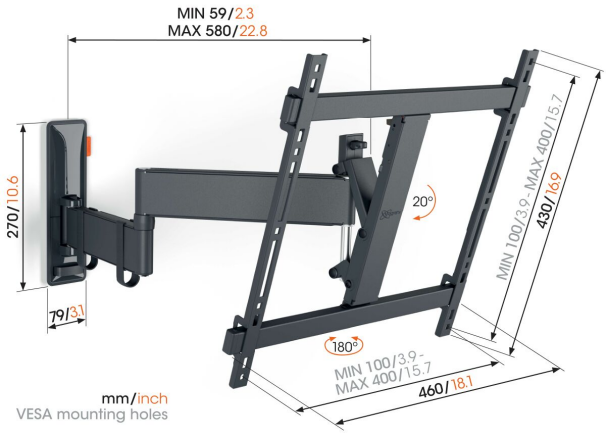

TVM 3448 Support TV Orientable (noir)

Spécifications

Dimensions min. écran (pouce)	32
Dimensions max. écran (pouce)	65
Min. hole pattern	100mm x 100mm
Max. hole pattern	400mm x 400mm
Modèle min. trous de fixations hor. (mm)	100
Modèle max. trous de fixations hor. (mm)	400
Modèle min. trous de fixation vert. (mm)	100
Modèle max. trous de fixation vert. (mm)	400
Modèle universel ou fixe de trous de fixation	Universel
Hauteur max. interface (mm)	430
Largeur max. interface (mm)	460
Charge max. (kg)	25
Charge max. (Lbs)	55.12
Pivoter	Orientable (jusqu'à 180°)
Nombre de points de pivot	3
Inclinaison	Inclinaison jusqu'à 20°
Rangement des câbles	Serre-câble
Niveau à bulle fourni	Oui
Hauteur	430
Largeur	460
N° d'article (SKU)	3834480
EAN emballage unitaire	8712285355684
Couleur	Noir
Certifications	EPD TÜV
Certifié TÜV	Oui
Garantie	10 ans

VOGEL'S HOLDING BV (©)

Tous droits réservés.
Sous réserve d'erreurs d'impression et de modifications techniques ou de prix.

Date : 2025-05-31

www.vogels.com

Vogel's. For Sure.