PPC 2585 Потолочное крепление для проектора

PPC 2585 - регулируемое по высоте телескопическое крепление, специально разработанное для последнего поколения проекторов весом до 30 кг. Данная модель имеет функцию регулировки для выравнивания относительно проекционной поверхности, после чего на него устанавливается проектор. Поворот уникального кольца фиксации позволяет устранить имеющиеся люфты между деталями, что придает дополнительную устойчивость всей конструкции.

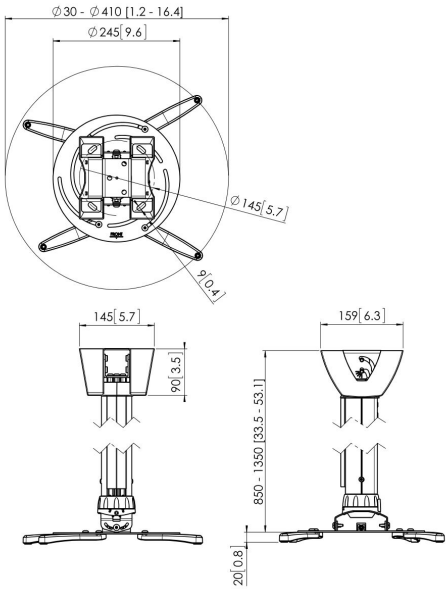

PPC 2585 Потолочное крепление для проектора

Характеристики

Артикул (SKU)	7025854
Цвет	Серебристый
Код EAN отдельной коробки	8712285325281
Сертифицирован TÜV	Да
Наклон	Наклон на угол до 15°
Поворот	До 360 °
Гарантия	5 лет
Макс. весовая нагрузка (кг/фунты)	30 / 66.14
Макс. расстояние до потолка (мм)	1350
Мин. расстояние до потолка (мм)	850
Диапазон (диаметр)	30 - 410 mm
Шаровой шарнир	15

VOGEL'S HOLDING BV (©)

Все права защищены. Возможны опечатки и изменение технических параметров и цен.

Дата: 2023-01-25

www.vogels.com

Vogel's. For Sure.