PUC 1030 Потолочная пластина с функциями поворота и наклона

Потолочная пластина PUC 1030 является частью модульной системы Connect-it и позволяет создать индивидуальное решение для крепления небольших и средних дисплеев.

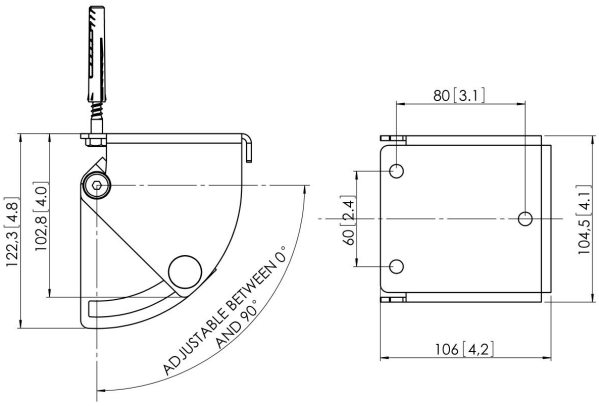

PUC 1030 Потолочная пластина с функциями поворота и наклона

Характеристики

Артикул (SKU)	7210304
Цвет	Серебристый
Код EAN отдельной коробки	8712285317088
Высота	122
Длина	106
Ширина	104
Сертифицирован TÜV	Да
Наклон	Наклон на угол до 90°
Поворот	До 360 °
Гарантия	5 лет
Макс. весовая нагрузка (кг/фунты)	30 / 66.14
Варианты с потолочной пластиной	Плоский и наклонный 0-90°
Дюбели Fischer в комплекте	Да

VOGEL'S HOLDING BV (©)

Все права защищены. Возможны опечатки и изменение технических параметров и цен.

Дата: 2023-01-14

www.vogels.com

Vogel's. For Sure.