MARMITEK®

Connect AE14™

HDMI audio extractor
4K - 4K30 - ARC - 10.2 Gbps

With this HDMI audio extractor, you play the sound of a built-in TV set-top box or Smart TV applications (Netflix, YouTube) on your home cinema set, audio receiver or soundbar.

Set content
1 x Connect AE14™ - HDMI audio extractor
1 x Power Adapter
1 x User Manual
* connection cables (HDMI and audio) are not included

Audio

Multi language user guide

1 Table of contents

1 Table of contents 3
2 Safety instructions..... 4
3 Introduction..... 5
4 Package contents 5
5 Benefits..... 6
6 HDMI properties..... 6
7 Installation 6
7.1 Use 8
7.1.1 Audio Return Channel (ARC) settings..... 8
7.1.2 Audio format settings (TV/2CH/5CH) 8
8 Frequently asked questions (FAQs) 9
9 Technical specifications 10
10 Notification..... 11
10.1 Declaration of conformity 11

2 Safety instructions

Please read these instructions thoroughly before you use the device and keep them for future reference.

- To prevent short circuits, this product should only be used inside and only in dry spaces. Do not expose the components to rain or moisture. Do not use the product close to a bath, swimming pool etc.
- Do not expose the components of your systems to extremely high temperatures or bright light sources.
- In case of improper usage or if you have altered and repaired the product yourself, all guarantees expire. Marmitek does not accept responsibility in the case of improper usage of the product or when the product is used for purposes other than specified. Marmitek does not accept responsibility for additional damage other than covered by the legal product responsibility.
- This product is not a toy. Keep out of reach of children.
- Do not open the product: the device may contain live parts. The product should only be repaired or serviced by a qualified expert.
- Only connect the adapter to the mains after checking whether the mains voltage is the same as the values on the identification tags. Never connect an adapter or power cord when it is damaged. In that case, contact your supplier.

© MARMITEK

3 Introduction

Congratulations on your purchase of the Marmitek Connect AE14™!
The sound quality of a flat screen TV, monitor or projector is often perceived as substandard, often resulting in a desire to connect additional speakers, for example, to watch films or listen to music. Generally, a home cinema set, audio amplifier or soundbar is used as a solution. Connecting the TV to this type of audio equipment can often lead to problems, including:

- Your TV, monitor or projector does not have a separate audio output..
- You want to use your TV's ARC function, but the audio amplifier is not equipped with it ...
- You want to connect various HDMI sources to your soundbar, but it doesn't have enough connections ...
- Your AV amplifier does not support 4K UHD or 3D video formats, preventing you from using these ...
- Your TV only has a digital audio output (TOSlink or coaxial), but you want to connect a stereo HiFi set ...

The Connect AE14™ allows you to separate the sound from the HDMI signal and connect it to your audio equipment (home cinema set, audio amplifier or soundbar). The Connect AE14™ can be used as a versatile problem solver when connecting your audio equipment.

Marmitek products are manufactured with great precision and are of high quality. Please read these instructions carefully and follow the instructions to optimally enjoy the possibilities of this product.

4 Package contents

1 x Connect AE14™ - HDMI audio extractor
1 x Power Adapter
1 x User Manual
* connection cables (HDMI and audio) are not included

5 Benefits

- Play the audio from your Smart TV applications (Netflix, YouTube) or built-in TV decoder on your home cinema set, audio amplifier or soundbar.
- Connect HDMI sources to your audio equipment, even if they lack a dedicated audio output (Chromecast, Wii U, media players).
- Listen to music (MP3, audio streams, radio channels) without requiring the TV being turned on.
- Use your TV's Audio Return Channel (ARC) function, even when your audio equipment is not suitable for this.
- Versatile problem solver when connecting your audio equipment to your TV, monitor or projector.

6 HDMI properties

- Video bandwidth 300MHz (enables display of Ultra HD 4k and Full HD 1080p)
- Supports all 3D formats (suitable for use with your own 3D equipment)
- Deep Color 36-bit (billions instead of millions of colours, better reproduction of subtle differences in gradation and a higher contrast ratio)
- ARC (Audio Return Channel) transmits the audio from the TV back to your audio equipment.

7 Installation

Installation tips:

- Prior to installing, determine which HDMI and audio cables are required; these are not included with the product.
- Turn off all devices (TV, audio equipment and HDMI sources) prior to connecting them to the Connect AE14™. If a device cannot be turned off, please remove the plug from the wall socket.
- Only use High Speed HDMI® certified cables for the best picture and sound quality. Using too much force to connect or disconnect the HDMI cables may damage them.

© MARMITEK

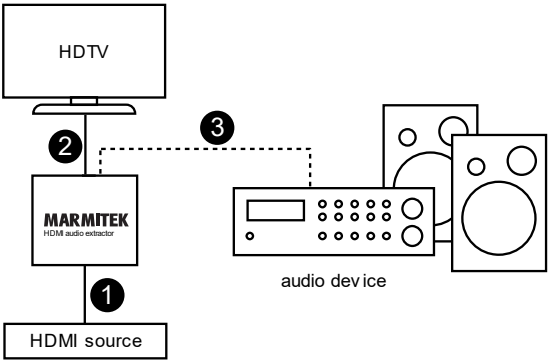

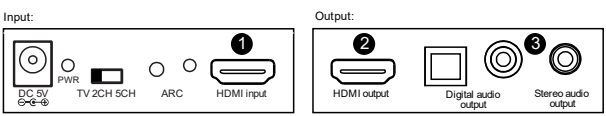

1. Use an HDMI cable to connect the HDMI source (digital TV decoder, Chromecast, media player) to the "HDMI input".
2. Use an HDMI cable to connect the TV (monitor or projector) to the "HDMI output". If you want to use the ARC function (refer to page 6), your TV needs to support this. Please refer to your TV's manual to check which HDMI port supports ARC.
3. Use the appropriate audio cable to connect your audio device (home cinema set, audio amplifier or soundbar) to the output marked "Digital" or "Stereo".
   - Digital: Use an optical (TOSlink) or coaxial cable; this audio output supports DTS, Dolby Digital and PCM 2.0 formats.
   - Stereo: use a stereo jack cable; this output supports the analogue stereo audio format. (HDMI only)
4. Connect the power adapter to the "DC 5V" and insert the plug into the socket.

7.1 Use

7.1.1 Audio Return Channel (ARC) settings

In order to be able to use ARC, an ARC HDMI connection is required on your TV, monitor or projector. If necessary, please refer to your TV's manual for the correct ARC settings.

ARC ON (lamp is lit)
ARC is used to retrieve the TV's sound to the Connect AE14™ and is then retransmitted to the connected audio equipment through the audio outputs. This way, you can listen to all the TV's audio through the speakers of your home cinema set, audio amplifier or soundbar.

ARC OFF (lamp is off)
The sound from the HDMI source (digital TV decoder, Chromecast, media player) that is connected to the Connect AE14™'s "HDMI input" is separated and then transmitted to the connected audio equipment through the audio outputs. The full HDMI signal is also transmitted to the TV through the "HDMI output".

7.1.2 Audio format settings (TV/2CH/5CH)

Using these settings, you can set the desired audio format for your audio equipment. In standard situations, it will be sufficient to select TV. However, should you experience any problems, please select another format manually.

- TV: automatically detects the best possible audio format that is supported by your TV.
- 2CH: supports 2-channel audio
- 5CH: supports DTS and Dolby Digital audio

© MARMITEK

8 Frequently asked questions (FAQs)

No (or poor) image and sound

- If you experience poor or no picture after connecting the HDMI audio extractor, please try to identify the problem by connecting your HDMI source directly to a display (TV, monitor or projector). This allows you to determine whether the problem is with the HDMI source, the HDMI cables, the HDMI audio extractor or the display.
- Make sure the power adapter is connected and plugged in.
- For the best picture and sound quality, only use High Speed HDMI® certified cables.
- Do not use HDMI cables longer than those specified in the technical data.
- Check the HDMI and audio cables and/or connectors for damage.
- Both the HDMI source and your screen should fully support HDMI.
- Check that your HDMI sources and screen support HDCP (High Bandwidth Digital Content Protection) copy protection.
- When using the ARC function, only the digital audio outputs will work. Analogue outputs will be switched off.

Incorrect 3D display

- Please check whether the HDMI source is set to display 3D and/or it is set to automatic.
- Both the HDMI source and your HD screen should support the same 3D formats.
- Please check that 3D is displayed correctly by connecting the HDMI source directly to the HD display with an HDMI cable.

Any questions that are not answered here?
Please visit www.marmitek.com

9 Technical specifications

Connections

HDMI input	1 x HDMI (19-pin female)
HDMI output	1 x HDMI (19-pin female)
HDMI cable length	max. 15 metres
Digital audio output	1x Toslink (optical) 1x Coaxial
Analogue audio output	1x Stereo 3.5mm

Video

Supported resolutions	480p, 576p, 720p, 1080i, 1080p and 4k2k@24/30
HDMI standards	HDCP, CEC, ARC, DVI, all 3D formats, Deep Color (36-bit), x.v.Color
Video Bandwidth	10.2Gbps
Clock frequency	300MHZ

Audio

HDMI audio	DTS-HD Master Audio, Dolby TrueHD, LPCM 7.1, DTS, Dolby-AC3 and 2.0CH
Digital audio output	DTS, Dolby-AC3 and 2.0CH
Analogue audio output	2.0CH

Housing

Dimensions (H x W x D)	20 x 70 x 68mm
Weight	130 g

Environment

Ambient temperature	+0 to +70° C
Ambient humidity	10% to 85%

Power

External power adapter	100-240 V AC @50-60 Hz, 5 V DC @ 1A

Specifications may change without prior notice.

© MARMITEK

10 Notification

10.1 Declaration of conformity

Hereby, Marmitek BV, declares that this Connect AE14 is in compliance with the essential requirements and other relevant provisions of the following Directives:

Directive 2014/30/EU of the European Parliament and of the Council of 26 February 2014 on the harmonisation of the laws of the Member States relating to electromagnetic compatibility (recast)

Directive 2014/35/EU of the European Parliament and of the Council of 26 February 2014 on the harmonisation of the laws of the Member States relating to the making available on the market of electrical equipment designed for use within certain voltage limits.

Directive (EU) 2017/2102 of the European Parliament and of the Council of 15 November 2017 amending Directive 2011/65/EU on the restriction of the use of certain hazardous substances in electrical and electronic equipment.

Commission Regulation (EU) 2019/1782 of 1 October 2019 laying down Ecodesign requirements for external power supplies pursuant to Directive 2009/125/EC of the European Parliament and of the Council and repealing Commission Regulation (EC) No 278/2009.

You can read the full Declaration of Conformity at http://www.marmitek.com

Marmitek BV - PO Box 4257 - 5604 EG Eindhoven
The Netherlands

© MARMITEK

1 Inhaltsverzeichnis

1 Inhaltsverzeichnis 13
2 Sicherheitshinweise 14
3 Einführung 15
4 Verpackungsinhalt 15
5 Verwendbarkeit 16
6 HDMI eigenschaften 16
7 Installation 16
7.1 Anwendung 18
7.1.1 Audio Return Channel (ARC) Einstellungen 18
7.1.2 Audioformateinstellungen (TV/ 2CH/ 5CH) 18
8 Häufig gestellte Fragen (FAQs) 19
9 Technische Daten 20
10 Hinweis 21
10.1 Konformitätserklärung 21

2 Sicherheitshinweise

Lesen Sie diese Gebrauchsanleitung sorgfältig durch, bevor Sie das Gerät in Betrieb nehmen und bewahren Sie diese Anleitung bitte für eventuelle, spätere Bedarfsfälle auf.

- Um Kurzschluss vorzubeugen, dieses Produkt bitte ausschließlich innerhalb des Hauses und nur in trockenen Räumen nutzen. Setzen Sie die Komponenten nicht Regen oder Feuchtigkeit aus. Nicht neben oder nahe eines Bades, Schwimmbades usw. verwenden.
- Setzen Sie die Komponente Ihres Systems nicht extrem hohen Temperaturen oder starken Lichtquellen aus.
- Bei einer zweckwidrigen Verwendung, selbst angebrachten Veränderungen oder selbst ausgeführten Reparaturen verfallen alle Garantiebestimmungen. Marmitek übernimmt bei einer falschen Verwendung des Produkts oder bei einer anderen Verwendung des Produktes als für den vorgesehenen Zweck keinerlei Produkthaftung. Marmitek benimmt für Folgeschäden keine andere Haftung als die gesetzliche Produkthaftung.
- Dieses Produkt ist kein Spielzeug. Außer Reichweite von Kindern halten.
- Das Produkt niemals öffnen: Das Gerät kann Teile enthalten, worauf lebensgefährliche Stromspannung steht. Überlassen Sie Reparaturen oder Wartung nur Fachleuten.
- Schließen Sie den Netzadapter erst dann an das Stromnetz an, nachdem Sie überprüft haben, ob die Netzspannung mit dem auf dem Typenschild angegeben Wert übereinstimmt. Schließen Sie niemals einen Netzadapter oder ein Netzkabel an, wenn diese beschädigt sind. In diesem Fall nehmen Sie Kontakt mit Ihrem Lieferanten auf.

© MARMITEK

3 Einführung

Herzlichen Glückwunsch zum Erwerb Ihres Marmitek Connect AE14™!.
Die Tonqualität eines Flachbildfernsehers, Monitors oder Projektors gilt oftmals als qualitativ minderwertig, was häufig den Wunsch hervorruft, extra Lautsprecher anzuschließen, um beispielsweise Filme zu sehen oder Musik zu hören. Zur Lösung dieses Problems werden im Allgemeinen Home-Cinema-Sets, Audioverstärker oder eine Soundbar genutzt. Der Anschluss des Fernsehers an diese Art von Audiosystem kann oftmals Probleme bereiten, wie:

- Ihr TV, Monitor oder Projektor hat überhaupt keinen separaten Audioausgang
- Sie möchten die ARC Funktion Ihres Fernsehers nutzen, der Audioverstärker ist damit jedoch nicht ausgestattet
- Sie möchten verschiedene HDMI Quellen an Ihre Soundbar anschließen, diese hat jedoch nicht genügend Anschlüsse
- Ihr AV Verstärker unterstützt keine 4k UHD oder 3D Videoformate, wodurch sie diese nicht nutzen können…..
- Ihr TV hat nur einen digitalen Audioausgang (TOSlink oder koaxial) Sie möchten aber ein Stereo HiFi Set anschließen

Mit dem Connect AE14™ können Sie den Ton des HDMI Signals abspalten und mit Ihrem Audiogerät (Home Cinema Set, Audioverstärker oder Soundbar) verbinden. Der Connect AE14™ kann für den Anschluss Ihrer Audiogeräte als vielseitiger Problemlöser fungieren.
Die Produkte Marmiteks werden mit großer Sorgfalt hergestellt und sind von hoher Qualität. Lesen Sie diese Anleitung bitte sorgfältig durch und befolgen Sie die Anweisungen, um die Möglichkeiten dieses Produkts optimal nutzen zu können.

4 Verpackungsinhalt

1 x Connect AE14™ - HDMI Audio Extractor
1 x Speisungsadapter
1 x Gebrauchsanleitung
* Anschlusskabel (HDMI und Audio) sind nicht enthalten

5 Verwendbarkeit

- Abspielen des Tons Ihrer Smart TV Anwendungen (Netflix, You Tube) oder Ihres eingebauten TV Decoders auf Ihrem Home Cinema Set, Audioverstärker oder Ihrer Soundbar.
- HDMI Quellen ohne eigenen Audioausgang (Chromecast, Wii U, Media Player) dennoch an Ihr Audiosystem anschließen.
- Musik hören (MP3, Audiostreams, Radiosender), ohne dazu den Fernseher einzuschalten.
- Audio Return Channel (ARC) Funktion Ihres Fernsehers nutzen, auch wenn Ihr Audiosystem nicht dafür geeignet ist.
- Vielseitiger Problemlöser beim Anschluss Ihrer Audiogeräte an Ihren TV, Monitor oder Projektor.

6 HDMI eigenschaften

- Videobandbreite 300MHz (ermöglicht Ultra HD 4k und Full HD 1080p Bildwiedergabe)
- Unterstützt alle 3D Formate (geeignet für Verwendung mit Ihren eigenen 3D Geräten)
- Deep Color 36-Bit (Milliarden anstatt Millionen Farben, bessere Wiedergabe von subtilen Farbwerten und höheres Kontrastverhältnis)
- ARC (Audio Return Channel) versendet den Ton Ihres Fernsehers zurück zu Ihrem Audiosystem.

7 Installation

Bevor Sie beginnen:

- Bestimmen Sie, bevor Sie mit der Installation beginnen, welche HDMI und Audiokabel Sie benötigen. Diese sind nicht enthalten.
- Schalten Sie alle Geräte (TV, Audiogerät und HDMI Quelle) zunächst aus, bevor Sie diese an den Connect AE14™ anschließen. Entfernen Sie den Stecker aus der Steckdose, falls diese nicht ausgeschaltet werden können.
- Verwenden Sie zum Erhalt einer optimalen Bild- und Tonqualität ausschließlich High Speed HDMI® zertifizierte

© MARMITEK

Kabel. Verwenden Sie wenig Kraft, um die HDMI Kabel anzuschließen oder loszukoppeln; diese könnten sonst beschädigen.

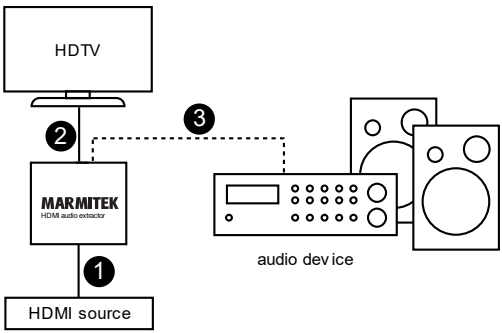

1. Schließen Sie die HDMI Quelle (digitaler TV Decoder, Chromecast, Mediaplayer) mit einem HDMI Kabel an den “HDMI Input“an.
2. Schließen Sie den TV (Monitor oder Projektor) mit einem HDMI Kabel an den “HDMI Output” an. Wenn Sie die ARC Funktion (sehen Sie Seite 14) nutzen möchten, muss Ihr TV diese unterstützen. Ziehen Sie die Gebrauchsanleitung Ihres TV zurate, um zu bestimmen, welcher HDMI Anschluss ARC unterstützt.
3. Schließen Sie Ihr Audiosystem (Home Cinema Set, Audioverstärker oder Soundbar) mit dem richtigen Audiokabel an den Ausgang mit der Bezeichnung “Digital” oder “Stereo” an. (nur HDMI)
   - Digital: Verwenden Sie ein optisches (TOSlink oder Koaxial) Kabel. Dieser Audioausgang unterstützt die Audioformate DTS, Dolby Digital und PCM 2.0

- Stereo: Verwenden Sie ein Stereoklinkenkabel. Dieser Ausgang unterstützt analoge Stereo-/Audioformate.

4. Schließen Sie den Speisungsadapter an den “DC 5V“ an und verbinden Sie diesen mit der Steckdose.

7.1 Anwendung

7.1.1 Audio Return Channel (ARC) Einstellungen

Ihr Fernseher, Monitor oder Projektor muss über einen ARC HDMI Anschluss verfügen, um ARC nutzen zu können. Ziehen Sie für die entsprechenden ARC Einstellungen eventuell die Gebrauchsanleitung Ihres Fernsehers hinzu.

ARC AN (Licht leuchtet auf)
Der Ton des Fernsehers wird über ARC zum Connect AE14™ zurückgeleitet und über die Audioausgänge erneut zum angeschlossenen Audiogerät versendet. Nun können Sie alle Audio-Ausgaben Ihres Fernsehers über die Lautsprecher Ihres Home Cinema Sets, Audioverstärkers oder Soundbar hören.

ARC AUS (Leuchte ist aus)
Der Ton der an den „"HDMI Input“ des Connect AE14™ angeschlossenen HDMI Quelle (digitaler TV Decoder, Chromecast, Mediaplayer) wird abgespaltet und über die Audioausgänge zum angeschlossenen Audiogerät weitergeleitet. Über den ‘’HDMI Output’’ wird das gesamte HDMI Signal auch an Ihren Fernseher weitergeleitet.

7.1.2 Audioformateinstellungen (TV/ 2CH/ 5CH)

Mithilfe dieser Einstellungen können Sie das gewünschte Audioformat für Ihr Audiogerät einstellen. In Standardsituationen wird es ausreichen, wenn Sie Ihr Fernsehgerät selektieren, wenn Sie jedoch Problemen begegnen, wählen Sie dann manuell ein anderes Format.

- TV, erkennt automatisch das beste Audioformat, das von Ihrem Fernsehgerät unterstützt wird.
- 2.0CH, unterstützt 2-kanäliges Audio
- 5.1CH, unterstützt DTS und Dolby Digital Audio

8 Häufig gestellte Fragen (FAQs)

Kein (oder kaum) Bild und Ton

Wenn Sie nach dem Anschließen des HDMI Audio Extractors kein, oder ein schlechtes Bild empfangen, versuchen Sie dann, die HDMI Quelle unmittelbar an Ihren Bildschirm anzuschließen (TV, Monitor oder Projektor). Auf diese Art können Sie ermitteln, ob es an der HDMI Quelle, den HDMI Kabeln, HDMI Audio Extractor oder am Bildschirm entsteht.

- Überprüfen Sie, ob der Speisungsadaptor angeschlossen ist und sich in der Steckdose befindet.
- Verwenden Sie zum Erhalt einer optimalen Bild- und Tonqualität ausschließlich High Speed HDMI® zertifizierte Kabel.
- Verwenden Sie keine HDMI Kabel, die länger sind als in den technischen Daten aufgeführt.
- Überprüfen Sie das HDMI- oder RCA Kabel und/oder Anschlüsse auf Beschädigungen.
- Sowohl die HDMI Quelle wie Ihr Bildschirm muss HDMI vollständig unterstützen.
- Prüfen Sie, ob Ihre HDMI Quellen und Bildschirm das Verschlüsselungssystem HDCP (Highbandwidth Digital Content Protection) unterstützen.
- Bei Verwendung der ARC-Funktion funktionieren nur die digitalen Audioausgänge. Analoge Ausgänge werden ausgeschaltet.

Keine korrekte 3D Wiedergabe

- Überprüfen Sie, ob die HDMI Quelle auf 3D Wiedergabe eingestellt und/oder ob diese auf automatisch eingestellt ist.
- Sowohl die HDMI Quelle wie Ihr HD Bildschirm müssen dieselben 3D Daten unterstützen.
- Überprüfen Sie, ob 3D korrekt wiedergegeben wird, indem Sie die HDMI Quelle mit einem HDMI Kabel direkt an den HD Bildschirm anschließen.

Sie haben noch Fragen, die im Obigen nicht beantwortet wurden? Schauen Sie dann unter www.marmitek.com

9 Technische Daten

Anschlüsse	
HDMI Eingang	1 x HDMI Ausgang (19-Buchsenkontakt)
HDMI Ausgang	1 x HDMI Ausgang (19-Buchsenkontakt)
HDMI Kabellänge	Höchstlänge 15 Meter
Digitaler Audioausgang	1x Toslink (optisch) 1x koaxial
Analoger Audio-Ausgang	1x Stereo 3.5mm
Video	
Unterstützte Auflösungen	480p, 576p, 720p, 1080i, 1080p und 4k2k@24/30
HDMI Standards	HDCP, CEC, ARC, EDID, DVI, all 3D formats, Deep Color (36bit), x.v.Color
Bandbreite Video	10,2 Gbps
Taktfrequenz	300 MHZ
Audiosignal	
HDMI Audio	DTS-HD Master Audio, Dolby TrueHD, LPCM 7.1, DTS, Dolby-AC3 and 2.0CH
Digitaler Audioausgang	DTS, Dolby-AC3 and 2.0CH
Analoger Audio-Ausgang	2.0CH
Gehäuse	
Maßangaben (H x B x T)	20 x 70 x 68mm
Gewicht	130 g
Umgebung	
Umgebungstemperatur	+0 to +70° C
Relative Feuchte	10% bis 85%
Speisung	
Externer Speisungsadapter	100-240VAC @50-60Hz, 5VDC @ 1A

Angaben können ohne vorherige Mitteilung geändert werden.

© MARMITEK

10 Hinweis

10.1 Konformitätserklärung

Hiermit erklärt Marmitek BV die Übereinstimmung des Gerätes Connect AE14™ mit den grundlegenden Anforderungen und den anderen relevanten Festlegungen der Richtlinien:

Richtlinie 2014/30/EU des Europäischen Parlaments und des Rates vom 26. Februar 2014 zur Harmonisierung der Rechtsvorschriften der Mitgliedstaaten über die elektromagnetische Verträglichkeit (Neufassung).

Richtlinie 2014/35/EU des Europäischen Parlaments und des Rates vom 26. Februar 2014 zur Harmonisierung der Rechtsvorschriften der Mitgliedstaaten über die Bereitstellung elektrischer Betriebsmittel zur Verwendung innerhalb bestimmter Spannungsgrenzen auf dem Markt.

Richtlinie (EU) 2017/2102 des Europäischen Parlaments und des Rates vom 15. November 2017 zur Änderung der Richtlinie 2011/65/EU zur Beschränkung der Verwendung bestimmter gefährlicher Stoffe in Elektro- und Elektronikgeräten.

Verordnung (EU) 2019/1782 der Kommission vom 1. Oktober 2019 zur Festlegung von Ökodesign-Anforderungen an externe Netzteile gemäß der Richtlinie 2009/125/ EG des Europäischen Parlaments und des Rates und zur Aufhebung der Verordnung (EG) Nr. 278/2009 der Kommission.

Sie können die vollständige Konformitätserklärung unter http://www.marmitek.com lesen.

Marmitek BV – PO Box 4257 - 5604 EG Eindhoven - Niederlande

© MARMITEK

1 Table des matières

1 Table des matières 23
2 Consignes de sécurité 24
3 Introduction 25
4 Contenu de l'emballage 26
5 Avantages 26
6 Caractéristiques HDMI 26
7 Installation 27
7.1 Utilisation 28
7.1.1 Paramètres Audio Return Channel (ARC) 28
7.1.2 Paramètres format audio (TV/ 2CH/ 5CH) 28
8 Foire aux questions (FAQ) 29
9 Spécifications techniques 30
10 Notification 31
10.1 Déclaration de conformité 31

FRANÇAIS

2 Consignes de sécurité

Veuillez lire attentivement ce manuel d'utilisation avant d'utiliser l'appareil et conservez-le pour consultation ultérieure si nécessaire.

- Afin d'éviter un court-circuit, ce produit ne doit être utilisé qu'à l'intérieur, et uniquement dans des endroits secs. Ne pas exposer les composants à la pluie ou à l'humidité. Ne pas utiliser à côté de ou près d'une baignoire, une piscine, etc.
- Ne pas exposer les composants de votre système à des températures extrêmement élevées ou à des sources de lumières trop fortes.
- Toute utilisation impropre, toute modification ou réparation effectuée vous-même annule la garantie. Marmitek n'accepte aucune responsabilité dans le cas d'une utilisation impropre du produit ou d'une utilisation autre que celle pour laquelle le produit est destiné. Marmitek n'accepte aucune responsabilité pour dommage conséquent, autre que la responsabilité civile du fait des produits.
- Ce produit n'est pas un jouet et doit être rangé hors de la portée des enfants.
- Ne jamais ouvrir le produit: Les appareils peuvent comprendre des composants dont la tension est mortelles. Les réparations ou l'entretien ne doivent être effectués que par des personnes compétentes.
- Brancher l'adaptateur secteur sur le réseau électrique seulement après avoir vérifié que la tension d'alimentation correspond à la valeur indiquée sur les plaques d'identification. Ne jamais brancher un adaptateur secteur ou un cordon d'alimentation lorsque celui-ci est endommagé. Dans ce cas, veuillez contacter votre fournisseur.

© MARMITEK

3 Introduction

Félicitations pour l'achat du Marmitek Connect AE14™ !

La qualité du son d'un téléviseur à écran plat, d'un moniteur ou d'un projecteur est généralement perçue comme médiocre, suite à quoi l'on souhaite souvent connecter des enceintes supplémentaires pour par exemple regarder des films ou écouter de la musique. Afin de résoudre ce problème on utilise généralement un home cinéma set, un amplificateur audio ou un soundbar. Le fait de connecter un téléviseur à ce type d'appareils audio peut souvent entraîner pas mal de problèmes tels que :

- Votre téléviseur, moniteur ou projecteur ne dispose pas d'une sortie audio séparée…..
- Vous souhaitez utiliser la fonctionnalité ARC de votre téléviseur, mais l'amplificateur audio n'en est pas doté...
- Vous souhaitez connecter différentes sources HDMI à votre soundbar, mais il ne dispose pas de suffisamment prises de connexion…..
- Votre amplificateur AV ne supporte aucun format vidéo 4K UHD ou 3D, de sorte que vous ne pouvez pas l'utiliser…..
- Votre téléviseur ne dispose que d'une sortie audio numérique (TOSlink ou coaxiale), mais vous souhaitez connecter une chaîne hifi…..

Grâce au Connect AE14™ vous pouvez extraire le son du signal HDMI et le connecter à vos appareils audio (home cinema set, amplificateur audio ou soundbar). Le Connect AE14™ peut être utilisé comme résolveur de problèmes polyvalent lors de la connexion de vos appareils audio.

Les produits de Marmitek sont fabriqués avec une extrême précision et sont de haute qualité. Veuillez lire attentivement ce manuel d'utilisation et suivez les instructions afin que vous puissiez profiter de façon optimale des possibilités de ce produit.

4 Contenu de l'emballage

1 x Connect AE14™ - Extracteur audio HDMI
1 x Adaptateur secteur
1 x Manuel d'utilisation

* les câbles de connexion (HDMI et audio) ne sont pas fournis

5 Avantages

- Ecoutez le signal audio de vos applications Smart TV (Netflix, YouTube) ou de votre décodeur TV intégré sur votre home cinema set, votre amplificateur audio ou votre soundbar.
- Connectez néanmoins des sources HDMI sans sortie audio (Chromecast, Wii U, Lecteur Multimédia) à vos appareils audio.
- Ecoutez de la musique (Lecteur mp3, flux audio, émetteurs radio) sans avoir besoin d'allumer votre téléviseur.
- Utilisez cependant la fonctionnalité Audio Return Channel (ARC) de votre téléviseur sans que vos appareils audio soient adaptés à cet usage
- Résolveur de problèmes polyvalent lors de la connexion de vos appareils audio à votre téléviseur, moniteur ou projecteur.

6 Caractéristiques HDMI

- Bande passante vidéo 300MHz (permet la lecture d'images Ultra HD 4k et Full HD 1080p)
- Supporte tous les formats 3D (convient pour une utilisation avec vos propres appareils 3D).
- Deep Color 36-bit (Profondeur intense des Couleurs 36-bit, des milliards de couleurs au lieu de millions de couleurs, meilleure restitution des différences subtiles dans la gradation et un rapport de contraste plus élevé)
- L'ARC (Audio Return Channel) renvoie le signal audio de votre téléviseur vers vos appareils audio.

© MARMITEK

7 Installation

Conseils d'installation :

- Déterminez les câbles HDMI et audio qui sont nécessaires pour l'installation, ils ne sont pas fournis avec le produit.
- Eteignez tous les appareils (téléviseur, appareils audio et sources HDMI) avant de les connecter au Connect AE14™. S'il n'est pas possible de les éteindre, débranchez la prise de courant.
- Utilisez uniquement des câbles certifiés HDMI® High Speed pour obtenir la meilleure qualité d'image et de son. Ne forcez pas pour connecter ou déconnecter les câbles HDMI, autrement cela pourrait les endommager.

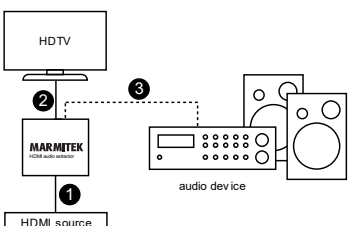

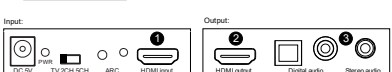

1. Connectez la source HDMI (décodeur TV numérique, Chromecast, lecteur multimédia) sur le port avec l'inscription “HDMI input” avec un câble HDMI.
2. Connectez le téléviseur (moniteur ou projecteur) sur le port avec l'inscription “HDMI output” avec un câble HDMI. Si vous souhaitez utiliser la fonctionnalité ARC (voir page 22), votre téléviseur doit supporter cette fonctionnalité. Consultez le manuel d'utilisation de votre téléviseur pour savoir quel port HDMI prend en charge la fonctionnalité ARC.
3. Connectez vos appareils audio (home cinema set, amplificateur audio ou soundbar) en utilisant le câble audio approprié sur la sortie avec l'inscription “Digital” ou “Stereo”.

FRANÇAIS

- Digital : utilisez un câble optique (TOSlink) ou coaxial, cette sortie audio supporte les formats DTS, Dolby Digital et PCM 2.0.
- Stereo : utilisez un câble stéréo jack, cette sortie supporte le format audio stéréo analogique. (HDMI uniquement)

4. Connectez l'adaptateur secteur sur “DC 5V” et branchez la fiche dans la prise de courant.

7.1 Utilisation

7.1.1 Paramètres Audio Return Channel (ARC)

Afin de pouvoir utiliser la fonctionnalité ARC il est nécessaire que votre téléviseur, moniteur ou projecteur dispose d'une prise HDMI ARC. Veuillez éventuellement consulter le manuel d'utilisation de votre téléviseur pour les paramétrages ARC corrects.
ARC ACTIVÉ (voyant allumé)
Le signal audio du téléviseur est récupéré par le Connect AE14™ via ARC et est renvoyé à nouveau vers les appareils audio connectés par le biais des sorties audio. Vous pouvez ainsi écouter tous les signaux audio du téléviseur par le biais de votre home cinema set, de votre amplificateur audio ou de votre soundbar.
ARC DÉSACTIVÉ (voyant éteint)
Le signal audio de la source HDMI (décodeur TV numérique, Chromecast, lecteur multimédia) qui est connecté sur l'entrée “HDMI input” du Connect AE14™ est extrait et est renvoyé vers les appareils audio connectés par le biais des sorties audio. Le signal HDMI complet est également renvoyé vers le téléviseur par le biais de la sortie ‘’HDMI output’’.

7.1.2 Paramètres format audio (TV/ 2CH/ 5CH)

Ces paramètres vous permettent de régler le format audio souhaité sur vos appareils audio. Dans des conditions normales il suffira de sélectionner TV ; mais si vous rencontrez des difficultés sélectionnez manuellement un autre format.

- TV, détecte automatiquement le meilleur format audio qui est pris en charge par votre téléviseur.2CH, supporte l’audio 2 canaux 5CH, supporte DTS et Dolby Digital audio

8 Foire aux questions (FAQ)

Pas d'image (ou image de mauvaise qualité) ni de son

Si après avoir connecté l'extracteur HDMI vous n'avez pas d'image ou l'image est de mauvaise qualité, essayez de trouver la cause du problème en connectant votre source HDMI directement à votre écran (téléviseur, moniteur ou projecteur). Vous pourrez ainsi déterminer si le problème provient de la source HDMI, des câbles HDMI, de l'extracteur HDMI ou de l'écran.

- Assurez-vous que l'adaptateur secteur soit connecté et branché dans la prise de courant.
- Utilisez uniquement des câbles certifiés HDMI® High Speed pour obtenir la meilleure qualité d'image et de son.
- N'utilisez pas de câbles HDMI qui soient plus longs que ce qui est spécifié dans les caractéristiques techniques.
- Assurez-vous que les câbles HDMI et audio et/ou les connecteurs ne soient pas endommagés.
- La source HDMI ainsi que l'écran doivent supporter pleinement le HDMI.
- Assurez-vous que vos sources HDMI et votre écran supportent la protection contre la copie HDCP (Highbandwidth Digital Content Protection).
- Lorsque vous utilisez la fonction ARC, seules les sorties audio numériques fonctionnent. Les sorties analogiques sont désactivées.

Pas d'affichage 3D correct

- Assurez-vous que la source HDMI soit paramétrée pour restituer les images 3D et/ou qu'elle soit en mode automatique.
- Votre source HDMI ainsi que votre écran HD doivent supporter les mêmes formats 3D.
- Assurez-vous que l'image 3D soit restituée correctement en connectant la source HDMI directement à l'écran HD avec un câble HDMI.

Les informations ci-dessus n'ont pas répondu à vos questions ? Veuillez consulter le site internet www.marmitek.com

9 Spécifications techniques

Connexions

Entrée HDMI	1 x HDMI (19 broches femelle)
Sortie HDMI	1 x HDMI (19 broches femelle)
Longueur du câble HDMI	15 mètres maximum
Sortie audio numérique	1x Toslink (optique) 1x Coaxial
Sortie audio analogique	1x jack Stéréo 3.5mm

Vidéo

Résolutions prises en charge	480p, 576p, 720p, 1080i, 1080p et 4k2k@24/30
Standards HDMI	HDCP, CEC, ARC, EDID, DVI, tous les formats 3D, Deep Color (36bit), x.v.Color
Bande passante vidéo	10.2 Gbps
Fréquence d'horloge	300 MHz

Audio

HDMI audio	DTS-HD Master Audio, Dolby TrueHD, LPCM 7.1, DTS, Dolby-AC3 et 2.0CH
Sortie audio numérique	DTS, Dolby-AC3 et 2.0CH
Sortie audio analogique	2.0CH

Boîtier

Dimensions (H x L x P)	20 x 70 x 68mm
Poids	130 g

Environnement

Température ambiante	+0 à +70ºC
Humidité ambiante	10% à 85%

Alimentation

Adaptateur secteur externe	100-240VAC @50-60Hz, 5VDC @ 1A

Les spécifications sont sujettes à modification sans préavis.

© MARMITEK

10 Notification

10.1 Déclaration de conformité

Par la présente Marmitek BV déclare que l'appareil Connect AE14™ est conforme aux exigences essentielles et aux autres dispositions pertinentes des directives:

Directive 2014/30/UE du Parlement européen et du Conseil du 26 février 2014 relative à l'harmonisation des législations des États membres concernant la compatibilité électromagnétique (refonte).

Directive 2014/35/UE du Parlement Européen et du Conseil du 26 février 2014 relative à l'harmonisation des législations des États membres concernant la mise à disposition sur le marché du matériel électrique destiné à être employé dans certaines limites de tension

Directive (UE) 2017/2102 du Parlement Européen et du Conseil du 15 novembre 2017 modifiant la directive 2011/65/UE relative à la limitation de l'utilisation de certaines substances dangereuses dans les équipements électriques et électroniques.

Règlement (UE) 2019/1782 de la Commission du 1er octobre 2019 établissant des exigences d'écoconception pour les sources d'alimentation externe en vertu de la directive 2009/125/CE du Parlement européen et du Conseil et abrogeant le règlement (CE) no 278/2009 de la Commission

Vous pouvez lire la déclaration de conformité complète à http://www.marmitek.com

Marmitek BV - Boîte postale 4257 - 5604 EG Eindhoven
Pays-Bas

© MARMITEK

1 Contenido

1 Contenido 33
2 Instrucciones de seguridad 34
3 Introducción 35
4 Contenido del embalaje 36
5 Ventajas..... 36
6 Características HDMI 36
7 Instalación 37

7.1 Empleo 38
7.1.1 Ajustes del Audio Return Channel (ARC)..... 38
7.1.2 Ajustes de formato de audio (TV/ 2CH/ 5CH)..... 38

8 Preguntas frecuentes (FAQs)..... 39
9 Especificaciones técnicas 40
10 Notificación 41

10.1 Declaración de conformidad..... 41

ESPAÑOL

2 Instrucciones de seguridad

Lee este modo de empleo atentamente antes de usar el dispositivo y guárdalo para consultarlo si necesario.

- Para evitar un cortocircuito, este producto solamente se usa en casa y en habitaciones secas. No exponga los componentes del sistema a la lluvia o a la humedad. No se use cerca de una bañera, una piscina, etc.
- No exponga los componentes del sistema a temperaturas extremamente altas o a focos de luz fuertes.
- En caso de uso indebido o modificaciones y reparaciones montados por su mismo, la garantía se caducará. En caso de uso indebido o impropio, Marmitek no asume ninguna responsabilidad para el producto. Marmitek no asume ninguna responsabilidad para daños que resultan del uso impropio, excepto según la responsabilidad para el producto que es determinada por la ley.
- Este producto no es un juguete. Asegúrese de que está fuera del alcance de los niños.
- Nunca abra el producto: Puede contener piezas que se encuentren bajo una tensión mortal. Deja las reparaciones o servicios a personal experto.
- No conecte el adaptador de red a la red de alumbrado antes de que haya controlado si la tensión de red corresponde con el valor indicado en la estampa de tipo. Nunca conecte un adaptador de red o un cable a la red si ése está dañado. En este caso, por favor entre en contacto con su proveedor.

© MARMITEK

3 Introducción

íFelicidades por la compra del Marmitek Connect AE14™!
La calidad de sonido de un TV de pantalla plana muchas veces no convence mucho. Por esta razón se suelen conectar altavoces adicionales para ver una película o escuchar música. En este caso generalmente se emplea un equipo de home cinema, un amplificador de audio o una barra de sonido. Al momento de conectar estos dispositivos pueden surgir problemas, como p.e:

- El TV, el monitor o el proyector no dispone de una salida separada de audio
- Quiere usar la funcion de ARC del TV, pero el amplificador no dispone de esta recnología
- Quiere conectar varios dispositivos HDMI con la barra de sonido, pero ésta no tiene suficientes conectores
- El amplificador A/V no es compatible con 4k UHD o con formatos de vídeo 3D, así que no se puede disfrutar de estos formatos
- Quiere conectar un equipo de HIFI estéreo, pero el TV sólo dispone de una salida de audio digital (TOSlink o coaxial)

El Connect AE14™ divide el sónido de la señal HDMI y lo conecta con el equipo de audio (equipo de home cinema, amplificador de audio o barra de sonido). El Connect AE14™ es un facilitador de soluciones para conectar un equipo de audio.

Los productos de Marmitek se fabrican con el mayor esmero y son calidad superior. Lee el modo de empleo y sigue las instrucciones para disfrutar de todas las posibilidades que le ofrece este producto.

4 Contenido del embalaje

1 x Connect AE14™ - HDMI audio extractor
1 x Adaptador de alimentación
1 x Modo de empleo

* cables de conexión (HDMI y audio) no suministrados

5 Ventajas

- Reproducir el sonido de las aplicaciones del Smart TV (Netflix, YouTube) o del decodificador de TV incorporado en un equipo de home cinema, un amplificador de audio o una barra de sonido.
- Conectar fuentes HDMI que no disponen de una propia salida (Chromecast, Wii U, Media Players) con el equipo de audio.
- Escuchar musica (MP3, flujos de audio, emisoras de radio) sin tener el TV encendido.
- Emplear la función de Audio Return Channel (ARC) del TV aún si el equipo no dispone de la tecnología adecuada.
- Un facilitador de soluciones para conectar un equipo de audio con el TV, monitor o proyector.

6 Características HDMI

- Ancho de banda para la reproducción de videos 300MHz (facilita la reproducción de imágenes Ultra HD 4k y Full HD 1080p.
- Soporta cada formato de 3D (apto para el empleo con su propio dispositivo de 3D)
- Deep Color 36-bit, (millares de colores en vez de millones, mejor reproducción de diferencias sútiles de graduación y ratio de contraste más alto)
- La tecnología ARC (Audio Return Channel) retorna el audio desde el TV al equipo de audio.

© MARMITEK

7 Instalación

Avisos para la instalación:

- Antes de la instalación hay que mirar bién, qué cables HDMI y de audio se necesitarán, porque estos tipos de cables no son suministrados.
- Apaga todos los dispositivos (TV, equipo de audio y fuentes HDMI) antes de conectarlos con el Connect AE14™. Si no se pueden apagar, quita el enchufe de la toma de corriente.
- Usa exclusivamente cables certificados para High Speed HDMI® para recibir una calidad superior de imagen y sondido. Conecta y desconecta los cables HDMI con mucho cuidado para no dañarlos.

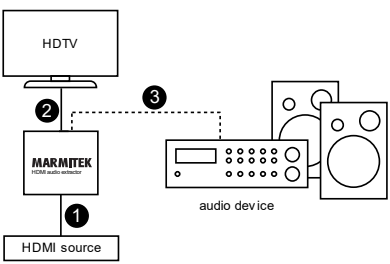

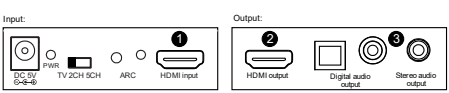

1. Conecta la fuente HDMI (decodificador de TV digital, Chromecast, reproductor multimedia) con la entrada “HDMI input” usando un cable HDMI.
2. Conecta el TV (monitor o proyector) con la salida “HDMI output” usando un cable HDMI. Si quiere emplear la función de ARC (vea página 30), es necesario que el TV sea compatible con esta tecnología. Lea el modo de empleo del TV para saber cuál de los puertos HDMI soporta el ARC.
3. Conecta el dispositivo de audio (equipo de home cinema, amplificador de audio o barra de sonido) con la salida que

ESPAÑOL

esta indicada como “Digital” o “Stereo” usando un cable de audio adecuado.

- Digital: emplea un cable optico (TOSlink o coaxial). Este tipo de salida es compatible con los formatos DTS, Dolby Digital y PCM 2.0
- Stereo: emplea un cable stereo jack. Este tipo de salida es compatible con el audio estéreo analogo. (solo hdmi

4. Conecta el adaptador de alimentación con el “DC 5V” y enchúfelo.

7.1 Empleo

7.1.1 Ajustes del Audio Return Channel (ARC)

Para poder emplear el ARC, es necesario que el TV, monitor o proyector disponga de una conexión ARC HDMI. Lea el modo de empleo del TV para los ajustes correctos del ARC.

ARC ENCENDIDO (luz encendida)

El ARC retorna el audio del TV al Connect AE14™ y luego lo manda al dispositivo de audio conectado por las salidas. De esta manera se puede escuchar cualquiér audio del TV por los altavoces del equipo de home cinema, por el amplificador de audio o por la barra de sonido.

ARC APAGADO (luz apagada)

El sonido de la fuente HDMI (decodificador de TV digital, Chromecast, reproductor multimedia) que está conectado con la entrada “HDMI input” del Connect AE14™, se divide y se transmite por las salidas de audio al dispositivo de audio conectado. La señal HDMI completa también se transmite por la salida ‘’HDMI output’’ al TV.

7.1.2 Ajustes de formato de audio (TV/ 2CH/ 5CH)

Con estos ajustes puede ajustar el formato de audio deseado para los dispositivos de audio. Normalmente es suficiente elegir “TV”. Cuando surgen problemas, es necesario elegir otro formato manualmente.

- TV, detecta atutomáticamente el mejor formato de audio que es soportado por el TV
- 2CH, soporta el audio de 2 canales
- 5CH, soporta el audio DTS y Dolby Digital.

8 Preguntas frecuentes (FAQs)

No hay imagen y sonido o la imagen y el sonido son de mala calidad.

Si depués de la conexión del HDMI audio extractor no hay imagen y sonido, intenta solucionar el problema conectando la fuente HDMI directamente con la pantalla (TV, monitor o proyctor). De esta manera comprueba si el problema es por parte de la fuente HDMI, de los cables HDMI, del HDMI audio extractor o de la pantalla.

- Controla si el adaptador de alimentación está enchufado.
- Emplea exclusivamente cables certificados de High Speed HDMI® para una calidad superior de imagen y sonido.
- No emplea cables HDMI más largos que indicado en las especificaciones de los datos técnicos.
- Controla si los cables HDMI y de audio y/o los conectores están en buen estado.
- Es necesario que tanto la fuente HDMI como las pantallas son compatibles con el HDMI.
- Controla si las fuentes HDMI y las pantallas son copatibles con la seguridad contra la copia de contenidos HDCP (Highbandwidth Digital Content Protection).
- Al utilizar la función ARC, solo funcionarán las salidas de audio digitales. Las salidas analógicas se desactivarán.

El 3D no se reproduce correctamente.

- Controla si la fuente HDMI está puesto en modo de reproducir el 3D y/o si está puesto en modo automático.
- Tanto la fuente HDMI como la pantalla HD tienen que ser compatibles con los mismos formatos de 3D.
- Controla si la fuente HDMI reproduce el 3D correctamente. Por este objetivo, conéctala con la pantalla a traves de un cable HDMI.

¿Tiene otras preguntas? Visite www.marmitek.com

9 Especificaciones técnicas

Conexiones

Entrada HDMI	1 x HDMI (19-pin hembra)
Salida HDM	1 x HDMI (19-pin hembra)
Longitud de cable HDMI	15 m como máximo
Salida de audio digital	1 x Toslink (optica) 1 x Coaxial
Salida de audio análoga	1 x Stereo 3,5 mm

Video

Compatible con las resoluciones	480p, 576p, 720p, 1080i, 1080p y 4k2k@24/30
Estándares HDMI	HDCP, CEC, ARC, EDID, DVI, todos los formatos de 3D, Deep Colour (36bit), x.v.Color
Ancho de banda video	10,2 Gbps
Frecuencia de reloj	300 MHZ

Audio

Audio HDMI	DTS-HD Master Audio, Dolby TrueHD, LPCM 7.1, DTS, Dolby-AC3 y 2.0CH
Salida de audio digital	DTS, Dolby-AC3 y 2.0CH
Salida de audio análoga	2.0CH

Carcasa

Dimensiones (A x A x P)	20 x 70 x 68mm
Peso	130 g

Ambiente

Temperatura ambiental	+0 hasta +70° C
Humedad ambiental	10 % hasta 85 %

Alimentación

Adaptador de alimentación externo	100-240 VAC @50-60 Hz, 5VDC@1A

Las especificaciones pueden cambiar sin previo aviso.

© MARMITEK

10 Notificación

10.1 Declaración de conformidad

Marmitek BV declara que este BoomBoom 93™ cumple con las exigencias esenciales y con las demás reglas relevantes de la directriz:

Directiva 2014/30/UE del Parlamento Europeo y del Consejo, de 26 de febrero de 2014, sobre la armonización de las legislaciones de los Estados miembros en materia de compatibilidad electromagnética (refundición).

Directiva 2014/35/UE del Parlamento Europeo y del Consejo, de 26 de febrero de 2014, sobre la armonización de las legislaciones de los Estados miembros en materia de comercialización de material eléctrico destinado a utilizarse con determinados límites de tensión.

Directiva (UE) 2017/2102 del Parlamento Europeo y del Consejo de 15 de noviembre de 2017 por la que se modifica la Directiva 2011/65/UE sobre restricciones a la utilización de determinadas sustancias peligrosas en aparatos eléctricos y electrónicos.

Reglamento (UE) 2019/1782 de la Comisión de 1 de octubre de 2019 por el que se establecen requisitos de diseño ecológico para las fuentes de alimentación externas de conformidad con la Directiva 2009/125/CE del Parlamento Europeo y del Consejo y se deroga el Reglamento (CE) n.o 278/2009 de la Comisión.

Puede leer la Declaración de conformidad completa en http://www.marmitek.com

Marmitek BV - Apartado de correos 4257 - 5604 EG Eindhoven
Países Bajos

© MARMITEK

1 Indice

1 Indice 43
2 Precauzioni di sicurezza 44
3 Introduzione 45
4 Contenuto della confezione 46
5 Vantaggi 46
6 Caratteristiche HDMI 46
7 Installazione 47
7.1 Uso 48
7.1.1 Impostazioni del canale di ritorno audio (ARC) 48
7.1.2 Impostazioni formato audio (TV/ 2CH/ 5CH) 48
8 Domande frequenti (FAQ) 49
9 Specificazioni tecniche 50
10 Notifica 51
10.1 Dichiarazione di conformita ' 51

ITALIANO

2 Precauzioni di sicurezza

Leggere attentamente queste istruzioni prima dell'uso di questo prodotto e conservarle per riferimento futuro.

- Per evitare il pericolo di cortocircuito utilizzare questo prodotto esclusivamente al coperto e in luoghi asciutti. Non esporre i componenti di questo prodotto a pioggia o umidità. Non utilizzare vicino alla vasca da bagno, piscina, ecc.
- Non esporre i componenti del sistema a temperature eccessivamente alte o a fonti intense di luce.
- In caso di utilizzo scorretto, di riparazioni o modifiche apportate personalmente decade qualsiasi garanzia. Marmitek declina ogni responsabilità per i danni derivanti da un utilizzo non appropriato del prodotto o da utilizzo diverso da quello per cui il prodotto è stato creato. Marmitek declina ogni responsabilità per danni consequenziali ad eccezione della responsabilità civile sui prodotti.
- Questo prodotto non è un giocattolo: tenerlo lontano dalla portata dei bambini.
- Non aprire mai il prodotto: L'apparecchio può contenere componenti la cui tensione è estremamente pericolosa. Lasciare fare riparazioni o modifiche esclusivamente a personale esperto.
- Collegare l'alimentatore alla presa di corrente solamente dopo avere controllato che la tensione della rete elettrica corrisponda alle indicazioni riportate sulla targhetta. Non utilizzare mai un alimentatore o un cavo elettrico danneggiato. In tal caso rivolgersi al proprio rivenditore.

© MARMITEK

3 Introduzione

Congratulazioni per l'acquisto del Marmitek Connect AE14™!
La qualità del suono di un televisore a schermo piatto, monitor o proiettore è spesso deludente e per questa ragione si vogliono collegare altoparlanti addizionali per quardare film o ascoltare musica. Di solito per risolvere questo problema viene usato un sistema Home Cinema, amplificatore audio o altoparlante soundbar. Il collegamento del televisore a questo tipo di dispositivi può causare diversi problemi, quali:

- il televisore, monitor o proiettore non è dotato di un'uscita audio separata
- si desidera usare la funzione ARC del televisore, ma l'amplificatore audio non la supporta
- si desiderano collegare varie sorgenti HDMI all'altoparlante soundbar, ma questo non dispone di abbastanza prese
- l'amplificatore A/V non supporta i formati video UHD 4K o 3D, quindi non è possibile utilizzarlo
- il televisore dispone solo di un'uscita audio digitale (Toslink o coassiale) ma vuoi collegare un impianto stereo

Grazie al Connect AE14™ si può separare il suono dal segnale HDMI e collegarlo ai dispositivi audio (sistema Home Cinema, amplificatore audio o altoparlante soundbar). Il Connect AE14™ è un dispositivo versatile che può risolve tutti i problemi per quanto riguarda il collegamento dei dispositivi audio.

Tutti i prodotti di Marmitek sono realizzati con grande cura e sono di alta qualità. Si prega di leggere attentamente le istruzioni e seguire le istruzioni per godere le possibilità di questo prodotto.

4 Contenuto della confezione

1 x Connect AE14™ - estrattore audio HDMI
1 x adattatore di alimentazione
1 x istruzioni per l’uso

* Cavi di collegamento (HDMI e audio) non in dotazione.

5 Vantaggi

- Riproduzione del suono delle applicazioni dello Smart TV (Netflix, YouTube) o decoder TV interno sul sistema Home Cinema, amplificatore audio o altoparlante soundbar.
- Collegare le sorgenti HDMI senza propria uscita audio (Chromecast, Wii U, Media Player) ai dispositivi audio.
- Ascoltare musica (MP3, flusso audio, radio) senza accendere il televisore.
- Utilizzare la funzione del canale di ritorno audio (ARC) del televisore anche se i dispositivi audio non la supportano.
- Il dispositivo versatile che risolve tutti i problemi per quanto riguarda il collegamento dei dispositivi audio al televisore, monitor o proiettore.

6 Caratteristiche HDMI

- Larghezza banda video 300MHz (rende possibile la riproduzione dell’immagine ad Ultra HD 4k e Full HD 1080p).
- Supporta tutti i formati 3D (adatto all’uso con tutte le apparecchiature 3D).
- Deep Color 36-bit, (miliardi invece di milioni colori, una migliore riproduzione delle sottili differenze di gradazione e un rapporto di contrasto più elevato).
- L’ARC (il canale di ritorno audio) invia il suono dal televisore ai dispositivi audio.

© MARMITEK

7 Installazione

Consigli per l'installazione:

- Determinare prima dell'installazione quali cavi HDMI e audio sono necessari, visto che non sono forniti in dotazione con il prodotto.
- Spegnere tutti i dispositivi (televisore, impianto audio e sorgenti HDMI) prima di collegarli al Connect AE14™. Se non è possibile spegnerli, togliere la spina dalla presa di corrente.
- Utilizzare solo i cavi omologati High Speed HDMI® per la migliore qualità audio e video. Utilizzare poca forza per collegare o scollegare i cavi HDMI di modo che non saranno danneggiati.

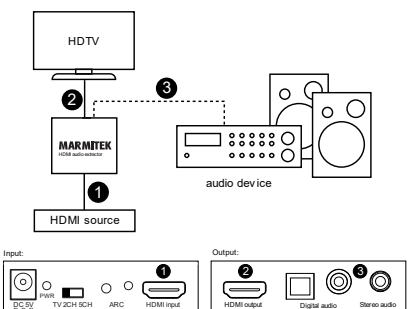

1. Collegare la sorgente HDMI (decoder TV digitale, Chromecast, lettore multimediale) con un cavo HDMI all'ingresso "HDMI input".
2. Collegare il televisore (monitor o proiettore) con un cavo HDMI all'uscita "HDMI output". Se vuoi utilizzare la funzione ARC (vedi la pagina 38) il televisore deve supportarla. Consultare le istruzioni per l'uso del televisore per determinare quale porta HDMI supporta la funzione ARC.
3. Collegare il dispositivo audio (sistema Home Cinema, amplificatore audio o soundbar) con l'apposito cavo audio all'uscita con denominazione "Digital" o "Stereo". (solo hdmi)

ITALIANO

- Digital: utilizzare un cavo ottico (Toslink) o coassiale, quest'uscita audio supporta i formati DTS, Dolby Digital e PCM 2.0.

4. Stereo: utilizzare un cavo audio jack, quest'uscita supporta il formato audio stereo analogico.Collegare l'adattatore di alimentazione al "DC 5V" ed inserire la spina nella presa.

7.1 Uso

7.1.1 Impostazioni del canale di ritorno audio (ARC)

Per poter essere in grado di utilizzare l'ARC, il televisore, monitor o proiettore deve disporre di una presa HDMI ARC. Consultare eventualmente le istruzioni per l'uso del televisore per le corrette impostazioni ARC.

ARC ACCESO (spia è accesa)
Il suono del televisore è recuperato tramite l'ARC al Connect AE14™ e viene di nuovo inviato via le uscite audio al dispositivo audio collegato. In tal modo è possibile ascoltare tutto l'audio del televisore attraverso gli altoparlanti del sistema Home Cinema, amplificatore audio o soundbar.

ARC SPENTO (spia è spenta)
Il suono della sorgente HDMI (decoder TV digitale, Chromecast, lettore multimediale) collegata all'ingresso "HDMI input" del Connect AE14™, è separata e inviata via le uscite audio ai dispositivi audio collegati. Tramite l'uscita ''HDMI output' il completo segnale HDMI è anche trasmesso al televisore.

7.1.2 Impostazioni formato audio (TV/ 2CH/ 5CH)

Utilizzando queste impostazioni, è possibile impostare il formato audio desiderato per i dispositivi audio. Normalmente sarà sufficiente quando si seleziona TV, ma se si verificano problemi si può scegliere manualmente un altro formato.

- TV, il televisore rileva automaticamente il migliore formato audio supportato dal televisore.
- 2CH, supporta l'audio a 2 canali
- 5CH, supporta l'audio DTS e Dolby Digital

8 Domande frequenti (FAQ)

Mancano l'immagine ed il suono o sono di cattiva qualità

Se mancano l'immagine e il suono o se essi sono di cattiva qualità dopo il collegamento dell'estrattore audio HDMI, si deve cercare di individuare il problema collegando la sorgente HDMI direttamente allo schermo (televisore, monitor o proiettore). In tal modo si può determinare se il problema riguarda la sorgente HDMI, i cavi HDMI, l'audio extractor HDMI o lo schermo.

- Controllare se l'adattatore di alimentazione è stato collegato ed inserito nella presa di corrente..
- Per la migliore qualità di immagini e suono usare solo cavi omologati High Speed HDMI®.
- Non usare cavi HDMI più lunghi di quanto indicato nei dati tecnici .
- Controllare se i cavi HDMI e audio e/o i connettori non sono danneggiati.
- Sia la sorgente HDMI che lo schermo devono supportare interamente HDMI.
- Controllare se le sorgenti HDMI e lo schermo supportano la protezione anticopia HDCP (High-bandwidth Digital Content Protection).
- Quando si utilizza la funzione ARC, funzioneranno solo le uscite audio digitali. Le uscite analogiche saranno disattivate.

Manca la corretta riproduzione 3D

- Controllare se è stata impostata la sorgente HDMI corretta per riprodurre 3D e/o se essa è stata impostata nella modalità automatica.
- Sia la sorgente HDMI che lo schermo HD devono supportare gli stessi formati 3D.
- Controllare se è corretta la riproduzione 3D collegando la sorgente HDMI direttamente allo schermo HD con un cavo HDMI.

Hai ulteriori domande che non sono state risposte qui sopra?
Visita www.marmitek.com

ITALIANO

9 Specificazioni tecniche

Connessioni

Ingresso HDMI	1 x HDMI (19 poli femmina)
Uscita HDMI	1 x HDMI (19 poli femmina)
Lunghezza cavo HDMI	max. 15 metri
Uscita audio digitale	1x Toslink (ottico) 1x coassiale
Uscita audio analoga	1x Stereo 3.5mm

Video

Risoluzioni supportate	480p, 576p, 720p, 1080i, 1080p e 4k2k@24/30
Norme HDMI	HDCP, CEC, ARC, EDID, DVI, tutti i formati 3D, Deep Color (36bit), x.v.Color
Larghezza banda video	10.2 Gbps
Frequenza di clock	300 MHZ

Audio

Audio HDMI	DTS-HD Master Audio, Dolby TrueHD, LPCM 7.1, DTS, Dolby-AC3 e 2.0CH
Uscita audio digitale	DTS, Dolby-AC3 e 2.0CH
Uscita audio analoga	2.0CH

Alloggiamento

Dimensioni (A x L x P)	20 x 70 x 68mm
Peso	130 g

Ambiente

Temperature ambiente	+0 fino ai +70° C
Umidità di ambiente	10% all’85%

Alimentazione

Adattatore esterno	100-240VAC @50-60Hz, 5VDC @ 1A

Le caratteristiche tecniche possono essere modificate senza preavviso.

© MARMITEK

10 Notifica

10.1 Dichiarazione di conformita '

Con ciò, Marmitek BV, dichiara che il Connect AE14™ è conforme ai requisiti essenziali ed alter disposizioni relative alla Direttiva :

Direttiva 2014/30/UE del Parlamento europeo e del Consiglio, del 26 febbraio 2014, concernente l'armonizzazione delle legislazioni degli Stati membri relative alla compatibilità elettromagnetica (rifusione).

Direttiva 2014/35/UE del Parlamento europeo e del Consiglio, del 26 febbraio 2014, concernente l'armonizzazione delle legislazioni degli Stati membri relative alla messa a disposizione sul mercato del materiale elettrico destinato a essere adoperato entro taluni limiti di tensione.

Direttiva (UE) 2017/2102 del Parlamento Europeo e del Consiglio del 15 novembre 2017 recante modifica della direttiva 2011/65/UE sulla restrizione dell'uso di determinate sostanze pericolose nelle apparecchiature elettriche ed elettroniche.

Regolamento (UE) 2019/1782 della Commissione del 1o ottobre 2019 che stabilisce specifiche per la progettazione ecocompatibile degli alimentatori esterni in applicazione della direttiva 2009/125/CE del Parlamento europeo e del Consiglio e abroga il regolamento (CE) n. 278/2009 della Commissione.

È possibile leggere l'intero Dichiarazione di Conformità all'indirizzo http://www.marmitek.com

Marmitek BV - PO Box 4257 - 5604 EG Eindhoven
Paesi Bassi

ITALIANO

© MARMITEK

1 Inhoudsopgave

1 Inhoudsopgave 53
2 Veiligheidsinstructies 54
3 Introductie 55
4 Inhoud van de verpakking 56
5 Voordelen 56
6 HDMI eigenschappen 56
7 Installatie 57
7.1 gebruik 58
7.1.1 Audio Return Channel (ARC) instellingen 58
7.1.2 Audio formaat instellingen (TV/ 2CH/ 5CH) 58
8 Veelgestelde vragen (FAQs) 59
8.1 Technische specificaties 60
9 Kennisgeving 61
9.1 Verklaring van overeenstemming 61

NEDERLANDS

2 Veiligheidsinstructies

Lees deze gebruiksaanwijzing zorgvuldig door voordat u het apparaat gaat gebruiken en bewaar deze gebruiksaanwijzing om deze indien nodig te kunnen raadplegen.

- Om kortsluiting te voorkomen, dient dit product uitsluitend binnenshuis gebruikt te worden, en alleen in droge ruimten. Stel de componenten niet bloot aan regen of vocht. Niet naast of vlakbij een bad, zwembad, etc. gebruiken.
- Stel de componenten van uw systeem niet bloot aan extreem hoge temperaturen of sterke lichtbronnen.
- Bij oneigenlijk gebruik, zelf aangebrachte veranderingen of reparaties, komen alle garantiebepalingen te vervallen. Marmitek aanvaardt geen productaansprakelijkheid bij onjuist gebruik van het product of door gebruik anders dan waarvoor het product is bestemd. Marmitek aanvaardt geen aansprakelijkheid voor volgschade anders dan de wettelijke productaansprakelijkheid.
- Dit product is geen speelgoed. Buiten bereik van kinderen houden.
- Het product nooit openmaken: de apparatuur kan onderdelen bevatten waarop levensgevaarlijke spanning staat. Laat reparatie of service alleen over aan deskundig personeel.
- Sluit de voedingsadapter pas op het lichtnet aan nadat u hebt gecontroleerd of de netspanning overeenkomt met de waarde die op de typeplaatjes is aangegeven. Sluit een voedingsadapter of net snoer nooit aan wanneer deze beschadigd is. Neem in dat geval contact op met uw leverancier

© MARMITEK

3 Introductie

Gefeliciteerd met de aankoop van de Marmitek Connect AE14™!

De geluidskwaliteit van een platte TV, monitor of projector wordt vaak als ondermaats ervaren waardoor vaak de wens bestaat om extra speakers aan te sluiten om bijvoorbeeld films te kijken of muziek te luisteren. Om dit op te lossen wordt over het algemeen een home cinema set, audio versterker of een soundbar gebruikt. Het aansluiten van de TV op dit soort audio apparatuur kan vaak voor de nodige problemen zorgen, zoals:

- Uw TV, monitor of projector beschikt helemaal niet over een aparte audio uitgang…..
- U wilt de ARC functie van uw TV gebruiken maar de audio versterker is hier niet mee uitgerust…
- U wilt verschillende HDMI bronnen aansluiten op uw soundbar maar deze heeft niet genoeg aansluitingen…..
- Uw AV versterker ondersteunt geen 4k UHD of 3D video formaten waardoor u deze niet kunt gebruiken…..
- Uw TV heeft alleen een digitale audio uitgang (TOSlink of coaxiaal) maar u wilt een stereo HiFi set aansluiten…..
- Met de Connect AE14™ kunt u het geluid afsplitsen van het HDMI signaal en verbinden met uw audio apparatuur (home cinema set, audio versterker of soundbar). De Connect AE14™ kan worden gebruikt als veelzijdige probleemoplosser bij het aansluiten van uw audio apparatuur.

De producten van Marmitek worden met grote zorgvuldigheid gemaakt en zijn van hoge kwaliteit. Leest u a.u.b. deze handleiding nauwlettend door en volg de instructies om optimaal te genieten van de mogelijkheden van dit product.

4 Inhoud van de verpakking

1 x Connect AE14™ - HDMI audio extractor
1 x Voedingsadapter
1 x Gebruiksaanwijzing

* aansluitkabels (HDMI en audio) worden niet meegeleverd

5 Voordelen

- Speel het geluid van uw Smart TV applicaties (Netflix, YouTube) of ingebouwde TV decoder af op uw home cinema set, audio versterker of soundbar.
- Sluit HDMI bronnen zonder eigen audio uitgang (Chromecast, Wii U, Media Players) toch aan op uw audio apparatuur.
- Beluister muziek (MP3, audio streams, radio zenders) zonder dat hiervoor de TV aan staat.
- Gebruik toch de Audio Return Channel (ARC) functie van uw TV zonder dat uw audio apparatuur hiervoor geschikt is.
- Veelzijdige probleemoplosser bij het aansluiten van uw audio apparatuur op uw TV, monitor of projector.

6 HDMI eigenschappen

- Videobandbreedte 300MHz (maakt Ultra HD 4k en Full HD 1080p beeldweergave mogelijk)
- Ondersteunt alle 3D formaten (geschikt voor gebruik met uw eigen 3D apparatuur)
- Deep Color 36-bit, (miljarden i.p.v. miljoenen kleuren, betere weergave van subtiele gradatieverschillen en hogere contrastverhouding)
- ARC (Audio Return Channel) stuurt het geluid vanaf de TV terug naar uw audio apparatuur.

© MARMITEK

7 Installatie

Tips voor installatie:

- Bepaal voor de installatie welke HDMI en audio kabels nodig zijn, deze worden niet met het product meegeleverd.
- Schakel alle apparatuur (TV, audio apparatuur en HDMI bronnen) eerst uit voordat u deze aansluit op de Connect AE14™. Indien deze niet uitgeschakeld kunnen worden verwijder dan de stekker uit het stopcontact.
- Gebruik uitsluitend High Speed HDMI® gecertificeerde kabels voor de beste beeld- en geluidskwaliteit. Gebruik weinig kracht om de HDMI kabels aan te sluiten of los te koppelen, deze kunnen hierdoor beschadigd raken.

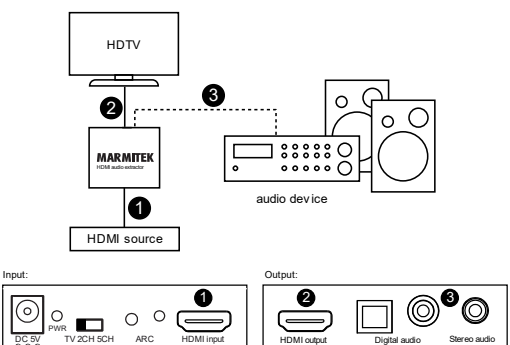

1. Sluit de HDMI bron (digitale TV decoder, Chromecast, media speler) met een HDMI kabel aan op de “HDMI input”.
2. Sluit de TV (monitor of projector) met een HDMI kabel aan op de “HDMI output”. Wanneer u de ARC functie (zie bladzijde 46) wilt gebruiken moet uw TV dat ondersteunen. Raadpleeg de gebruiksaanwijzing van uw TV om te bepalen welke HDMI poort ARC ondersteunt.
3. Sluit uw audio apparaat (home cinema set, audio versterker of soundbar) aan met de juiste audio kabel op de uitgang waarbij staat “Digital” of “Stereo”. (alleen via HDMI)

NEDERLANDS

- Digital: gebruik een optische (TOSlink)- of coaxiale kabel, deze audio uitgang ondersteunt de formaten DTS, Dolby Digital en PCM 2.0
- Stereo: gebruik een stereo jack kabel, deze uitgang ondersteunt het analoge stereo audio formaat

4. Sluit de voedingsadapter aan op de “DC 5V” en steek de stekker in het stopcontact.

7.1 gebruik

7.1.1 Audio Return Channel (ARC) instellingen

Om ARC te kunnen gebruiken is vereist dat uw TV, monitor of projector beschikt over een ARC HDMI aansluiting. Raadpleeg eventueel de gebruiksaanwijzing van uw TV voor de juiste ARC instellingen.
ARC AAN (lampje is aan)
Het geluid van de TV wordt via ARC teruggehaald naar de Connect AE14™ en opnieuw uitgestuurd via de audio uitgangen naar de aangesloten audio apparatuur. Op deze manier kunt u alle audio van de TV beluisteren via de speakers van uw home cinema set, audio versterker of soundbar.
ARC UIT (lampje is uit)
Het geluid van de HDMI bron (digitale TV decoder, Chromecast, media speler) die aangesloten is op de “HDMI input” van de Connect AE14™ wordt afgesplitst en uitgestuurd via de audio uitgangen naar de aangesloten audio apparatuur. Via de ‘’HDMI output’’ wordt het volledige HDMI signaal ook doorgestuurd naar de TV.

7.1.2 Audio formaat instellingen (TV/ 2CH/ 5CH)

Met behulp van deze instellingen kunt u het gewenst audio formaat instellen voor uw audio apparatuur. In standaard situaties zal het voldoende zijn wanneer u TV selecteert, maar als u problemen ervaart kies dan handmatig een ander formaat.

- TV, detecteert automatisch het best mogelijke audio formaat die door uw TV wordt ondersteund.
- 2CH, ondersteunt 2-kanaals audio
- 5CH, ondersteunt DTS en Dolby Digital audio

8 Veelgestelde vragen (FAQs)

Geen (of slecht) beeld en geluid

Indien u slecht of geen beeld ervaart na het aansluiten van de HDMI audio extractor, probeer dan het probleem te achterhalen door uw HDMI bron direct aan te sluiten op uw scherm (TV, monitor of projector). Op deze manier kunt u bepalen of het probleem zich bevindt in de HDMI bron, de HDMI kabels, de HDMI audio extractor of het scherm.

- Controleer of de voedingsadapter is aangesloten en in het stopcontact zit.
- Gebruik uitsluitend High Speed HDMI® gecertificeerde kabels voor de beste beeld- en geluidskwaliteit.
- Gebruik geen HDMI kabels die langer zijn dan gespecificeerd in de technische gegevens
- Controleer of de HDMI- en audio kabels en/ of connectoren niet beschadigd zijn
- Zowel de HDMI bron als uw scherm dient HDMI volledig te ondersteunen
- Controleer of uw HDMI bronnen en scherm de kopieerbeveiliging HDCP (Highbandwidth Digital Content Protection) ondersteunen.
- Bij gebruik van de ARC-functie werken alleen de digitale audio-uitgangen. Analoge uitgangen worden uitgeschakeld.

Geen correcte 3D weergave

- Controleer of de HDMI bron is ingesteld om 3D weer te geven en/ of dat deze op automatisch staat.
- Zowel de HDMI bron als uw HD scherm moet dezelfde 3D formaten ondersteunen.
- Controleer of 3D correct wordt weergegeven door de HDMI bron direct op het HD scherm aan te sluiten met een HDMI kabel.

Heeft u vragen die hierboven niet beantwoord worden? Kijk dan op www.marmitek.com

8.1 Technische specificaties

Aansluitingen

HDMI ingang	1 x HDMI (19-pin female)
HDMI uitgang	1 x HDMI (19-pin female)
HDMI kabel lengte	maximaal 15 meter
Digitale audio uitgang	1x TOSlink (optisch)
1x Coaxiaal	
Analoge audio uitgang	1x Stereo 3.5mm

Video

Ondersteunde resoluties	480p, 576p, 720p, 1080i, 1080p en 4k2k@24/30
HDMI standards	HDCP, CEC, ARC, EDID, DVI, all 3D formats, Deep Color (36bit), x.v.Color
Video Bandbreedte	10.2 Gbps
Clock frequentie	300 MHZ

Audio

HDMI audio	DTS-HD Master Audio, Dolby TrueHD, LPCM 7.1, DTS, Dolby-AC3 and 2.0CH
Digitale audio uitgang	DTS, Dolby-AC3 and 2.0CH
Analoge audio uitgang	2.0CH

Behuizing

Afmeting (H x B x D)	20 x 70 x 68mm
Gewicht	130 g

Omgeving

Omgevingstemperatuur	+0 to +70° C
Omgevingsvochtigheid	10% tot 85%

Voeding

Externe voedingsadapter	100-240VAC @50-60Hz,5VDC @ 1A

© MARMITEK

9 Kennisgeving

9.1 Verklaring van overeenstemming

Bij deze verklaart Marmitek BV, dat deze Connect AE14™ voldoet aan de essentiële eisen en aan de overige relevante bepalingen van Richtlijnen:

Richtlijn 2014/30/EU van het Europees Parlement en de Raad van 26 februari 2014 betreffende de harmonisatie van de wetgevingen van de lidstaten inzake elektromagnetische compatibiliteit (herschikking).

Richtlijn 2014/35/EU van het Europees Parlement en de Raad van 26 februari 2014 betreffende de harmonisatie van de wetgevingen van de lidstaten inzake het op de markt aanbieden van elektrisch materiaal bestemd voor gebruik binnen bepaalde spanningsgrenzen.

Richtlijn (EU) 2017/2102 van het Europees Parlement en de Raad van 15 november 2017 tot wijziging van Richtlijn 2011/65/EU betreffende beperking van het gebruik van bepaalde gevaarlijke stoffen in elektrische en elektronische apparatuur.

Verordening (EU) 2019/1782 van de Commissie van 1 oktober 2019 tot vaststelling van eisen inzake ecologisch ontwerp voor externe stroomvoorzieningen overeenkomstig Richtlijn 2009/125/EG van het Europees Parlement en de Raad en tot intrekking van Verordening (EG) nr. 278/2009 van de Commissie

U kunt de volledige conformiteitsverklaring lezen op http://www.marmitek.com

Marmitek BV - Postbus 4257 - 5604 EG Eindhoven – Nederland

© MARMITEK

connect

25020649/20250130 | Connect AE14™

all rights reserved © MARMITEK
PO Box 4257 - 5604 EG Eindhoven - The Netherlands

stay connected marmitek.com

A member of the vogel's Group