WALL 2245 Soporte TV Giratorio (negro)

Para TV de hasta 55 pulgadas (140 cm)
El soporte de pared WALL 2245 es adecuado para TV de 32 a 55 pulgadas (81 a 140 cm). Este robusto soporte aguanta hasta 20 kg (44 libras). Visionado flexible desde cualquier lugar de la habitación Ahora podrás disfrutar y mirar la TV desde distintos lugares con el soporte de pared articulado WALL 2245 de Vogel's. El visionado perfecto desde la mesa y la sala de estar próxima. La mejor opción para mirar tu programa favorito de TV desde distintos lugares.

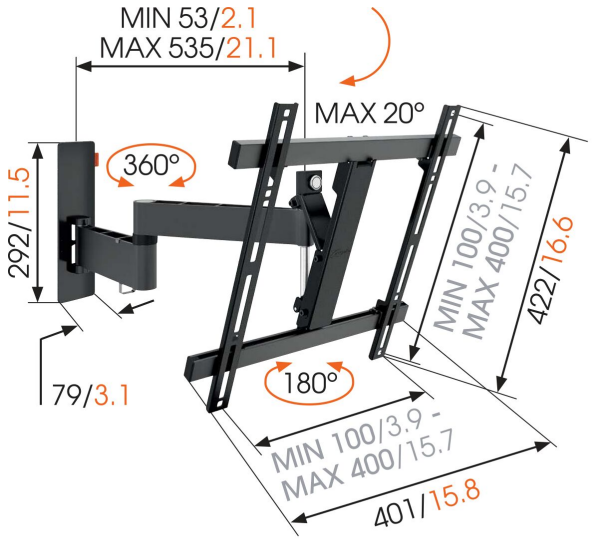

mm/inch
VESA mounting holes

WALL 2245 Soporte TV Giratorio (negro)

Especificaciones

Tamaño mín. de pantalla (pulgadas)	32
Tamaño máx. de pantalla (pulgadas)	55
Min. hole pattern	100mm x 100mm
Max. hole pattern	400mm x 400mm
Patrón de orificios universal o fijo	Universal
Altura máx. de interfaz (mm)	422
Anchura máx. de interfaz (mm)	402
Girar	Articulado (hasta 180°)
Inclinación	Inclinable hasta 20°
Número de artículo (SKU)	8353070
Caja individual EAN	8712285324420
Color	Negro
Certificaciones	TÜV
Garantía	Vida útil

VOGEL'S HOLDING BV (©)

Todos los derechos reservados. Sujeto a errores tipográficos y a correcciones técnicas y de precios.

Fecha: 2025-05-30

www.vogels.com

Vogel's. For Sure.