MotionSoundMount (NEXT 8375) Soporte de pared para TV articulado electrónico con sonido integrado

Beneficios clave

- Posibilidad de transmisión de audio por Bluetooth
- El primer soporte de pared con barra de sonido integrada
- La experiencia de visionado y de audio definitiva, en toda la habitación
- Subwoofer inalámbrico que puedes poner donde quieras

Para disfrutar con todos tus sentidos
MotionSoundMount es un soporte de pared para TV flexible con una barra de sonido integrada y un subwoofer inalámbrico. Este soporte de pared vanguardista te permite añadir un sonido impresionante a tu TV - al igual que el SoundMount de Vogel's. Pero el MotionSoundMount cuenta con la característica incomparable de hacer girar automáticamente el sonido hacia donde te encuentres. De esta forma captarás el 100 % de todos los sonidos de la película, concierto o serie de TV que veas. También puedes descargar tu música favorita a la barra de sonido, a través de tu smartphone o tablet. ¡Todo lo que necesitas para disfrutar de la experiencia de imagen y sonido definitiva! Máxima funcionalidad El MotionSoundMount cuenta con un increíble nivel de funcionalidad. Este soporte de pared para TV motorizado gira automáticamente hacia donde te encuentres, sin importar dónde te sientes y en un ángulo de hasta 120 grados hacia la izquierda o la derecha. Una vez que has encendido el TV, se desplaza en un solo movimiento hasta tu posición de visionado predefinida, y sin necesidad de un mando a distancia adicional. Cuando apagas el TV, la pantalla y el MotionSoundMount retroceden hacia la pared sin problemas. Después, solo hace falta enchufar y usar: ¡conecta el enchufe y funcionará!

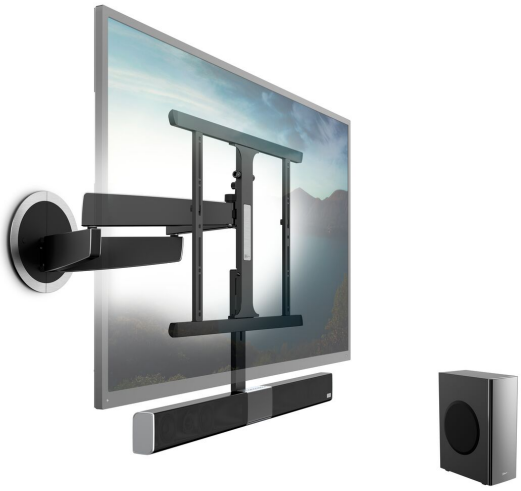

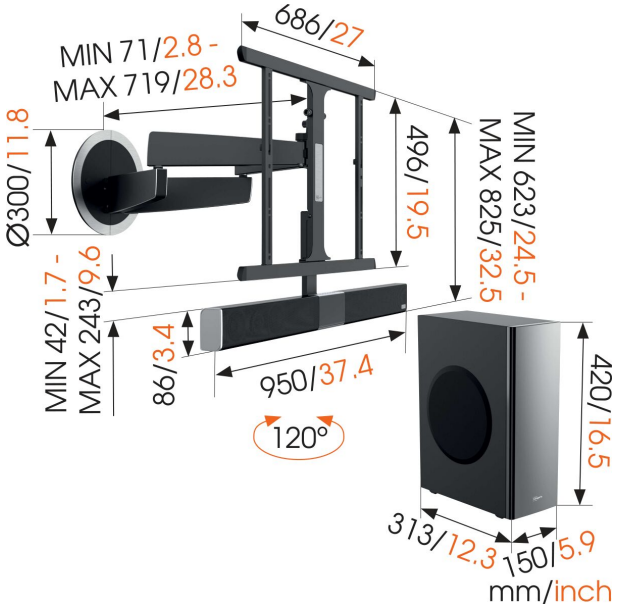

MotionSoundMount (NEXT 8375) Soporte de pared para TV articulado electrónico con sonido integrado

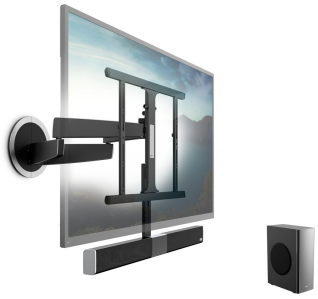

Especificaciones

Motorizado	Si
Controlado por App	Si
Controlado a distancia	Si
Tamaño mín. de pantalla (pulgadas)	40
Tamaño máx. de pantalla (pulgadas)	65
Min. hole pattern	200mm x 200mm
Max. hole pattern	600mm x 400mm
Patrón de orificio horizontal máx. (mm)	600
Patrón de orificio vertical máx. (mm)	400
Patrón de orificios universal o fijo	Universal
Altura máx. de interfaz (mm)	496
Anchura máx. de interfaz (mm)	686
Carga máx. de peso (kg)	30
Carga máx. de peso (Lbs)	66.14
Girar	Movimiento (hasta 120°)
Número de puntos de pivote	4
Organización de cables	Velcro para cables Organización de cables integrada en el brazo Pinzas para la organización de cables en la parte posterior de su TV
Subwoofer inalámbrico	Si
Formatos de audio	Sonido de alta resolución PCM lineal de hasta 192 kHz/24 bits
Trasmisión de audio por Bluetooth	Si
Respuesta de frecuencia barra de sonido	180 Hz-20 kHz
Respuesta de frecuencia subwoofer	40 Hz-150 Hz
Barra de sonido integrada	Si
Salida de sonido de subwoofer	150
Salida de sonido (total)	300
Tensión (V)	230 V, 50 Hz
Número de artículo (SKU)	8737080
Caja individual EAN	8712285330643
Color	Negro
Certificaciones	CE CB TÜV
Certificación TÜV	Si
Ga	Vida útil
G ectrical parts	2 años

VOGEL'S HOLDING BV (©)

Todos los derechos reservados. Sujeto a errores tipográficos y a correcciones técnicas y de precios.

Fecha: 2025-05-27

www.vogels.com

Vogel's. For Sure.