# MOMO 4138 Monitorhalterung Motion Plus (Schwarz, CE)

### Entscheidende Vorteile

- Höhenverstellbar
- Geeignet für einen, zwei oder eine ganze Reihe von Monitoren
- Einfach und ohne Werkzeuge zu montieren
- Flexibles, modulares System
- TÜV-zertifiziert / 10 Jahre Garantie

Die ergonomische Monitorhalterung für jeden Arbeitsplatz
Die MOMO 4138 ist eine dynamische Monitorhalterung, die speziell für Monitore entwickelt wurde, die regelmäßig in der Höhe verstellt werden müssen, wie zum Beispiel an flexiblen Arbeitsplätzen. Diese Monitorhalterung kann Bildschirme von bis zu 43 Zoll und einem Gewicht von bis zu 10 kg tragen.

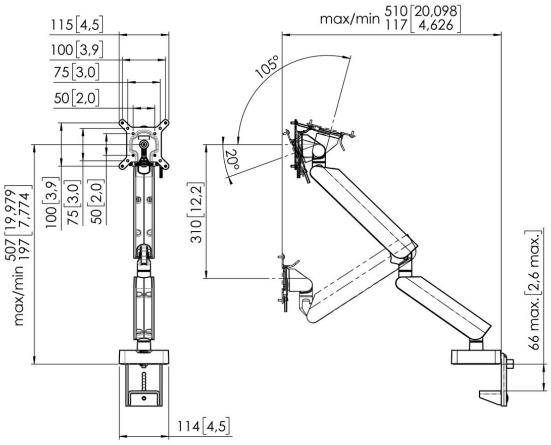

# MOMO 4138 Monitorhalterung Motion Plus (Schwarz, CE)

## Technische Daten

| | |
|---|---|
| Min. Bildschirmgröße (Zoll) | 10 |
| Max. Bildschirmgröße (Zoll) | 43 |
| Max. Bildschirmgröße (Zoll) | 43 |
| Universelles oder festes Lochmuster | Fest |
| Max. Schnittstellenhöhe (mm) | 115 |
| Max. Breite der Schnittstelle (mm) | 115 |
| Max. Gewichtslast (kg) | 10 |
| Max. Gewichtslast (Lbs) | 22.05 |
| Max. Höhe Bildschirmmitte | 507 |
| Max. Schreibtischdicke | 66 |
| Drehbar | Bis zu 180° |
| Anzahl der Drehpunkte | 3 |
| Drehen | Bis zu 180° |
| Neigbar | Neigbar -20°/+105° |
| Einstellung der Höhe | Mechanische Feder, OneFingerMovement |
| Gasfeder | False |
| Verstellbare Tiefe | Ja |
| Verstellbare Höhe | Ja |
| Montagemöglichkeiten | Auf und durch den Schreibtisch |
| Artikelnummer (SKU) | 07141380 |
| EAN-Einzelbox | 8712285363146 (CE) |
| Farbe | Schwarz |
| TÜV-zertifiziert | Ja |
| Garantie | 10 Jahre |

VOGEL'S HOLDING BV (©)

Alle Rechte vorbehalten. Druckfehler, technische Änderungen und Preisänderungen vorbehalten.

Datum: 2024-01-03

www.vogels.com

Vogel's. For Sure.