# DesignMount (NEXT 7345) Staffa TV Girevole

**Benefici chiave**

- Facile da installare
- Design esclusivo e raffinato
- Un'esperienza visiva eccezionale ovunque nella camera

**Un supporto esclusivo plasmato su 45 anni di esperienza**
DesignMount di Vogel's rappresenta la svolta nel design dei supporti a parete e porta una ventata di aria fresca nel mercato. Abbiamo dedicato un'attenzione particolare ad ogni dettaglio per realizzare un supporto da parete elegante ed esclusivo. Basta uno sguardo per riconoscerlo; basta un tocco per apprezzarne la semplicità di movimento. DesignMount di Vogel's ha ricevuto un Red Dot award ed un IF Product Design award - premi riconosciuti da due dei maggiori forum di design al mondo.

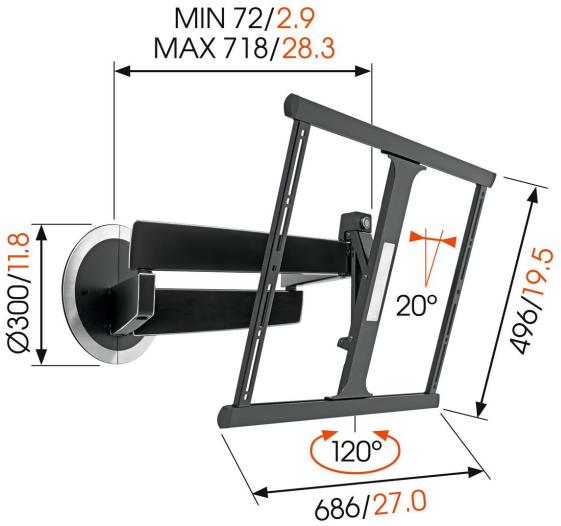


mm/inch

# DesignMount (NEXT 7345) Staffa TV Girevole

## Specifiche

| | |
|---|---|
| Controllato dal telecomando | No |
| Dimensione minima dello schermo (pollici) | 40 |
| Dimensione massima dello schermo (pollici) | 65 |
| Min. hole pattern | 200mm x 200mm |
| Max. hole pattern | 600mm x 400mm |
| Disposizione orizzontale massima del foro di montaggio (mm) | 600 |
| Disposizione verticale massima del foro di montaggio (mm) | 400 |
| Struttura con misure standard o universali | Universale |
| Altezza massima dell'interfaccia (mm) | 496 |
| Larghezza massima dell'interfaccia (mm) | 686 |
| Massimo peso di carico (kg) | 30 |
| Massimo peso di carico (Lbs) | 66.14 |
| Rotazione | Movimento (fino a 120°) |
| Numero di punti perno | 4 |
| Inclinazione | Inclinazione fino a 20° |
| Gestione del cablaggio | Velcro per cavo Gestione dei cavi integrata nel braccio Ganci per la gestione dei cavi sul retro della TV |
| Soundbar integrata | No |
| Numero dell'articolo (SKU) | 8733070 |
| EAN scatola singola | 8712285325304 |
| Colore | Nero |
| Certificazioni | TÜV |
| Certificazione TÜV | Sì |
| Garanzia | A vita |

VOGEL'S HOLDING BV (©)

Tutti i diritti riservati
Soggetto a errori di stampa, modifiche tecniche e di prezzo.

Data: 2025-05-27

www.vogels.com

Vogel's. For Sure.