TVM 3403 Staffa TV Fisso

Benefici chiave

- Come un quadro: solo 2,2 cm dal muro
- Blocca la tua TV con un solo clic grazie a ClickLoc™
- Livella inclusa
- Patch protettive per la TV - Proteggi la parte posteriore della tua TV con morbide patch protettive
- Facile accesso ai cavi

Elegante e sicuro: supporto a parete per TV piatto, per TV da 32 a 77 pollici

Desideri montare la tua TV a schermo piatto in modo elegante e sicuro a parete? Con il supporto a parete per TV COMFORT Fixed scegli il design e la sicurezza. Il supporto a parete è adatto a TV da 32 a 77 pollici con peso fino a 50 kg piatte contro la parete. Lo spazio tra la parete e la TV è di soli 2,2 cm. I supporti a parete per TV COMFORT Fixed non possono essere ruotati né inclinati. Quindi, se ti siedi sempre direttamente davanti alla TV, questo è il supporto a parete perfetto per te.

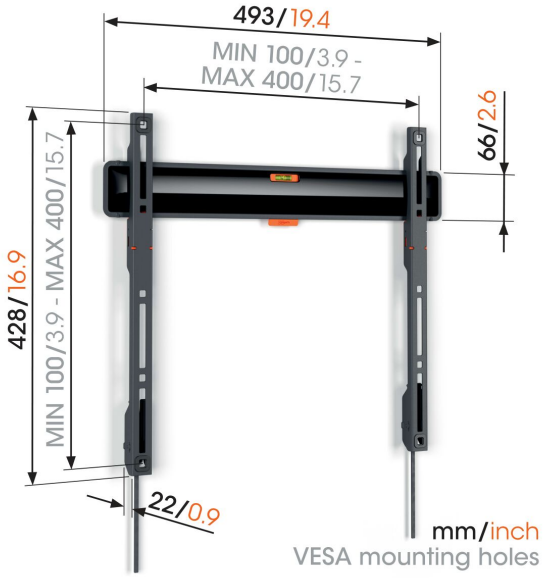

TVM 3403 Staffa TV Fisso

Specifiche

Dimensione minima dello schermo (pollici)	32
Dimensione massima dello schermo (pollici)	77
Min. hole pattern	100mm x 100mm
Max. hole pattern	400mm x 400mm
Disposizione orizzontale minime del foro di montaggio (mm)	100
Disposizione orizzontale massima del foro di montaggio (mm)	400
Disposizione verticale minime del foro di montaggio (mm)	100
Disposizione verticale massima del foro di montaggio (mm)	400
Struttura con misure standard o universali	Universale
Altezza massima dell'interfaccia (mm)	428
Larghezza massima dell'interfaccia (mm)	493
Massimo peso di carico (kg)	50
Massimo peso di carico (Lbs)	110.23
Posizione di servizio	Sì
Livella inclusa	Sì
Altezza	428
Larghezza	493
Numero dell'articolo (SKU)	3834030
EAN scatola singola	8712285349843
Colore	Nero
Certificazioni	TÜV
Certificazione TÜV	Sì
Garanzia	10 anni

VOGEL'S HOLDING BV (©)

Tutti i diritti riservati
Soggetto a errori di stampa, modifiche tecniche e di prezzo.

Data: 2025-05-29

www.vogels.com

Vogel's. For Sure.