BASE 05 L Staffa TV Fisso

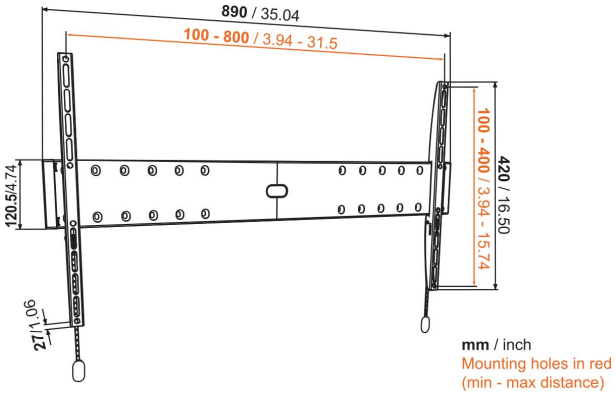

Benefici chiave

- Semplice e resistente: soluzioni efficaci e sicure per montare la tua TV
- Fissa la tua TV a soli 2,7 cm dalla parete
- Fissa la tua TV in modo sicuro

Per TV fino a 80 pollici (203 cm)
Hai speso molto per l'acquisto di una TV eccezionale. Pertanto, vuoi metterla al primo posto e non vuoi rischiare di installarla su un supporto a muro qualsiasi. Scegli solo i supporti migliori. BASE 05 L è un supporto a parete solido e resistente, adatto a TV da 40 a 80 pollici (da 102 a 203 cm), con un peso massimo di 70 kg. Piatto contro la parete per risparmiare spazio Il modo migliore di risparmiare spazio intorno alla tua TV è quello di fissarla piatta contro la parete. Il BASE 05 L è un supporto a parete fisso per TV che lascia comunque spazio sufficiente affinchè l'aria possa circolare e prevenire il surriscaldamento.

BASE 05 L Staffa TV Fisso

Specifiche

Dimensione minima dello schermo (pollici)	40
Dimensione massima dello schermo (pollici)	80
Min. hole pattern	100mm x 100mm
Max. hole pattern	800mm x 400mm
Disposizione orizzontale massima del foro di montaggio (mm)	800
Disposizione verticale massima del foro di montaggio (mm)	400
Struttura con misure standard o universali	Universale
Altezza massima dell'interfaccia (mm)	420
Larghezza massima dell'interfaccia (mm)	888
Massimo peso di carico (kg)	70
Massimo peso di carico (Lbs)	154.32
Posizione di servizio	No
Livella inclusa	No
Numero dell'articolo (SKU)	8343305
EAN scatola singola	8712285324307
Colore	Nero
Certificazioni	TÜV
Certificazione TÜV	Sì
Garanzia	A vita

VOGEL'S HOLDING BV (©)

Tutti i diritti riservati
Soggetto a errori di stampa, modifiche tecniche e di prezzo.

Data: 2025-05-31

www.vogels.com

Vogel's. For Sure.