# EFF 8340 TV-Ständer (Weiß)

### Entscheidende Vorteile

- Inklusive Universal AV-Halter. Halter in Höhe, Breite und Tiefe einstellbar.
- Zum leichten Verbergen und Verstecken von Kabeln in beliebiger Höhe
- Integrierter Stauraum
- Rasten Sie Ihren Fernseher sicher ein
- Drehen Sie Ihren Fernseher ohne Mühe um bis zu 60°

Suchen Sie eine Komplettlösung, mit der Sie Ihren Fernseher überall im Raum aufstellen können? Der TV-Ständer EFF 8340 eignet sich für Fernseher von 40 bis 65 Zoll. Er hält Ihren Fernseher mit AV-Geräten und verbirgt sogar Ihre Kabel.

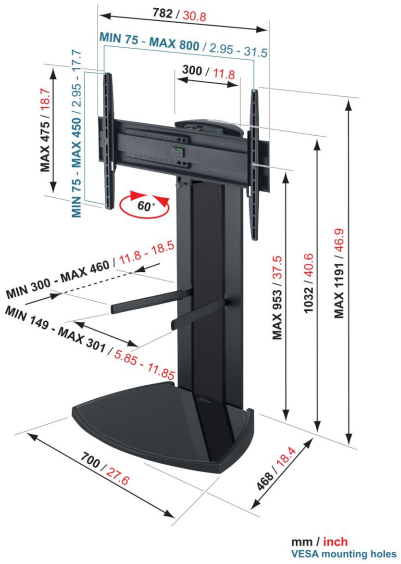

# EFF 8340 TV-Ständer (Weiß)

## Technische Daten

| | |
|---|---|
| Min. Bildschirmgröße (Zoll) | 40 |
| Max. Bildschirmgröße (Zoll) | 65 |
| Min. hole pattern | 100mm x 100mm |
| Max. hole pattern | 400mm x 400mm |
| Universelles oder festes Lochmuster | Universell |
| Max. Schnittstellenhöhe (mm) | 475 |
| Max. Breite der Schnittstelle (mm) | 830 |
| Max. Gewichtslast (kg) | 45 |
| Max. Gewichtslast (Lbs) | 99.21 |
| Drehbar | Eingeschränkte Beweglichkeit (bis zu 60°) |
| Artikelnummer (SKU) | 8383401 |
| EAN-Einzelbox | 8712285316425 |
| Farbe | Weiß |
| Zertifizierungen | TÜV |
| TÜV-zertifiziert | Ja |
| Garantie | Lebenslang |

VOGEL'S HOLDING BV (©)

Alle Rechte vorbehalten. Druckfehler, technische Änderungen und Preisänderungen vorbehalten.

Datum: 2025-05-27

www.vogels.com

Vogel's. For Sure.