Parts list SOUND 4201

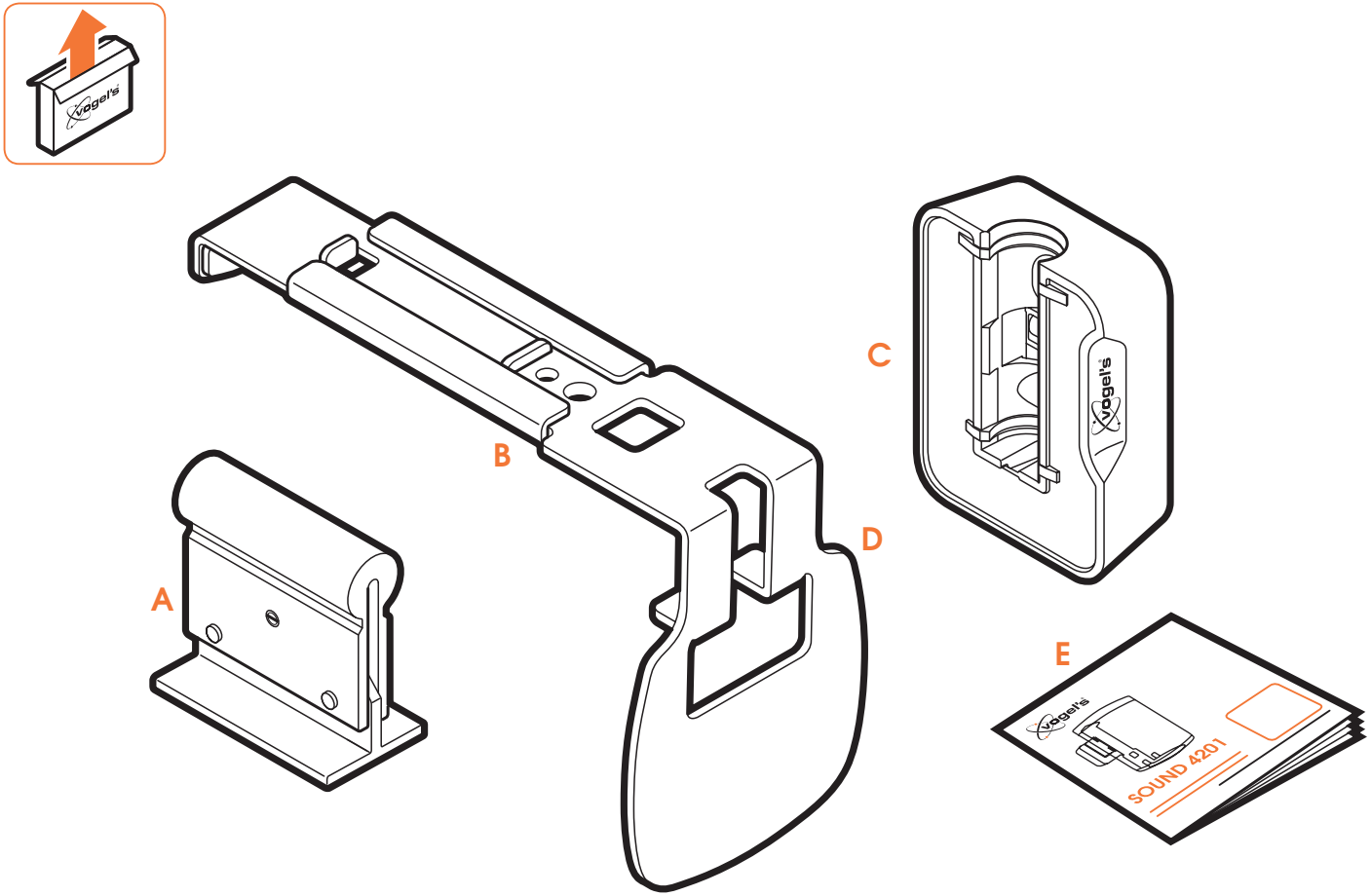

UNC/BSW 1/4" x 5/8"

1x

F

1x

G

2x

N

2x

P

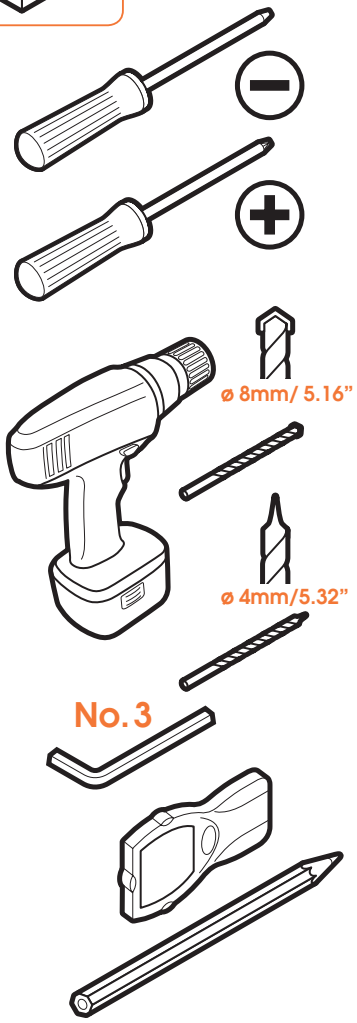

PARTL_SOUND 4201 SONOS ONE & PLAY:1_V01

EN Warning

Please read the warning and mounting instructions carefully before using this product. **Be aware that correct mounting and/or installation of this product is strictly required!** There is a substantial risk of injury and/or damage to your loudspeaker and/or other objects if the mounting and/or installation is technically incorrect. Vogel's recommends that the mounting and/or installation of this product should be carried out by a suitably qualified expert. Vogel's cannot be held responsible for any injury and/or damage caused by incorrect installation. Please note that this loudspeaker mount and the mounting materials provided are exclusively intended for mounting of the SONOS PLAY:1 loudspeaker. The wall mounting materials provided are exclusively intended for installation onto walls made of solid brick, solid concrete or solid wood columns. Any material covering the wall must not exceed 3 mm/ 0.12 inch. For mounting on walls made of other materials, such as hollow bricks, wood panels or plasterboard, please consult your installer and/or specialist supplier.
Keep these mounting instructions for future reference.

DE Warnung

Bitte lesen Sie die Warn- und Montagehinweise vor Verwendung des Produkts sorgfältig durch. **Es muss unbedingt auf die korrekte Montage und/oder Installation des Produkts geachtet werden!** Es besteht eine erhebliche Gefahr von Verletzungen und/oder Schäden am Lautsprecher und/oder anderen Gegenständen, sollte die Montage und/oder Installation falsch durchgeführt werden. Vogel's empfiehlt, die Montage und/oder Installation dieses Produkts von einer fachkundigen Person ausführen zu lassen. Vogel's übernimmt keine Verantwortung für Verletzungen und/oder Schäden, die durch eine falsche Installation verursacht werden. Bitte beachten Sie, dass dieser Lautsprecher Halterung und die mitgelieferten Befestigungsmaterialien ausschließlich für die Befestigung des SONOS PLAY:1-Lautsprechers gedacht sind. Die mitgelieferten Materialien für die Wandmontage sind nur für das Anbringen an Wänden aus Vollziegeln, Beton oder Holzständern gedacht. Eventuelle Wandverkleidungen dürfen höchstens 3 mm dick sein. Wenden Sie sich bei einer Montage an Wänden aus anderen Materialien, zum Beispiel Hohllochziegeln, Leichtbaustoffen oder Gipskarton, an Ihren Monteur und/oder Fachhändler.
Bewahren Sie diese Montageanleitung zum späteren Nachschlagen auf.

FR Avertissement

Veuillez lire attentivement l'avertissement et les instructions de montage avant d'utiliser ce produit. **N'oubliez pas que le montage et/ou l'installation corrects de ce produit sont indispensables !** Un montage et/ou une installation techniquement erronés entraînent un risque important de blessure et/ou d'endommagement de votre enceinte et/ou d'autres objets. Vogel's recommande de confier le montage et/ou l'installation de ce produit à un spécialiste correctement qualifié. Vogel's décline toute responsabilité en cas de blessure et/ou dommage découlant d'une installation erronée. Veuillez noter que ce support d'enceinte et le matériel de montage fournis sont exclusivement destinés au montage de l'enceinte SONOS PLAY:1. Les accessoires de montage fournis sont prévus uniquement pour une installation sur des murs de briques pleines, de béton plein ou des colonnes de bois massif. Un éventuel revêtement du mur ne peut pas dépasser une épaisseur de 3 mm / 0,12 pouce. Pour le montage sur des murs réalisés en d'autres matériaux (briques creuses, panneaux de bois ou placoplâtre), veuillez consulter votre installateur et/ou votre fournisseur spécialisé.
Veuillez conserver ces Consignes d'installation pour pouvoir vous y référer ultérieurement.

NL Waarschuwing

Lees de waarschuwing en de montage-instructies zorgvuldig door voordat u het product gebruikt. **Het is absoluut noodzakelijk dat dit product op de juiste manier wordt gemonteerd en/of geïnstalleerd!** Er bestaat een groot risico op letsel en/of schade aan uw luidspreker en/of aan andere voorwerpen als de montage en/of installatie niet op een technisch juiste wijze wordt uitgevoerd. Vogel's adviseert de montage en/of installatie van dit product te laten uitvoeren door een vakkundig installateur. Vogel's kan niet aansprakelijk worden gesteld voor enig letsel en/of enige schade, veroorzaakt dooreen onjuiste installatie. Deze luidsprekersteun en de meegeleverde montagematerialen zijn uitsluiten bedoeld voor het monteren van de SONOS PLAY:1-luidspreker. De meegeleverde montagematerialen zijn uitsluitend bestemd voor bevestiging aan wanden van massieve bakstenen, massief beton of massief houten staanders. Eventuele wandbedekking mag niet dikker zijn dan 3 mm / 0,12 inch. Neem contact op met uw installateur en/of speciaalzaak als u de steun wilt bevestigen aan een wand van ander materiaal, zoals holle bakstenen, houten panelen of gipsplaat. Bewaar deze handleiding om hem later te kunnen raadplegen. Bewaar dit montagevoorschrift om het later te kunnen raadplegen.

ES Advertencia

Lea atentamente la advertencia y las instrucciones montaje antes de usar este producto. **¡Tenga en cuenta que es obligatorio montar e instalar correctamente este producto!** Hay un riesgo importante de que se produzcan lesiones personales o daños al altavoz o a otros objetos si el montaje o la instalación no son correctos técnicamente. Vogel's recomienda encargar el montaje y la instalación de este producto a un experto con la cualificación adecuada. Vogel's no será responsable de las lesiones o los daños causados por una instalación incorrecta. Tenga en cuenta que este soporte para altavoz y los materiales de montaje suministrados se han diseñado exclusivamente para montar el altavoz SONOS PLAY:1. Los materiales de montaje mural proporcionados están pensados exclusivamente para la instalación en paredes hechas de ladrillo macizo, hormigón macizo o columnas de madera macizas. Cualquier material que cubra la pared no deberá tener más de 3 mm / 0,12 pulgadas. Para montar la pantalla en paredes hechas de madera, como ladrillos huecos, paneles de madera o pladur, consulte a su instalador y/o proveedor e especializado. Conserve estas instrucciones de montaje para futuras consultas.

IT Avvertenze

Leggere attentamente le avvertenze e le istruzioni di montaggio prima di usare questo prodotto. **E' assolutamente necessario che il prodotto venga montato e/o installato correttamente!** In caso di montaggio e/o installazione tecnicamente incorretta, esiste un rischio sostanziale di farsi male e/o danneggiare l'altoparlante e/o altri oggetti.
Vogel's consiglia di fare eseguire il montaggio e/o l'installazione del prodotto da parte di un esperto qualificato per eseguire questo lavoro. Vogel's non potrà essere ritenuta responsabile per eventuali lesioni e/o danni causati da un'installazione incorretta. Da notare che questo supporto per altoparlanti e i materiali di fissaggio forniti sono adatti esclusivamente per il montaggio dell'altoparlante SONOS PLAY:1. I materiali di fissaggio a parete servono esclusivamente all'installazione su pareti di mattone pieno, calcestruzzo pieno o colonne in legno massello. Eventuale materiale di rivestimento della parete non deve superare i 3 mm di spessore. Per il montaggio su pareti costruite con altri materiali, quali mattoni forati, pannelli in legno o in cartongesso, si prega di consultare il proprio installatore e/o fornitore specializzato.
Conservare queste istruzioni di montaggio come riferimento in futuro.

PT Aviso

Leia cuidadosamente o aviso e as instruções de montagem antes de utilizar este produto. **Esteja ciente de que é estritamente necessária a instalação e/ou montagem correcta deste produto!** Existe um risco substancial de lesão e/ou de danos no seu altifalante e/ou noutros objetos se a montagem e/ou a instalação estiver tecnicamente incorreta. A Vogel's recomenda que a montagem e/ou a instalação deste produto sejadeve ser efectuada por um perito devidamente qualificado. A Vogel's não é responsável por qualquer ferimento e/ou dano causado por uma instalação incorrecta. Não se esqueça de que esta montagem do altifalante e os materiais de montagem fornecidos destinam-se exclusivamente à montagem do altifalante SONOS PLAY:1. Os materiais de montagem na parede fornecidos destinam-se exclusivamente a instalações em paredes de tijolo maciço, colunas de madeira sólida ou betão sólido. Qualquer material que cubra a parede não deve exceder os 3 mm/0,12 pol. Para montar em paredes construídas em outros materiais, tais como tijolos furados, placas de madeira ou gesso cartonado, consulte o seu instalador e/ou fornecedor especializado. Guarde este manual de montagem para referência futura.

EL Προειδοποίηση

Παρακαλούμε διαβάστε προσεκτικά την προειδοποίηση και τις οδηγίες στερέωσης, πριν από τη χρήση αυτού του προϊόντος. **Θα πρέπει να έχετε υπ' όψη σας ότι η σωστή στερέωση και/ή εγκατάσταση του προϊόντος αυτού είναι απολύτως απαραίτητη!** 1. Υπάρχει σοβαρός κίνδυνος τραυματισμού και/ή ζημιάς στο ηχείο σας και/ή σε άλλα αντικείμενα, εάν η στερέωση και/ή η τοποθέτηση δεν είναι τεχνικά σωστή. Η Vogel's συνιστά η στερέωση και/ή εγκατάσταση του προϊόντος αυτού θα γίνεται από εξειδικευμένο τεχνικό με κατάλληλες γνώσεις. Η Vogel's δεν φέρει ευθύνη για τυχόν τραυματισμό και/ή βλάβη η οποία έχει προκαλείται από εσφαλμένη εγκατάσταση. Σημειωτέον ότι η συγκεκριμένη βάση στερέωσης ηχείου και τα υλικά στερέωσης προορίζονται αποκλειστικά για τη στερέωση του ηχείου SONOS PLAY:1. Τα παρεχόμενα υλικά επίτοιχης στερέωσης προορίζονται αποκλειστικά για τοποθέτηση σε τοίχους από μασίφ τούβλα, μασίφ σκυρόδεμα ή κολόνες από μασίφ ξύλο. Τυχόν επιχρίσματα στην επιφάνεια του τοίχου δεν θα πρέπει να υπερβαίνουν σε πάχος τα 3 mm/ 0.12 της ίντσας. Για στερέωση σε τοίχους από άλλα υλικά, όπως τούβλα με τρύπες, ξύλινα φύλλα (πάνελ) ή γυψοσανίδα, παρακαλούμε συνεννοηθείτε με τον εγκαταστάτη σας και/ή τον εξειδικευμένο προμηθευτή.
Φυλάξτε αυτές τις οδηγίες στερέωσης για μελλοντική αναφορά.

SV Varning

Läs varningen och monteringsanvisningarna noggrant innan du använder denna produkt. **Observera att korrekt montering och/eller installation av denna produkt är absolut nödvändig!** Det finns en påtaglig risk för skador på högtalaren och/eller andra föremål om monteringen och/eller installationen är tekniskt felaktig. Vogel's rekommenderar att monteringen och/eller installationen av denna produkt utförs av en kvalificerad expert. Vogel's ansvarar inte för skador till följd av felaktig installation. Observera att detta högtalarfäste och monteringsmaterialen som tillhandahålls endast är avsedda för att montera högtalaren SONOS PLAY:1. Väggmonteringsmaterialen som tillhandahålls är endast avsedda för installation på väggar gjorda av mursten, betong eller träbjälkar. Material som täcker väggen får inte överskrida 3 mm/0,12 tum. För montering på väggar av andra material, som hålteget, träpaneler eller gipsskivor, rådgör med installatören och/eller specialistleverantören. Spara dessa monteringsanvisningar för framtida bruk.

PL Ostrzeżenie

Przed rozpoczęciem użytkowania produktu należy uważnie przeczytać ostrzeżenia i instrukcję montażu. **Montaż i (lub) instalację produktu trzeba wykonać poprawnie!** W razie przeprowadzenia montażu i/lub instalacji nieprawidłowo pod względem technicznym istnieje duże ryzyko zranienia ludzi oraz uszkodzenia głośnika i innych przedmiotów. Firma Vogel's zaleca, żeby montaż i instalację produktu wykonał odpowiednio wykwalifikowany specjalista. Firma Vogel's nie ponosi odpowiedzialności za jakiekolwiek uszkodzenia ciała i szkody spowodowane nieprawidłową instalacją. Należy pamiętać, że ten uchwyt do głośników i dostarczone wraz z nim elementy montażowe są przeznaczone wyłącznie do mocowania głośnika SONOS PLAY:1. Dostarczone elementy do montażu na ścianie są przeznaczone wyłącznie do instalacji na ścianach wykonanych z litej cegły, litego betonu lub litych bali drewnianych. Grubość materiału pokrywającego ściany nie może przekraczać 3 mm (0,12 cala). W przypadku montażu na ścianie wykonanej z innych materiałów (np. pustaków, paneli drewnianych czy płyt kartonowo-gipsowych) należy zasięgnąć informacji u instalatora lub dostawcy mającego specjalistyczną wiedzę na ten temat.
Zachowaj niniejszą instrukcję montażu do użytku w przyszłości.

RU Предупреждение

Необходимо внимательно прочитать предупреждения и инструкции по монтажу перед началом использования этого изделия. **Следует строго соблюдать правильность выполнения монтажа и/или установки этого изделия!** В случае неправильной установки и/или монтажа акустической системы, существует высокий риск травмирования людей или повреждения вашего оборудования и/или других объектов. Компания Vogel's рекомендует привлекать для установки или монтажа изделия специалиста с соответствующей квалификацией. Компания Vogel's не несет ответственности за травмы или повреждения, причиненные вследствие неправильной установки. Следует отметить, что этот кронштейн для акустической системы и прилагаемый к нему монтажный набор предназначены исключительно для установки SONOS PLAY:1 акустической системы. Прилагаемый монтажный набор предназначен для крепления на стенах из полнотелого кирпича, монолитного бетона или на колоннах из цельной древесины. Толщина любого отделочного материала стен не должна превышать 3 мм/ 0,12 дюймов. При креплении к стенам из других материалов, таких как пустотелый кирпич, плиты ДВП или гипсокартон, проконсультируйтесь со специалистом по установке и/или обратитесь к специализированному поставщику.
Сохраните эти инструкции по установке на будущее.

CZE Upozornění

Před použitím tohoto produktu si prosím pozorně přečtěte toto upozornění a pokyny k montáži. **Upozorňujeme, že se přísně vyžaduje správná montáž a/nebo instalace tohoto produktu!** Není-li montáž a/nebo instalace provedena technicky správně, existuje vážné riziko zranění a/nebo poškození reproduktoru a/nebo jiných předmětů. Společnost Vogel's doporučuje, aby montáž a/nebo instalaci tohoto produktu provedl odborník s příslušnou kvalifikací. Společnost Vogel's nenese odpovědnost za zranění a/nebo škodu způsobenou v důsledku nesprávné instalace. Vezměte prosím na vědomí, že tento držák a montážní materiál jsou určeny výhradně k montáži reproduktoru SONOS PLAY:1.
Montážní materiály k upevnění na zeď jsou určeny výhradně k instalaci na zeď z plných cihel, jednolitého betonu nebo dřevěného masivu. Povrchový materiál na zdi nesmí být tlustší než 3 mm (0,12 palců). V případě montáže na zeď z jiného materiálu, jako jsou duté cihly, dřevěné desky nebo sádrokarton, se prosím poraďte s odborníkem a/nebo dodavatelem.
Tyto montážní pokyny uchovejte pro další použití.

SK Upozornenie

Pred použitím tohto výrobku si prečítajte upozornenie a montážny návod. **Uvedomte si, že sa prísne vyžaduje správne upevnenie a/alebo montáž tohto výrobku!** Ak sú upevnenie a/alebo inštalácia vykonané technicky nesprávne, existuje značné riziko poranenia a/alebo poškodenia vášho reproduktora a/alebo iných predmetov. Spoločnosť Vogel's odporúča zveriť upevnenie alebo montáž tohto výrobku primerane kvalifikovanému odborníkovi. Spoločnosť Vogel's nemôže byť zodpovedná za zranenie ani škody spôsobené nesprávnou montážou. Prosím, vezmite na vedomie, že držiak reproduktora a dodané montážne materiály sú určené výlučne na montáž reproduktora SONOS PLAY:1. Dodané materiály na montáž na stenu sú určené výlučne na montáž na steny z plných tehál, masívneho betónu alebo masívnych drevených stĺpov. Omietka, alebo iný povrchový materiál na stene nesmie byť hrubší ako 3mm (0,12palca). V prípade montáže na stenu z iného materiálu, napr. z dutých tehál, stolárskych panelov alebo sadrokartónu, sa prosím poraďte s odborníkom a/alebo dodávateľom. Tieto pokyny na montáž si odložte na použitie v budúcnosti.

HU Figyelmeztetés

Kérjük, hogy a termék használata előtt olvassa el a figyelmeztetést és a szerelési utasítást. **Ne feledje, hogy elengedhetetlen a termék helyes felszerelése és/vagy telepítése!** Jelentős kockázata van a sérülésnek és/vagy a hangszóró, illetve egyéb tárgyak károsodásának, ha a felszerelés és/vagy telepítés műszakilag nem megfelelő. A Vogel's azt javasolja, hogy a terméknek felszerelését és/vagy telepítését megfelelően képzett szakember végezze. A Vogel's nem tehető felelőssé a helytelen telepítés által okozott semmilyen sérülésért és/vagy kárért. Felhívjuk figyelmét, hogy a mellékelt hangszóró foglalatot és a szerelési anyagokat kizárólag a SONOS PLAY:1 hangszóró beszereléséhez tervezték. A mellékelt falra szerelhető anyagok kizárólag tömör téglából vagy betonból készült falra, illetve tömör faoszlopra szereléskor használhatók. A falat borító burkolat vastagsága nem haladhatja meg a 3 mm-t (0,12 hüvelyket). Egyéb anyagokból álló falra, például üreges téglára, fa panelre vagy gipszkartonra szereléskor kérjük, forduljon szerelőhöz és/vagy szakszolgáltatóhoz. Tartsa meg ezt a szerelési utasítást, hátha a jövőben szüksége lesz rá.

TR Uyarı

Lütfen bu ürünü kullanmadan önce bu uyarıyı ve montaj talimatlarını dikkatlice okuyun. **Bu ürünün kesinlikle doğru bir şekilde monte edilmesi ve/veya kurulması hususunda dikkatli olun.** Monte ve/veya kurulumun teknik olarak yanlış yapılması durumunda hoparlörünüzde ve/veya diğer objelerde hasar oluşması ve/veya yaralanma meydana gelme riski fazladır. Vogel, bu ürünün monte ve/veya kurulumunun uygun niteliklere sahip bir uzman tarafından yapılmasını tavsiye etmektedir. Vogel, yanlış kurulumdan kaynaklanan herhangi bir yaralanma ve/veya hasardan sorumlu tutulamaz. Hoparlör montesi ve temin edilen montaj materyalleri sadece SONOS PLAY:1 hoparlörün kurulumu için tasarlanmıştır. Duvar montaj materyalleri, dolu tuğla, dolu beton ya da dolu ahşap kolonlardan yapılan duvarlara montelemek için üretilmiştir. Duvarı kaplayan malzeme 3 mm'yi (0,12 inç) geçmemelidir. Delikli tuğla, ahşap panel veya alçıpandan üretilmiş duvarlara monte etmeden önce lütfen tesisatçınıza ve/veya uzman satıcıya danışın. Bu montaj talimatlarını daha sonra kullanmak için saklayın.

RO Avertisment

Vă rugăm să citiţi cu atenţie avertismentul şi instrucţiunile de montare înainte de a utiliza acest produs. **Reţineţi faptul că montarea şi/sau instalarea corectă a acestui produs sunt strict necesare!** Există un pericol considerabil de accidentare şi/sau deteriorare a difuzorului şi/sau a altor obiecte dacă montarea şi/sau instalarea sunt incorecte din punct de vedere tehnic. Vogel's recomandă ca montarea şi/sau instalarea acestui produs să fie efectuată de către un expert cu un nivel corespunzător de calificare. Vogel's nu îşi poate asuma răspunderea pentru eventuale accidentări şi/sau avarii cauzate de o instalare incorectă. Vă rugăm să ţineţi cont că acest suport de perete pentru difuzor şi materialele de montare furnizate sunt destinate exclusiv montării SONOS PLAY: 1 difuzor. Materialele de montare pe perete furnizate sunt destinate exclusiv pentru instalarea pe pereţi din cărămidă plină, beton masiv sau coloane din lemn masiv. Orice material care acoperă peretele nu trebuie să depăşească 3 mm (0,12 inch). Pentru montarea pe pereţi din alte materiale, cum ar fi cărămidă cu goluri, plăci de lemn sau gips-carton, consultaţi instalatorul şi/sau furnizorul specializat. Păstraţi aceste instrucţiuni de montare pentru consultare ulterioară.

UK Попередження

Уважно прочитайте попередження та інструкції з монтажу, перш ніж користуватися виробом. **Слід суворо дотримуватись правильного виконання монтажу та/або установки цього виробу.** Якщо монтаж або установка були виконані технічно неправильно, існує значний ризик травмування та/або пошкодження звукової колонки чи інших об'єктів. Компанія Vogel's рекомендує залучати до монтажу та/або встановлення виробу лише спеціалістів відповідної кваліфікації. Компанія Vogel's не несе відповідальності за будь-які травми або пошкодження, що були спричинені неправильною установкою. Майте на увазі, що кронштейн для звукової колонки та кріплення, що входять до комплекту, призначені виключно для монтажу звукової колонки SONOS PLAY:1. Настінні кріплення, що входять до комплекту, призначені виключно для монтажу на стіни із суцільної цегли, монолітного залізобетону або на колони із масиву дерева. Товщина матеріалу, що покриває стіну, не повинна перевершувати 3 мм (0,12 дюйма). Щодо монтування на стіни, влаштовані з іншого матеріалу, такого як порожниста цегла, дерев'яні панелі або гіпсокартон, будь-ласка, звертайтеся до свого установника або спеціалізованого постачальника. Зберігайте ці інструкції з монтажу для використання в майбутньому.

BG Предупреждение

Моля, прочетете внимателно инструкциите относно предупрежденията и монтажа, преди да използвате този продукт. **Бъдете наясно, че правилният монтаж и/или инсталиране на този продукт е стриктно задължителен!** Съществува значителен риск от нараняване и/или повреда на високоговорителя и/или други предмети, ако монтажът и/или инсталирането е технически неправилно. Vogel препоръчва монтирането и/или инсталирането на този продукт да се извърши от подходящо квалифициран експерт. Vogel не може да бъде подведена под отговорност за нараняванията и/или повреди, причинени от неправилен монтаж. Обърнете внимание, че тази конзола за високоговорител и предоставените монтажни материали са предназначени единствено за монтиране на високоговорител SONOS PLAY:1. Предоставените материали за монтаж към стена са предназначени единствено за инсталиране върху стени, изградени от солидни тухли, солиден бетон или солидни дървени колони. Материалът, който покрива стената, не трябва да надвишава 3 mm (0,12 инча). За монтаж на стени, направени от други материали, например кухи тухли, дървени панели или гипсокартон, консултирайте се с доставчика и/или лицето, което монтира продукта. Пазете тези инструкции за монтаж за бъдеща справка.

JA 警告

本製品をご使用になる前に、警告と取り付け方法をよく読んでください。**本製品は、「必ず」正しい取り付けおよび設置方法を守ってご使用ください！**技術的に誤った取り付けまたは設置により、お使いのスピーカーなどに著しい損傷ないしは損害を与えることがあります。Vogel's社は、適正な資格を有する者による取り付けまたは設置を強く推奨します。Vogel's社は、誤った設置によるいかなる傷害や損害に対しても責任を持ちません。このスピーカー台および同梱の取り付け器具はSONOS PLAY:1スピーカー専用です。同梱の壁面取り付け器具は、硬質レンガまたはコンクリートの壁ないしは木の柱のみでの使用を想定しています。壁紙などの壁張り材料は、いかなるものであっても3ミリ（0.12インチ）を超えてはなりません。他の材料（空胴レンガ、木製パネル、石膏ボード）でできた壁に取り付ける場合は、設置者または専門の販売店にお問い合わせください。
後で参照するために、この取り付け手順を保持しておいてください。

ZH 警告

使用本产品前请仔细阅读警告和安装说明。一定要明白必须按严格要求正确装配和/或安装本产品。如果技术上存在装配和/或安装错误，将有受伤和/或损坏您的扩音器的巨大风险。Vogel’s建议应由适当的合格专业人士装配和/或安装本产品。Vogel’s不会对任何由错误安装引起的受伤和/或损坏负责。请注意所提供的本扩音器挂架和安装材料只能用来安装 SONOS PLAY:1 扩音器。提供的壁装材料只能用于在实心砖、混凝土或实木制成的墙壁或坚实的混凝土或实木柱子上进行安装。任何覆盖在墙壁的材料每 0.12 英寸不能超过 3 毫米。对于在用其它材料（比如空心砖、木嵌板或石膏板）制成的墙壁上进行的安装，请咨询您的安装师和／或专业供应商。
保存好这些安装说明，以供将来参考。