TVM 1643 Staffa TV Girovole

Benefici chiave

- Ruota la tua TV fino a 180° grazie ai lunghi bracci di 60 cm
- Inclinazione sicura fino a 15°
- Livella in modo semplice la TV, anche dopo l'installazione
- Cinghie per cavi incluse
- Livella inclusa gratuita

Supporto a parete per TV Extreme Full-motion, per TV da 40 a 77 pollici

Il supporto a parete per TV QUICK Full-Motion+ può essere ruotato fino a 180° e inclinato fino a 15°. Questo significa che puoi goderti la tua TV praticamente da qualsiasi punto della stanza. Inoltre, questo supporto a parete per TV richiede meno di 30 minuti per essere installato. Il supporto a parete per TV QUICK Full-Motion+ è adatto a TV da 40 a 77 pollici con peso fino a 35 kg.

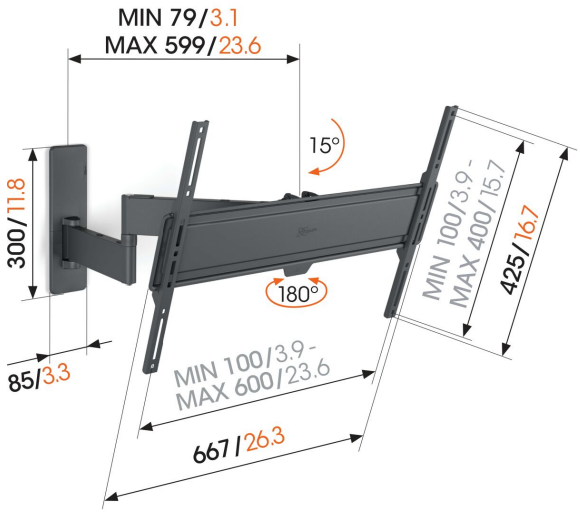

mm/inch
VESA mounting holes

TVM 1643 Staffa TV Girovole

Specifiche

Dimensione minima dello schermo (pollici)	40
Dimensione massima dello schermo (pollici)	77
Min. hole pattern	100mm x 100mm
Max. hole pattern	600mm x 400mm
Disposizione orizzontale minime del foro di montaggio (mm)	100
Disposizione orizzontale massima del foro di montaggio (mm)	600
Disposizione verticale minime del foro di montaggio (mm)	100
Disposizione verticale massima del foro di montaggio (mm)	400
Struttura con misure standard o universali	Universale
Altezza massima dell'interfaccia (mm)	428
Larghezza massima dell'interfaccia (mm)	667
Massimo peso di carico (kg)	35
Massimo peso di carico (Lbs)	77.16
Rotazione	Movimento completo (fino a 180°)
Numero di punti perno	3
Inclinazione	Inclinazione fino a 15°
Gestione del cablaggio	Fascette per cavi
Livella inclusa	Sì
Numero dell'articolo (SKU)	1816430
EAN scatola singola	8712285356568
Colore	Nero
Certificazioni	EPD TÜV
Certificazione TÜV	Sì
Garanzia	5 anni

VOGEL'S HOLDING BV (©)

Tutti i diritti riservati
Soggetto a errori di stampa, modifiche tecniche e di prezzo.

Data: 2025-05-28

www.vogels.com

Vogel's. For Sure.