S092.1500.x & 092.1600.x Flat panel housings

092.1500.1~4 Flat panel indoor housing for 46-75 inch monitor
092.1600.1~4 Flat panel outdoor housing for 46-75 inch monitor

PRODUCT MANUAL

original language English

DE Produkthandbuch
FR Manuel de produit
NL Producthandleiding

CONTENTS

Important safety information	2
Mounting regulations	6
Guarantee terms and conditions	7
Declaration of Conformity	8
Mounting instructions	9
User instructions	17
Specification sheets	18
Wiring diagram	26

V20211019

Vogel's Products BV, HONDSRUGLAAN 93, 5628 DB EINDHOVEN, THE NETHERLANDS
T +31 (0)40 264 74 00 - info@vogels.com - www.vogels.com

S092.1500.x & 092.1600.x Flat panel housings

Important safety information for both installer and user

Installer:

Before starting the installation read the safety instructions, the mounting regulations and rest of this product manual carefully. Failure to read, thoroughly understand, and follow all instructions can result in serious personal injury, damage to equipment, or voiding of factory warranty! It is the certified installer's responsibility to make sure all mounting systems/accessories are properly assembled and installed using the instructions provided.

User:

Please carefully read the below safety information and user manual (if included) before using the height adjustable mount or trolley. This ensures a failure-free working unit and avoids accidents.

Electrical Safety

Applicable for 1600 and 1700 Series Housings

with regard to existing voltage, cable module, grommets and housings earthing (housing is equipped with earthing wire)

Connect unit to a properly grounded outlet only. Make sure, the unit can be immediately separated from the power outlet. Before opening the housing: Make sure the housings power is switched off and unplugged before removing the cover to avoid a **RISK OF ELECTRIC SHOCK**.

In case of dysfunction unplug unit from power outlet and call an authorised technical service person.

Applicable only for 1500 Series Housings

The unit is not dripping or splash water protected. Do not place objects filled with liquids on or spray the unit.

To reduce the risk of electric shock: Always unplug the unit from the electrical outlet before cleaning.

Mechanical safety

with regard to housings front cover

Assure installation of unit by authorized service person only.

Only use original mounting parts provided with the system and do not use attachments not recommended by the manufacturer.

Do not improperly load unit: For the max. load of unit please refer to the page with the specification sheet in this manual. Do not exceed: Use with heavier screens may result in instability causing tipping over resulting in death or serious injury! The height adjustable feature of this unit will not function properly if the weight exceeds the given maximum load.

Use this mounting system only for its intended use as described in these instructions. Do not hang on unit. **VERY HEAVY UNIT**. Severe risk of injury when unit tips over due to improper usage.

Be careful not to pinch your fingers when opening and closing housing front cover.

S092.1500.x & 092.1600.x Flat panel housings

Wichtige Sicherheitsinformationen für Installateur und Benutzer

Installateur:

Lesen Sie vor Beginn der Installation die Sicherheitshinweise, die Montagevorschriften und den Rest dieses Produkthandbuchs sorgfältig durch. Wenn Sie nicht alle Anweisungen lesen, verstehen und nicht befolgen, kann dies zu schweren Verletzungen, Geräteschäden oder zum Erlöschen der Werksgarantie führen! Es liegt in der Verantwortung des zertifizierten Installateurs, sicherzustellen, dass alle Montagesysteme / Zubehörteile gemäß den bereitgestellten Anweisungen ordnungsgemäß montiert und installiert wurden.

Benutzer:

Bitte lesen Sie die folgenden Sicherheitsinformationen und das Benutzerhandbuch (falls vorhanden) sorgfältig durch, bevor Sie die höhenverstellbare Halterung oder den Wagen verwenden. Dies sichert ein störungsfreies Arbeiten und vermeidet Unfälle.

Elektrische Sicherheit

Anwendbar für Gehäuse der Serien 1600 und 1700

in Bezug auf vorhandene Spannung, Kabelmodul, Tüllen und Gehäuse Erdung (Gehäuse ist mit Erdungsdraht ausgestattet)

Schließen Sie das Gerät nur an eine ordnungsgemäß geerdete Steckdose an. Stellen Sie sicher, dass das Gerät sofort vom Stromnetz getrennt werden kann. Bevor Öffnen des Gehäuses: Stellen Sie sicher, dass das Gehäuse ausgeschaltet und vom Stromnetz getrennt ist, bevor Sie die Abdeckung entfernen, um ein **RISIKO EINES ELEKTRISCHEN SCHLAGES** zu vemeiden.

Bei Funktionsstörungen ziehen Sie den Netzstecker aus der Steckdose und rufen Sie einen autorisierten Techniker an.

Gilt nur für Gehäuse der Serie 1500

Das Gerät ist nicht tropf- oder spritzwassergeschützt. Stellen Sie keine mit Flüssigkeiten gefüllten Gegenstände auf das Gerät und sprühen Sie nicht darauf.

So verringern Sie das Risiko eines Stromschlags: Ziehen Sie vor der Reinigung immer den Netzstecker aus der Steckdose.

Mechanische Sicherheit

in Bezug auf Gehäuse Vorderdeckel

Stellen Sie sicher, dass die Installation des Geräts nur von autorisiertem Servicepersonal durchgeführt wird. Verwenden Sie nur die mit dem System gelieferten Original-Befestigungsteile und keine vom Hersteller nicht empfohlenen Anbauteile.

Gerät nicht falsch beladen: Für die max. Belastung des Geräts entnehmen Sie bitte der Seite mit den technischen Daten in diesem Handbuch. Nicht überschreiten: Bei Verwendung mit schwereren Bildschirmen kann es zu Instabilitäten kommen, die zum Umkippen führen und zum Tod oder zu schweren Verletzungen führen können! Die höhenverstellbare Funktion dieses Geräts funktioniert nicht ordnungsgemäß, wenn das Gewicht die angegebene Höchstlast überschreitet.

Verwenden Sie dieses Montagesystem nur für den in dieser Anleitung beschriebenen bestimmungsgemäßen Gebrauch. Nicht am Gerät hängen. **SEHR SCHWERE EINHEIT.** Schwere Verletzungsgefahr beim Umkippen des Geräts durch unsachgemäße Verwendung.

Achten Sie darauf, Ihre Finger beim Öffnen und Schließen der Vorderdeckel nicht einzuklemmen.

S092.1500.x & 092.1600.x Flat panel housings

Informations de sécurité importantes pour l'installateur et l'utilisateur

l'Installateur:

Avant de commencer l'installation, lisez attentivement les consignes de sécurité, les réglementations de montage et le reste de ce manuel du produit. Si vous ne lisez pas, ne comprenez pas bien et ne suivez pas toutes les instructions, vous risquez de vous blesser gravement, d'endommager l'équipement ou d'annuler la garantie d'usine! Il est de la responsabilité de l'installateur certifié de s'assurer que tous les systèmes / accessoires de montage sont correctement assemblés et installés en utilisant les instructions fournies.

l'Utilisateu:

Veuillez lire attentivement les informations de sécurité ci-dessous et le manuel d'utilisation (le cas échéant) avant d'utiliser le support ou le support sur roulettes à hauteur réglable. Cela garantit une unité sans défaillance et évite les accidents.

Sécurité électrique

Applicable aux boîtiers des séries 1600 et 1700

en ce qui concerne la tension existante, le module de câble, les passe-fils et la mise à la terre des boîtiers (le boîtier est équipé d'un fil de terre

Connectez l'appareil à une prise correctement mise à la terre uniquement. Assurez-vous que l'appareil peut être immédiatement séparé de la prise de courant. Avant d'ouvrir le boîtier: assurez-vous que l'alimentation des boîtiers est coupée et débranchée avant de retirer le couvercle pour éviter un **RISQUE DE CHOC ELECTRIQUE**. Il n'y a aucune pièce réparable à l'intérieur.

En cas de dysfonctionnement, débranchez l'unité de la prise de courant et appelez un technicien agréé.

Applicable uniquement pour les boîtiers de la série 1500

L'appareil n'est pas protégé contre les gouttes d'eau ou les éclaboussures. Ne placez pas d'objets remplis de liquide sur l'appareil et ne le vaporisez pas.

Pour réduire le risque de choc électrique: Débranchez toujours l'appareil de la prise électrique avant de le nettoyer.

Sécurité mécanique

en ce qui concerne le capot avant des boîtiers

Assurez l'installation de l'unité uniquement par un technicien agréé.

Utilisez uniquement les pièces de montage d'origine fournies avec le système et n'utilisez pas d'accessoires non recommandés par le fabricant.

Ne chargez pas l'unité de manière incorrecte: Pour le max. charge de l'unité, veuillez vous référer à la page avec la fiche technique de ce manuel. Ne pas dépasser: une utilisation avec des écrans plus lourds peut entraîner une instabilité provoquant le basculement, entraînant la mort ou des blessures graves! La fonction de réglage en hauteur de cet appareil ne fonctionnera pas correctement si le poids dépasse la charge maximale donnée.

N'utilisez ce système de montage que pour l'usage auquel il est destiné, comme décrit dans ces instructions. Ne vous accrochez pas à l'appareil. **UNITÉ TRÈS LOURDE**. Risque de blessure grave lorsque l'appareil bascule en raison d'une mauvaise utilisation.

Veillez à ne pas vous pincer les doigts lors de l'ouverture et de la fermeture du capot avant du boîtier.

S092.1500.x & 092.1600.x Flat panel housings

Belangrijke veiligheidsinformatie voor zowel installateur als gebruiker

Installateur:

Lees de veiligheidsinstructies, de montagevoorschriften en de rest van deze producthandleiding zorgvuldig door voordat u met de installatie begint. Als u niet alle instructies leest, volledig begrijpt en niet opvolgt, kan dit leiden tot ernstig persoonlijk letsel, schade aan apparatuur of het vervallen van de fabrieksgarantie! Het is de verantwoordelijkheid van de gecertificeerde installateur om ervoor te zorgen dat alle montagesystemen / accessoires correct worden gemonteerd en geïnstalleerd met behulp van de meegeleverde instructies.

Gebruiker:

Lees de onderstaande veiligheidsinformatie en de gebruikershandleiding (indien meegeleverd) zorgvuldig door voordat u de in hoogte verstelbare mount of trolley gebruikt. Dit zorgt voor een storingsvrije unit en voorkomt ongelukken.

Electrische veiligheid

Van toepassing op behuizingen uit de 1600- en 1700-serie

met betrekking tot bestaande spanning, kabelmodule, doorvoertules en behuizingen aarding (behuizing is voorzien van aardlitze)

Sluit het apparaat alleen aan op een correct geaard stopcontact. Zorg ervoor dat het apparaat onmiddellijk kan worden losgekoppeld van het stopcontact. Voordat u de behuizing opent: Zorg ervoor dat de behuizing is uitgeschakeld en de stekker uit het stopcontact is verwijderd voordat u het deksel verwijdert, om **RISICO OP ELEKTRISCHE SCHOK** te voorkomen.

Haal de stekker uit het stopcontact in geval van een storing en bel een bevoegd technisch onderhoudsmonteur.

Alleen van toepassing op behuizingen uit de 1500 Serie

Het apparaat is niet druip- of spatwaterdicht. Plaats geen met vloeistof gevulde voorwerpen op het apparaat of spuit er niet op.

Om het risico op elektrische schokken te verminderen: Trek altijd de stekker uit het stopcontact voordat u het apparaat schoonmaakt.

Mechanische veiligheid

met betrekking tot het voordeksel van de behuizing

Zorg ervoor dat het apparaat alleen door een bevoegd onderhoudsmonteur wordt geïnstalleerd.

Gebruik alleen originele montagedelen die bij het systeem zijn geleverd en gebruik geen hulpstukken die niet door de fabrikant worden aanbevolen.

Laad de unit niet verkeerd: voor de max. belasting van het apparaat, raadpleeg de pagina met het specificatieblad in deze handleiding. Overschrijd niet: gebruik met zwaardere schermen kan leiden tot instabiliteit en kan kantelen veroorzaken met de dood of ernstig letsel tot gevolg! De in hoogte verstelbare functie van dit apparaat werkt niet correct als het gewicht de opgegeven maximale belasting overschrijdt.

Gebruik dit montagesysteem alleen voor het beoogde gebruik, zoals beschreven in deze instructies. Hang niet aan het apparaat. **ZEER ZWARE UNIT**. Ernstig letselgevaar wanneer het apparaat omvalt door oneigenlijk gebruik.

Pas op dat uw vingers niet bekneld raken bij het openen en sluiten van het voordeksel van de behuizing.

S092.1500.x & 092.1600.x Flat panel housings

GB
Mounting regulations
WARNING

A correct mounting is extremely important and this is not the responsibility of SmartMetals Mounting Solutions. Faulty mounting may result in injury to persons or damage to equipment. SmartMetals will not be responsible in any way if the product has been mounted incorrectly.

Mounting fittings are not included with the product for reasons of safety, since the properties and bearing strength of walls/ceilings are specific for each case. Suitable mounting fittings must be selected based on the material of the wall/ceiling.

Obtain advice from a specialist in the field or from a specialist shop concerning the choice of mounting fittings. It is the responsibility of the installer to ensure that the wall/ceiling can support at least four times the combined weight of the screen/projector and bracket. **The maximum load for this product is given in these mounting instructions.** The instructions for installation and use of the screen/projector must also be followed with respect to the location and attachment of the screen/projector.

DE
Montagevorschriften
WARNUNG

Eine korrekte Montage ist von größter Bedeutung, und SmartMetals Mounting Solutions kann dafür keine Verantwortung übernehmen. Falsche Montage kann zu Personen- und Sachschaden führen. SmartMetals lehnt jede Art von Verantwortung ab, falls das Produkt falsch montiert wird.

Aus Sicherheitsgründen wird kein Montagematerial beigefügt, da Beschaffenheit und Tragkraft von Wand bzw. Decke unterschiedlich sind. Das Material für die Montage richtet sich nach dem Material von Wand bzw. Decke.

Bei der Wahl des geeigneten Montagematerials sollten Expertise oder Fachhandel herangezogen werden. Der Installateur trägt die Verantwortung dafür, dass die Wand bzw. Decke mindestens das vierfache Gesamtgewicht von Bildschirm/Projektor plus Halterung tragen kann. **Maximale Belastung für dieses Produkt steht in dieser Montageanleitung.** Bei der Montage müssen auch Installations- und Benutzungsvorschriften für den anzubringenden Bildschirm/Projektor beachtet werden.

FR
Règlements de montage
AVERTISSEMENT

Le montage doit impérativement être effectué de façon correcte et ne relève pas de la responsabilité de SmartMetals Mounting Solutions. Un mauvais montage peut occasionner des blessures corporelles et des dommages matériels. SmartMetals décline toute responsabilité en cas de montage incorrect de ses produits.

Pour des raisons de sécurité, aucun matériel de montage n'est livré avec les produits, car la nature et la capacité de soutien des murs/plafonds varient. Le matériel de montage est choisi en fonction de la composition du mur/plafond.

Pour vous aider à choisir le bon matériel, consultez un expert dans ce domaine ou un magasin spécialisé. Il est de la responsabilité de l'installateur de veiller à ce que le mur/plafond puisse supporter au moins quatre fois le poids total de l'écran/vidéo-projecteur et de son support. **Charge max. pour ce produit, d'après l'information dans ce guide d'installation.** Lors du montage, les instructions d'installation et d'utilisation de l'écran/vidéo-projecteur doivent elles aussi être suivies.

NL
Montage voorschriften
WAARSCHUWING

Correcte montage is van absoluut belang en valt niet binnen de aansprakelijkheid van SmartMetals Mounting Solutions. Onjuiste montage kan tot persoonlijk letsel en materiële schade leiden. SmartMetals kan niet op wat voor manier dan ook aansprakelijk worden gesteld indien dit product op onjuiste wijze is gemonteerd.

Om veiligheidsredenen wordt geen montagemateriaal bijgevoegd, gezien het feit dat de staat en het draagvermogen van plafonds/muren individueel zijn. Montagemateriaal kan worden gekozen al naar gelang het materiaal van plafond/muur.

Raadpleeg een vakspecialist voor de keus van geschikt montagemateriaal. De installateur moet vaststellen of het plafond/de muur minstens vier keer van het gecombineerde gewicht van scherm/projector en steun kan dragen. **Maximale belasting voor dit product volgens de informatie in deze montagevoorschriften.** Voor de montage moeten ook de installatie- en gebruiksvoorschriften voor het te monteren scherm/projector in acht worden genomen.

S092.1500.x & 092.1600.x Flat panel housings

GB
Guarantee terms and conditions

1. SmartMetals Mounting Solutions guarantees that a product that SmartMetals has determined to be defective as a result of deficient manufacture or material this will be repaired or – if necessary – replaced or you will be provided with a replacing part (the previous always to be determined by SmartMetals), without cost, on condition that a claim is made within the period of warranty, which is 5 years.
2. In the event of a claim being made under the terms of the warranty, the product needs to be returned to SmartMetals accompanied by a RMA form, which we will send on request. The freightcosts back and forth will always be borne by the owner.
3. The guarantee provided by SmartMetals shall lapse:
   - if a defect arises as the result of incorrect or inexpert assembly or installation.
   - in case of improper use or any use not in accordance with the instructions.
   - in case of normal wear and tear.
   - if, without obtaining the written consent of SmartMetals, customer or a third party have introduced changes to the product or have attempted to do so, if other items have been attached to the product that should not be attached, if products were processed or revised in some way other than was instructed.
   - if customer or a third party engaged by customer performed repairs without the written consent of SmartMetals beforehand.

DE
Garantiebedingungen

1. SmartMetals Mounting Solutions garantiert, dass ein Produkt, bei dem SmartMetals Defekte infolge von Fabrikations- oder Materialfehlern feststellt, kostenlos repariert oder, falls notwendig, ersetzt wird, oder Ersatzteile werden Ihnen zur Verfügung gestellt (das Vorstehende immer von SmartMetals zu bestimmen) sofern die Reklamation innerhalb der gültigen Garantiezeit von 5 Jahren eingereicht wurde.
2. Im Falle dass Anspruch unter den Bedingungen der Garantie gemacht wird, muss das Produkt SmartMetals durch eine RMA-Formular, die wir auf Anfrage gerne zusenden, begleitet zurückgegeben werden. Die Frachtgebühren hin und her werden immer vom Besitzer getragen.
3. Die Garantie von Smartmetals wird hinfällig:
   - wenn ein Defekt auftritt aufgrund falscher oder unsachgemäßer Montage oder Installation.
   - im Falle einer missbräuchlichen Verwendung oder eine Verwendung nicht den Anweisungen entsprechend.
   - bei normalem Abnutzung.
   - wenn, ohne die schriftliche Zustimmung von Smartmetals, Kunde oder ein Dritter Änderungen am Produkt eingeführt haben oder versucht haben dies zu tun, wenn andere Gegenstände am Produkt befestigt wurden, die nicht befestigt sein sollten, wenn Produkte verarbeitet wurden oder in einigen überarbeitet auf andere Weise als angewiesen wurde.
   - wenn der Kunde oder ein Dritter von ihm beschäftigt Reparaturen ausgeführt hat ohne die schriftliche Zustimmung von Smartmetals vorab.

FR
Conditions de garantie

1. SmartMetals Mounting Solutions garantit que tout produit jugé défectueux par SmartMetals du fait d'un vice de fabrication ou de matériaux, sera réparé ou, si nécessaire, remplacé ou vous sera fourni avec une partie remplaçant (la précédente toujours à déterminer par SmartMetals) sans coût supplémentaire, à condition que la réclamation soit faite avant l'expiration de la période de garantie qui est de 5 ans.
2. Dans le cas d'une réclamation faite en vertu des termes de la garantie, le produit doit être retourné à SmartMetals accompagnée d'une forme de retour, que nous vous enverrons sur demande. Les frais de transport aller-retour seront toujours à la charge du propriétaire.
3. La présente garantie ne s'applique pas lorsque:
   - si un défaut survient à la suite de l'assemblage ou l'installation incorrecte ou inexpérimentée.
   - en cas de mauvaise utilisation ou d'une utilisation non conforme aux instructions.
   - en cas d'usure normale.
   - si, sans avoir obtenu le consentement écrit de SmartMetals, client ou un tiers ont introduit des modifications au produit ou ont tenté de le faire, si d'autres éléments ont été apposées sur le produit qui ne devrait pas être fixé, si les produits ont été traités ou révisés d'une autre façon que ce qui était demandé.
   - si le client ou une tierce partie engagée par le client a effectué des réparations sans le consentement écrit de SmartMetals au préalable.

NL
Garantievoorwaarden

1. SmartMetals Mounting Solutions garandeert dat in het geval een product dat door SmartMetals ten gevolge van in gebreke gebleven vervaardiging of gebrekkig materiaal als defect wordt beschouwd, deze kosteloos wordt gerepareerd of indien noodzakelijk vervangen of u een vervangend onderdeel toegestuurd krijgt (voorgaande te allen tijde te bepalen door SmartMetals), onder voorwaarde dat de klacht binnen de geldende garantieperiode van 5 jaar wordt ingediend.
2. Indien er een beroep op de garantie wordt gedaan, dient het product vergezeld van een RMA formulier, dat u op aanvraag door ons wordt toegestuurd, aan SmartMetals te worden geretourneerd. Vrachtkosten heen en terug komen te allen tijde ten laste van de eigenaar.
3. De garantie van SmartMetals komt te vervallen:
   - indien een gebrek is ontstaan als gevolg van, of voortvloeit uit een onjuiste c.q. onoordeelkundige montage of installatie.
   - indien er sprake is van oneigenlijk gebruik of enig gebruik dat niet in overeenstemming is met gebruiksaanwijzigingen.
   - indien er sprake is van normale slijtage.
   - indien er zonder schriftelijke toestemming van SmartMetals, opdrachtgever of derden aan het product wijzigingen hebben aangebracht danwel hebben getracht aan te brengen, daaraan andere zaken werden bevestigd die daaraan niet bevestigd dienen te worden, indien deze werden ver- of bewerkt op een andere dan de voorgeschreven wijze.
   - indien opdrachtgever of een door hem ingeschakelde derde een reparatie heeft verricht zonder voorafgaande schriftelijke toestemming van SmartMetals.

S092.1500.x & 092.1600.x Flat panel housings

GB Declaration of conformity

Manufacturer:
SmartMetals Mounting Solutions BV
Pascalweg 13
4104 BE CULEMBORG
THE NETHERLANDS

hereby declares that:

Flat panel housings 092.1600.x, 092.1700.x

are compliant to the following directives:
Low Voltage Directive 2014/35/EG
EMC Directive 2004/108/EG

References to the relevant harmonised standards used, or references to the specifications in relation to which conformity is declared:

EN IEC 60204-1: 2016: Safety of machines - Electrical equipment of machines - Part 1: General Requirements.
EN IEC 60335-1: 2012: Household and similar electrical appliances - Safety - Part 1: General requirements
EN 614-1: 2006 + A1: 2009: Machine safety - Ergonomic design principles - Part 1: Terminology and general principles

Arkel, 17 January 2020

Gerard Kanters
Quality Manager

DE Konformitätserklärung

Hersteller:
SmartMetals Mounting Solutions BV
Pascalweg 13
4104 BE CULEMBORG
DIE NIEDERLANDE

erklärt hiermit daß:

Flachbildschirmgehäuse 092.1600.x, 092.1700.x

sind konform mit den folgenden Richtlinien:
Niederspannungsrichtlinie 2014/35/EG
EMV-Richtlinie 2004/108/EG

Bezugnahme auf die verwendeten einschlägigen harmonisierten Normen oder Bezugnahme auf Spezifikationen, für die die Konformität erklärt wird:

EN IEC 60204-1: 2016: Sicherheit von Maschinen - Elektrische Ausrüstung von Maschinen - Teil 1: Allgemeine Anforderungen.
EN IEC 60335-1: 2012: Sicherheit elektrischer Geräte für den Hausgebrauch und ähnliche Zwecke - Teil 1: Allgemeine Anforderungen
EN 614-1: 2006 + A1: 2009: Sicherheit von Machinen - Ergonomische Gestaltungsgrundsätze - Teil 1: Begriffe und allgemeine Leitsätze

Arkel, 17. Januar 2020

Gerard Kanters
Quality Manager

FR Déclaration of conformité

Fabricant:
SmartMetals Mounting Solutions BV
Pascalweg 13
4104 BE CULEMBORG
LES PAYS-BAS

déclare que:

Boîtiers pour écran plat 092.1600.x, 092.1700.x

sont conformes aux directives suivantes:
Directive Basse Tension 2014/35/EG
Directive CEM 2004/108/EG

Références aux normes harmonisées pertinentes utilisées ou références aux spécifications par rapport auxquelles la conformité est déclarée:

EN IEC 60204-1: 2016: Sécurité des machines - Équipement électrique des machines - Partie 1: Exigences générales.
EN IEC 60335-1: 2012: Appareils électrodomestiques et analogues - Sécurité - Partie 1: Prescriptions générales
EN 614-1: 2006 + A1: 2009: Sécurité des machines - Principes ergonomique de conception - Partie 1: Terminologie et principes généraux

Arkel, 17 janvier 2020

Gerard Kanters
Quality Manager

NL Conformiteitsverklaring

Fabrikant:
SmartMetals Mounting Solutions BV
Pascalweg 13
4104 BE CULEMBORG
NEDERLAND

verklaart hierbij dat:

Flat panel behuizingen 092.1600.x, 092.1700.x

voldoen aan de volgende richtlijnen:
Laagspanningsrichtlijn 2014/35/EG
EMC-richtlijn 2004/108/EG

Verwijzingen naar de toegepaste relevante geharmoniseerde normen of van de specificaties waarop de conformiteitsverklaring betrekking heeft:

EN IEC 60204-1: 2016: Veiligheid van machines - Elektrische uitrusting van machines - Deel 1: Algemene Eisen.
EN IEC 60335-1:2012: Huishoudelijke en soortgelijke elektrische toestellen - Veiligheid - Deel 1: Algemene eisen
EN 614-1:2006+A1:2009: Veiligheid van machines - Ergonomische ontwerpprincipes - Deel 1: Terminologie en algemene principes

Arkel, 17 januari 2020

Gerard Kanters
Quality Manager

S092.1500.x & 092.1600.x Flat panel housings

1

092.1500 UNIVERSAL
092.1600 UNIVERSAL

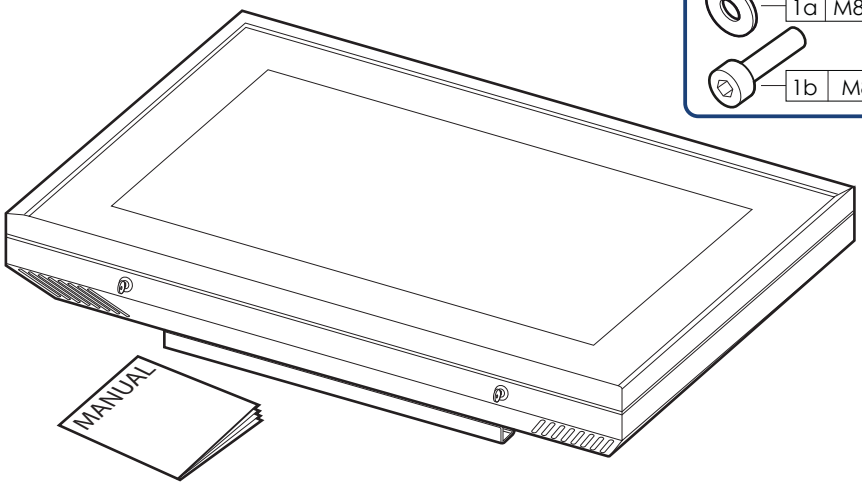

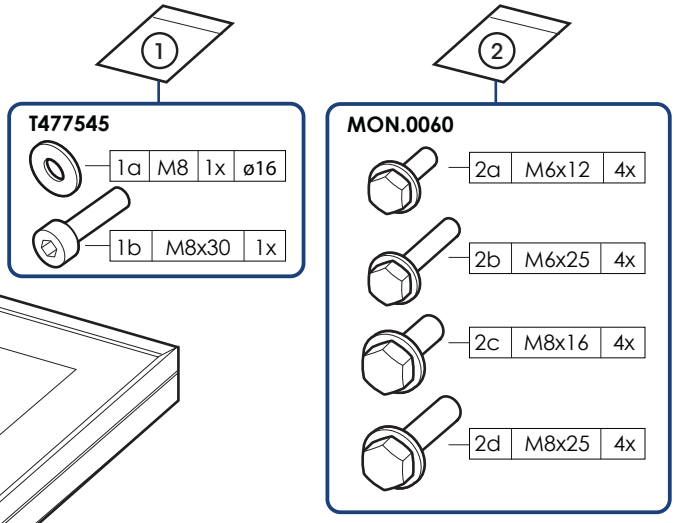

2

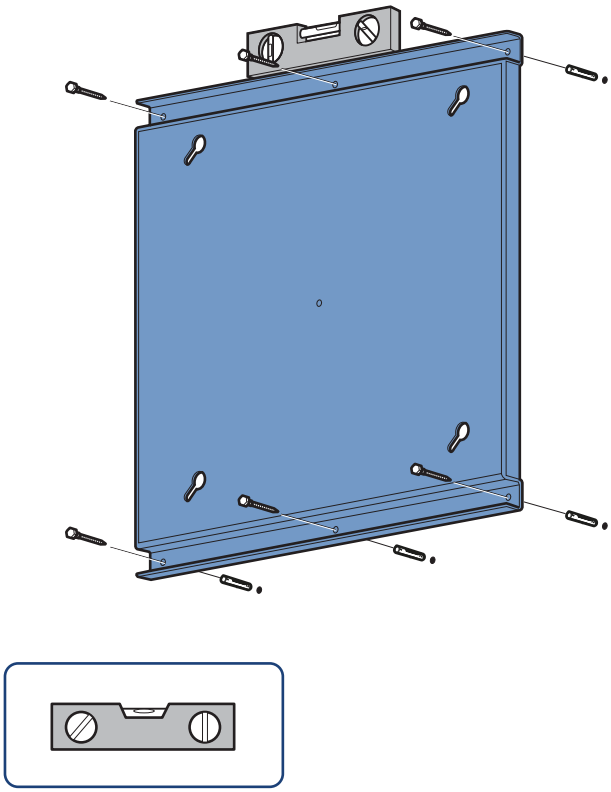

3

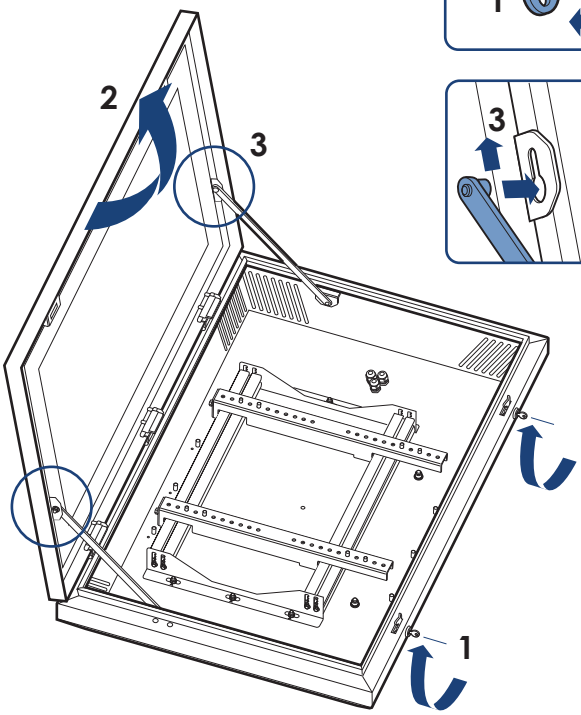

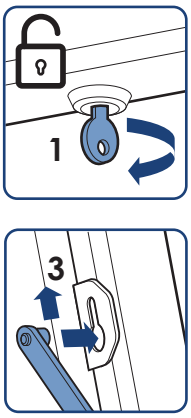

S092.1500.x & 092.1600.x Flat panel housings

4

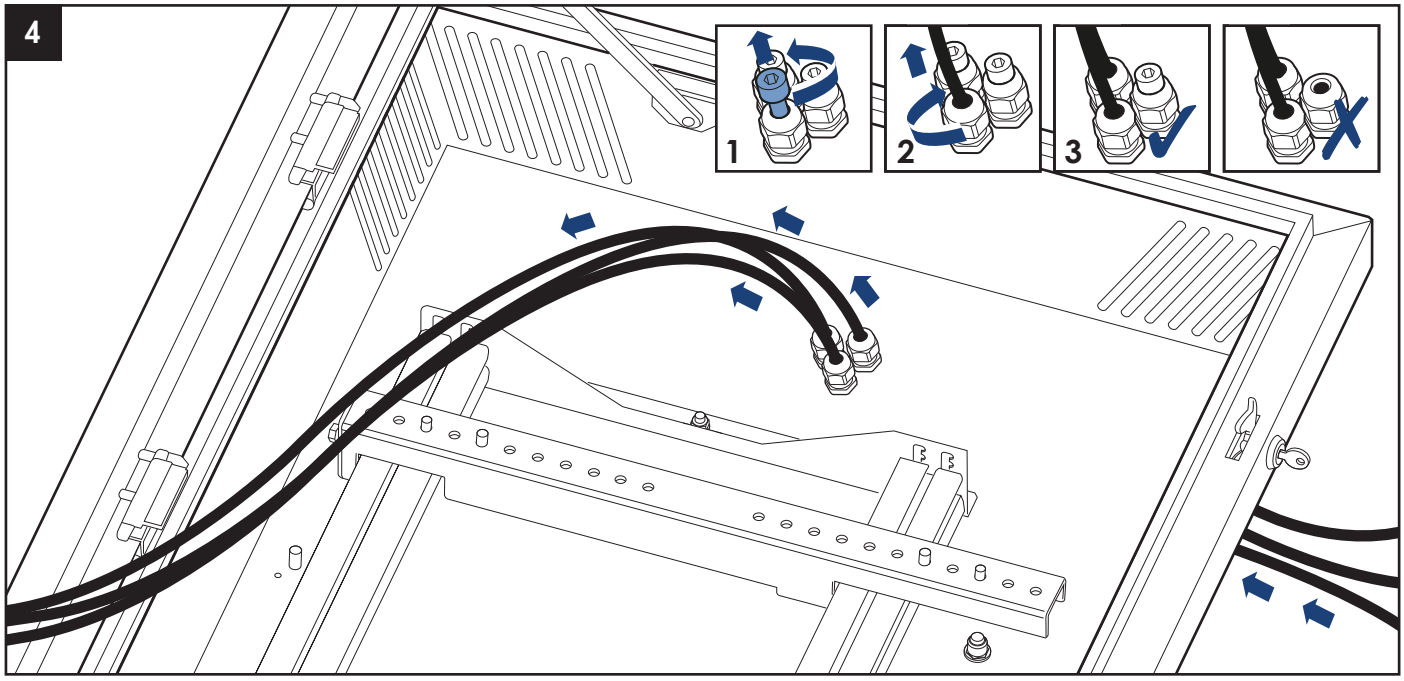

5

SCHEDULE FOR TERMINALS

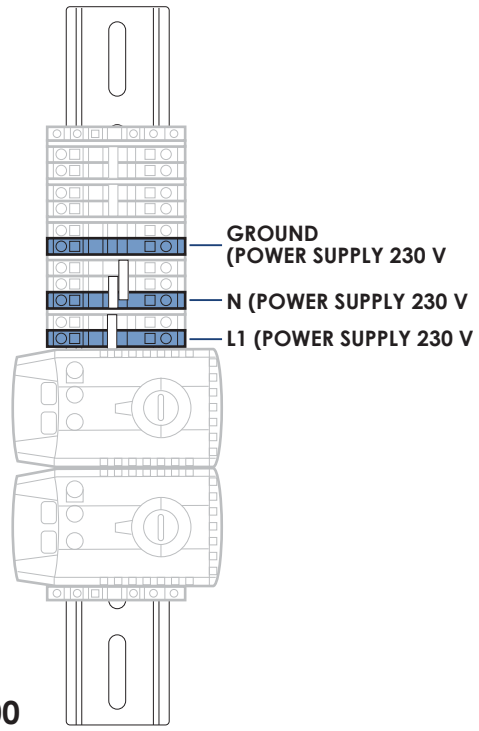

092.1600

S092.1500.x & 092.1600.x Flat panel housings

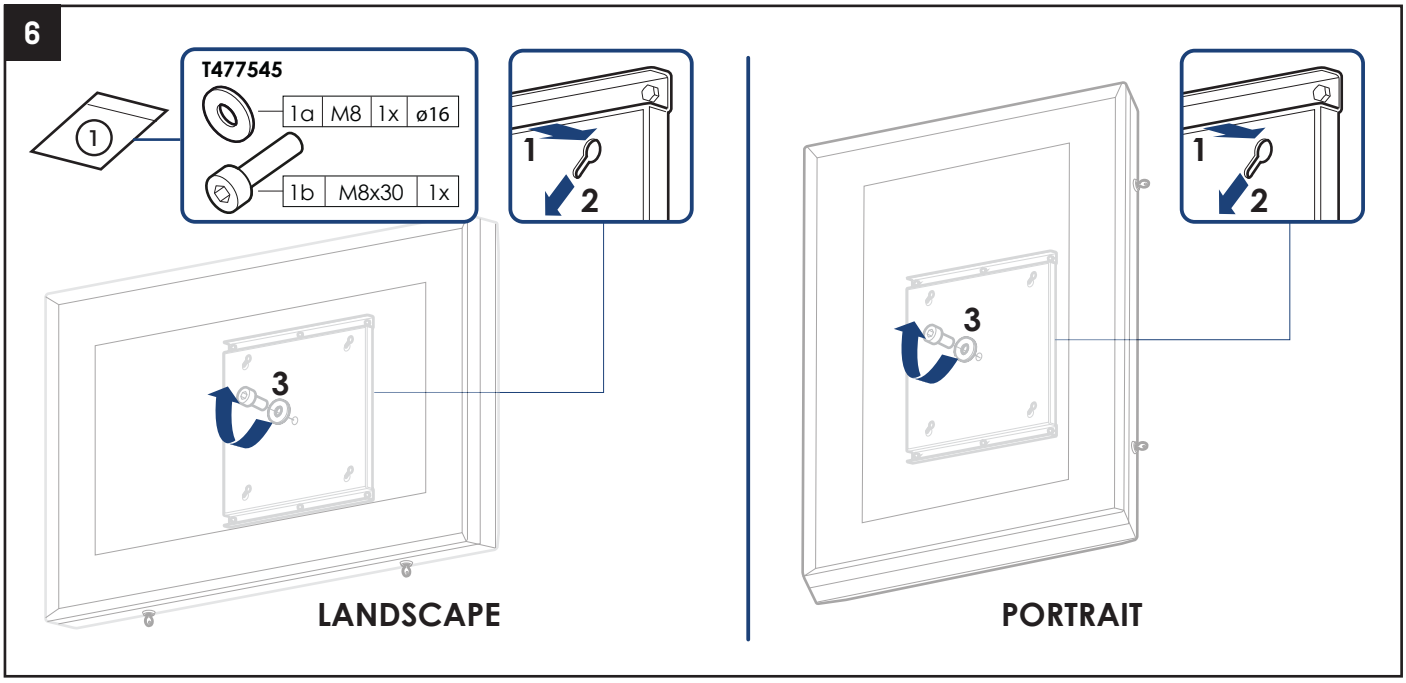

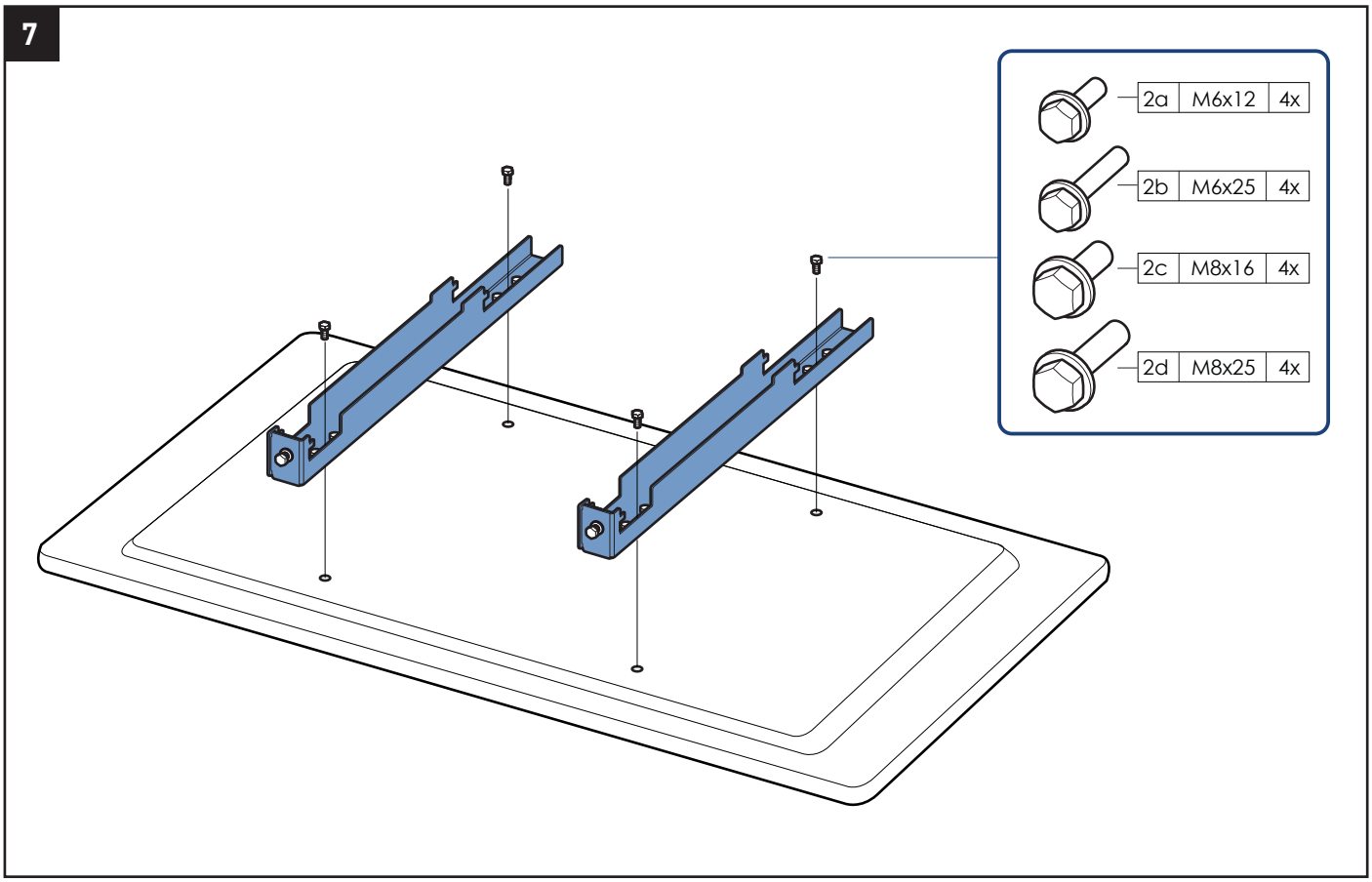

S092.1500.x & 092.1600.x Flat panel housings

8

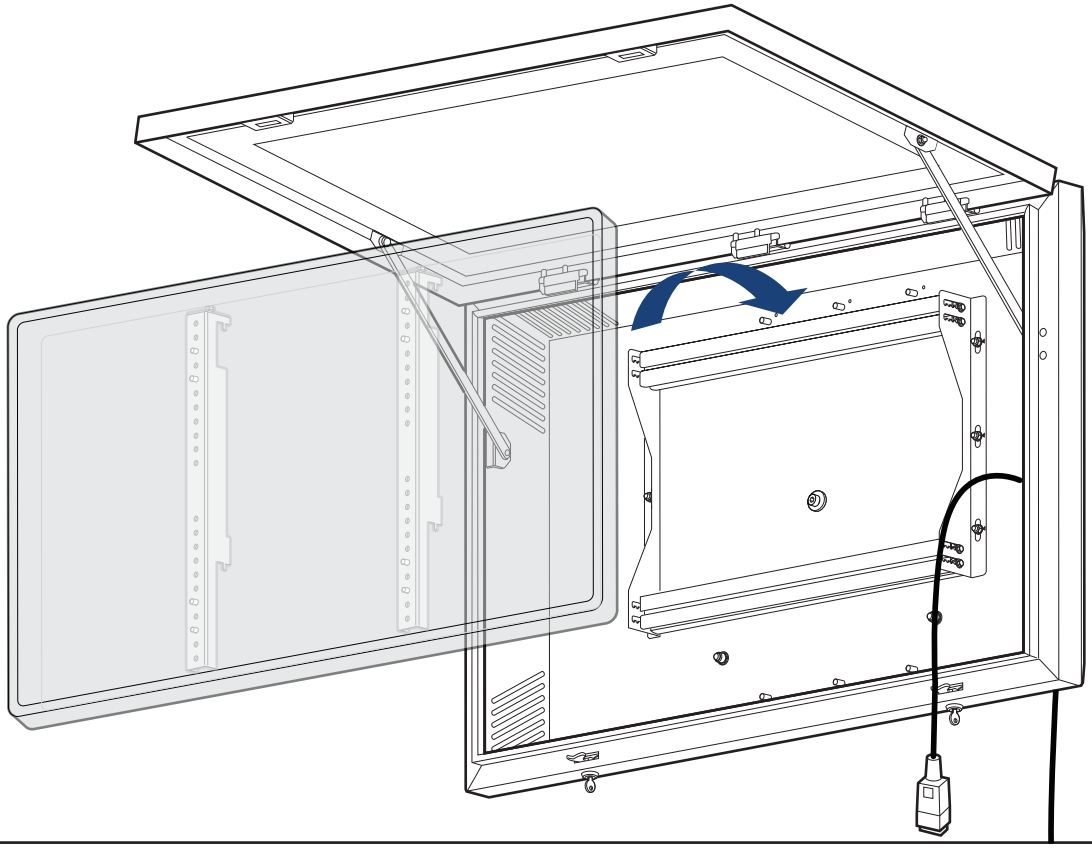

9

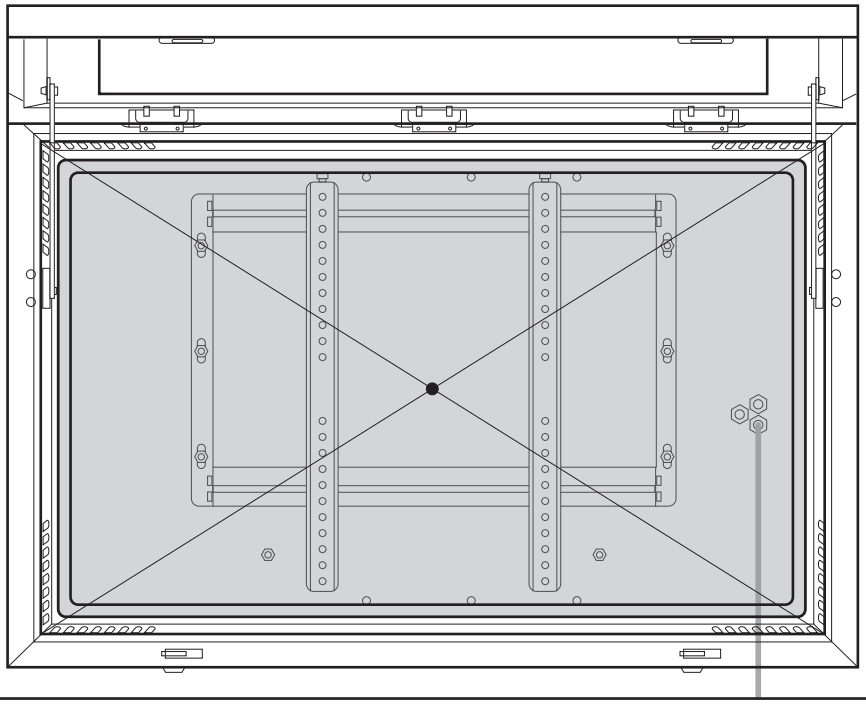

S092.1500.x & 092.1600.x Flat panel housings

10

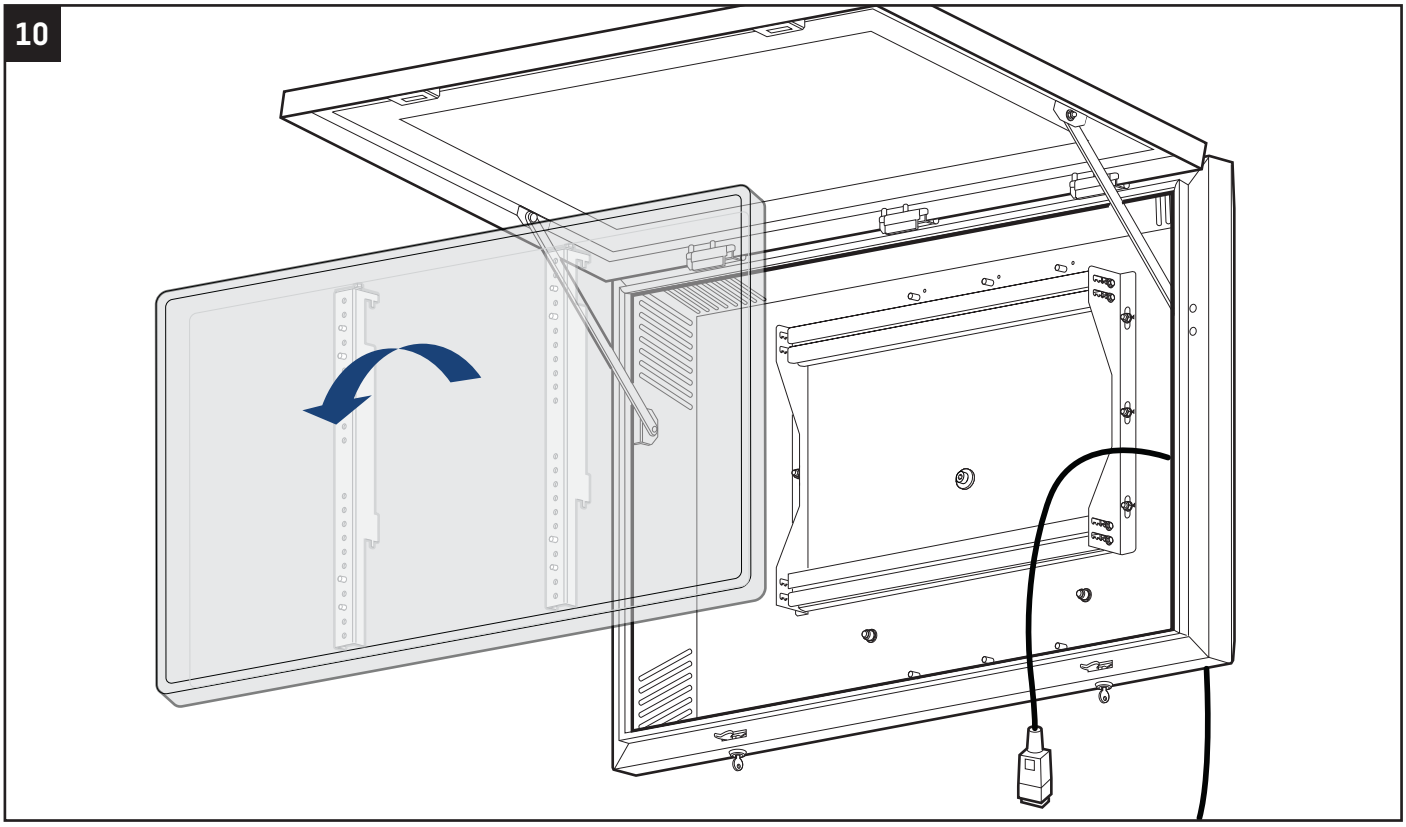

11

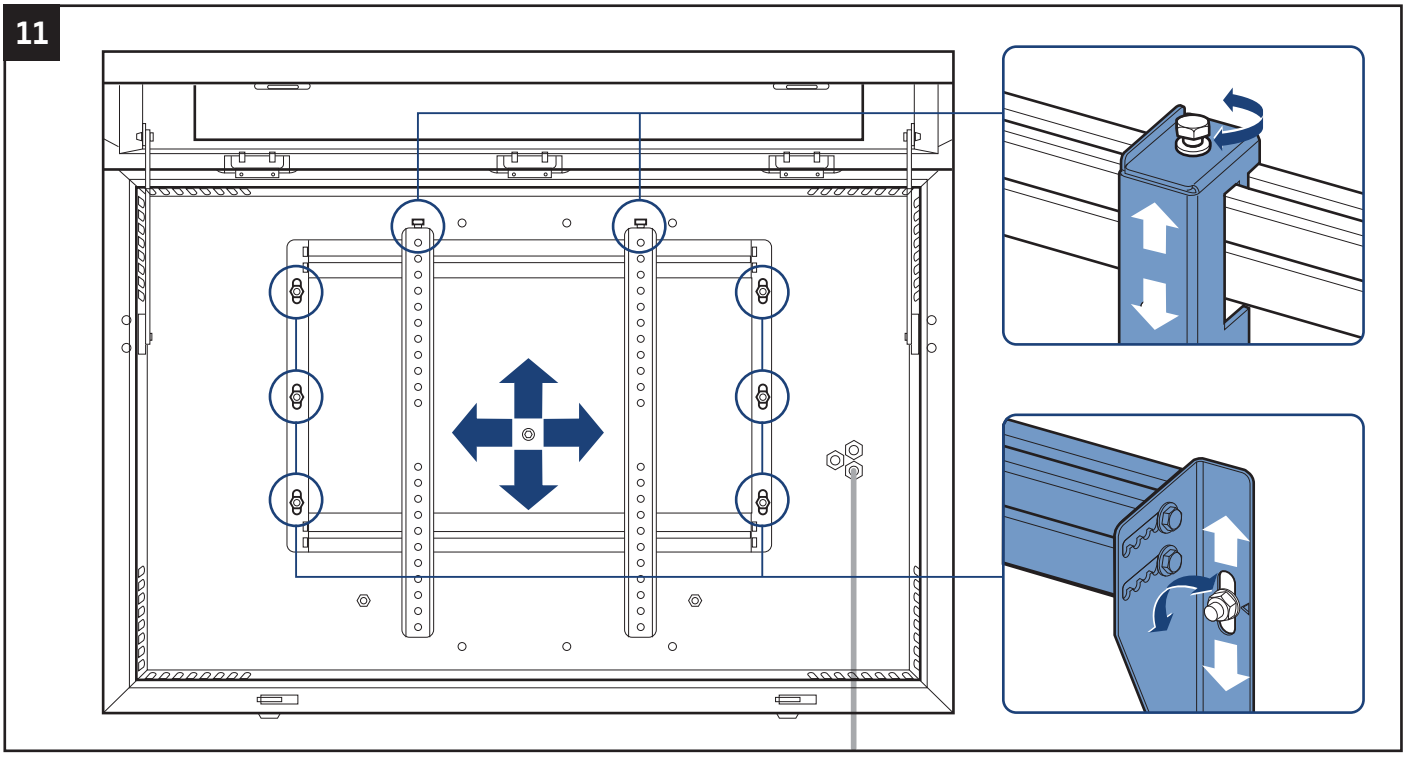

S092.1500.x & 092.1600.x Flat panel housings

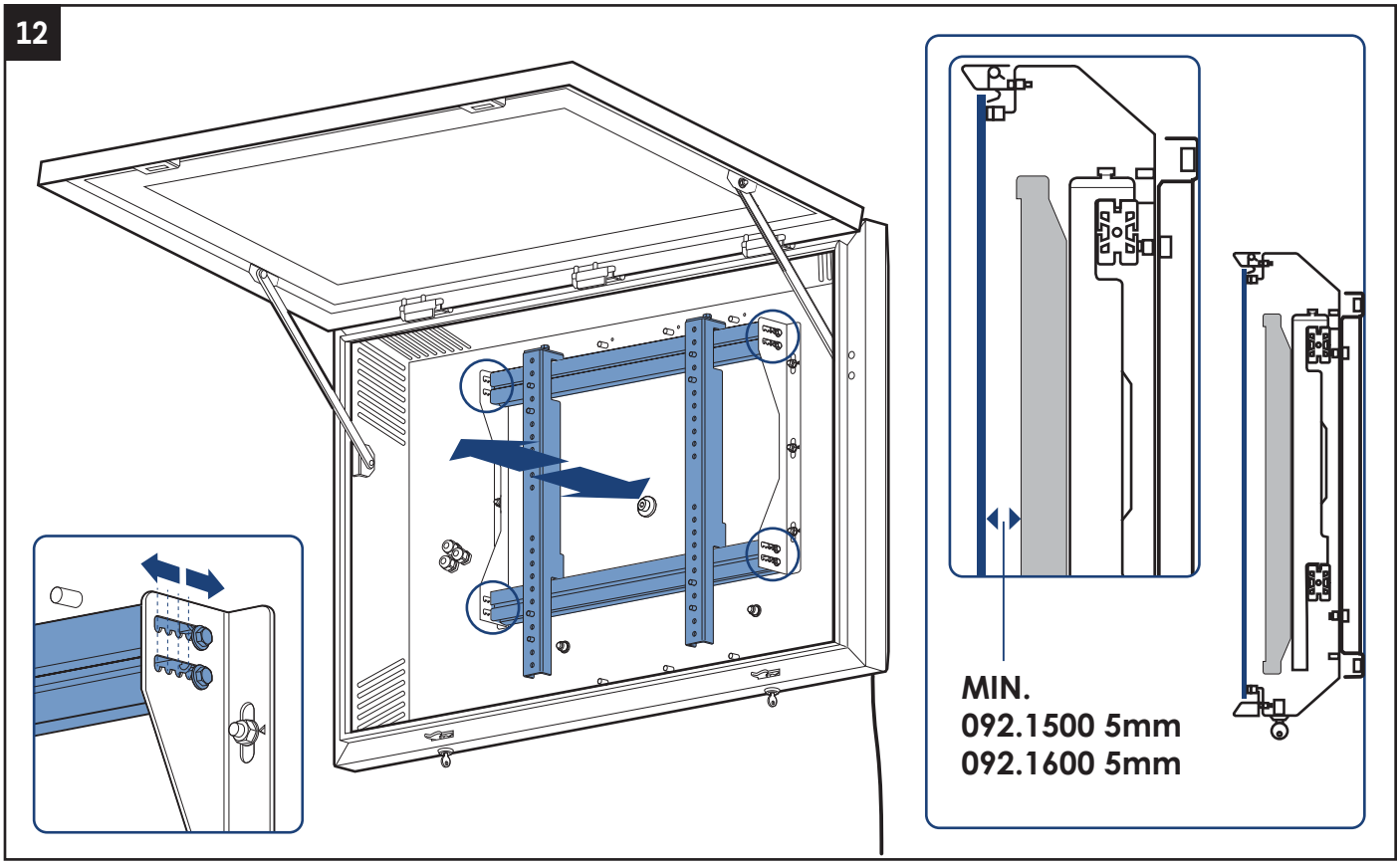

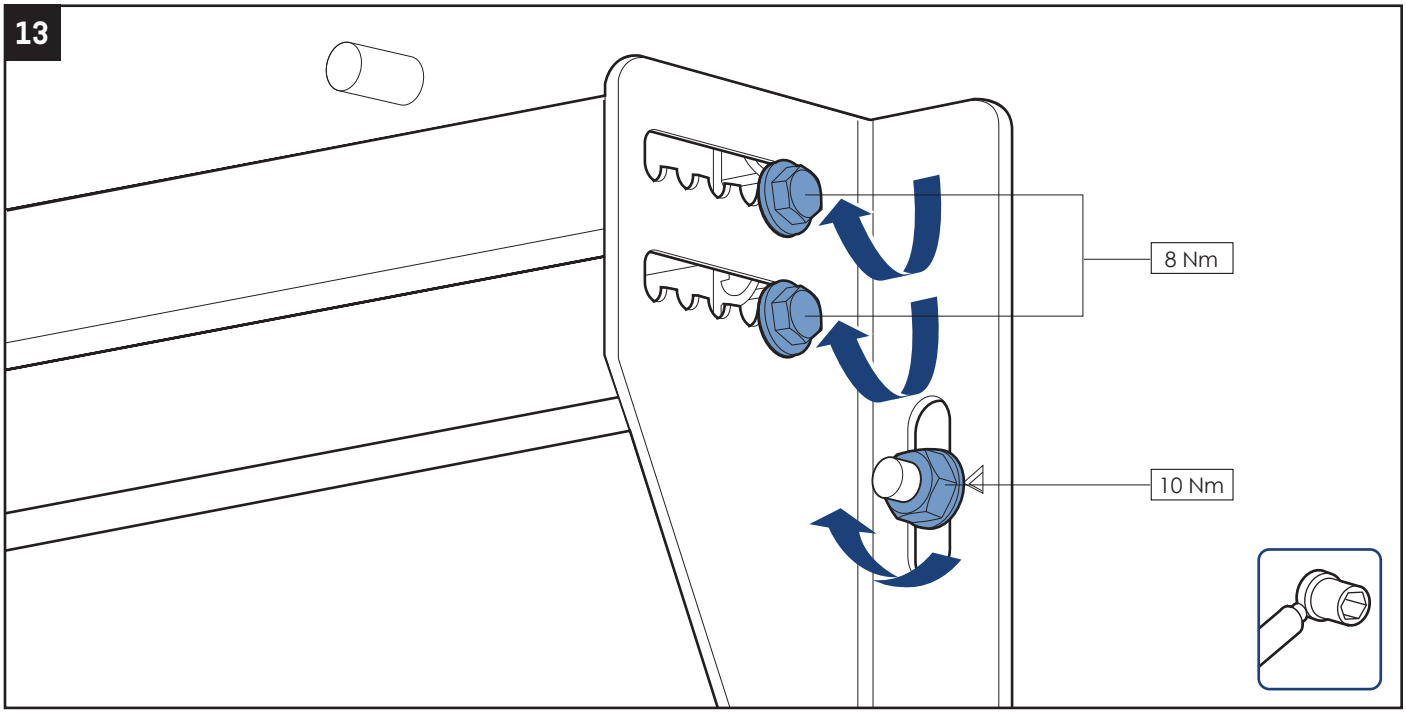

S092.1500.x & 092.1600.x Flat panel housings

14

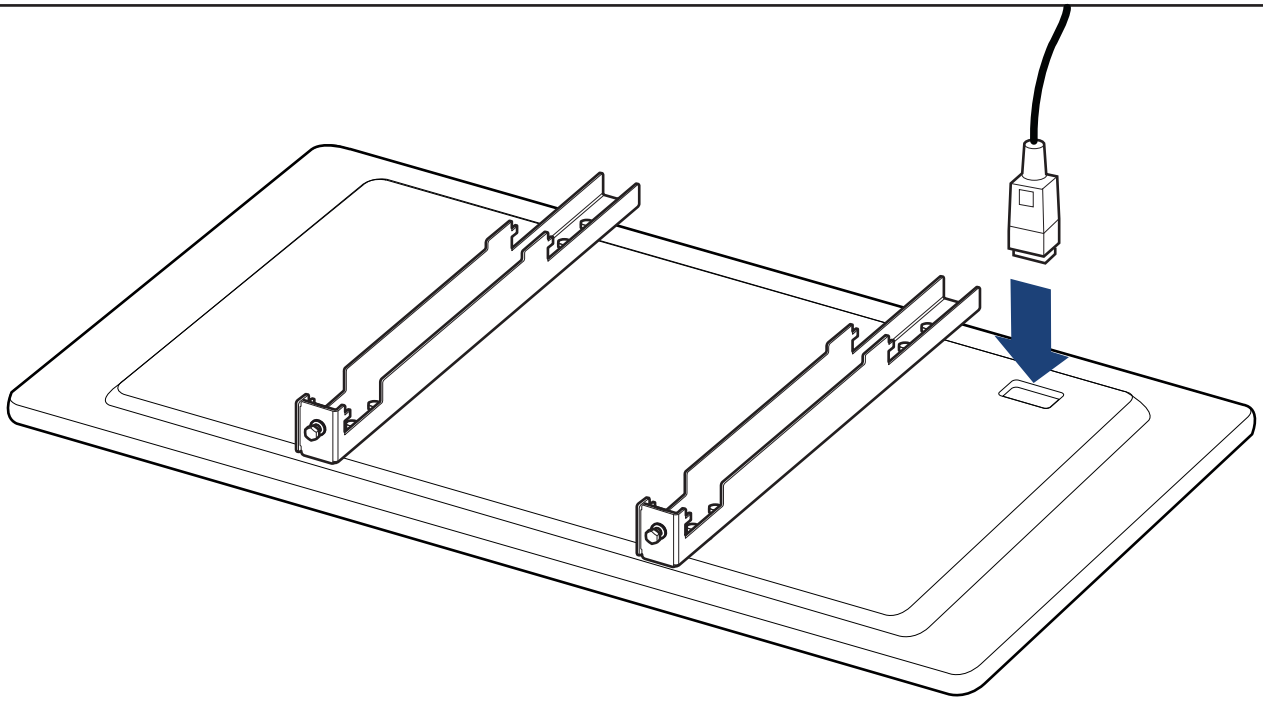

15

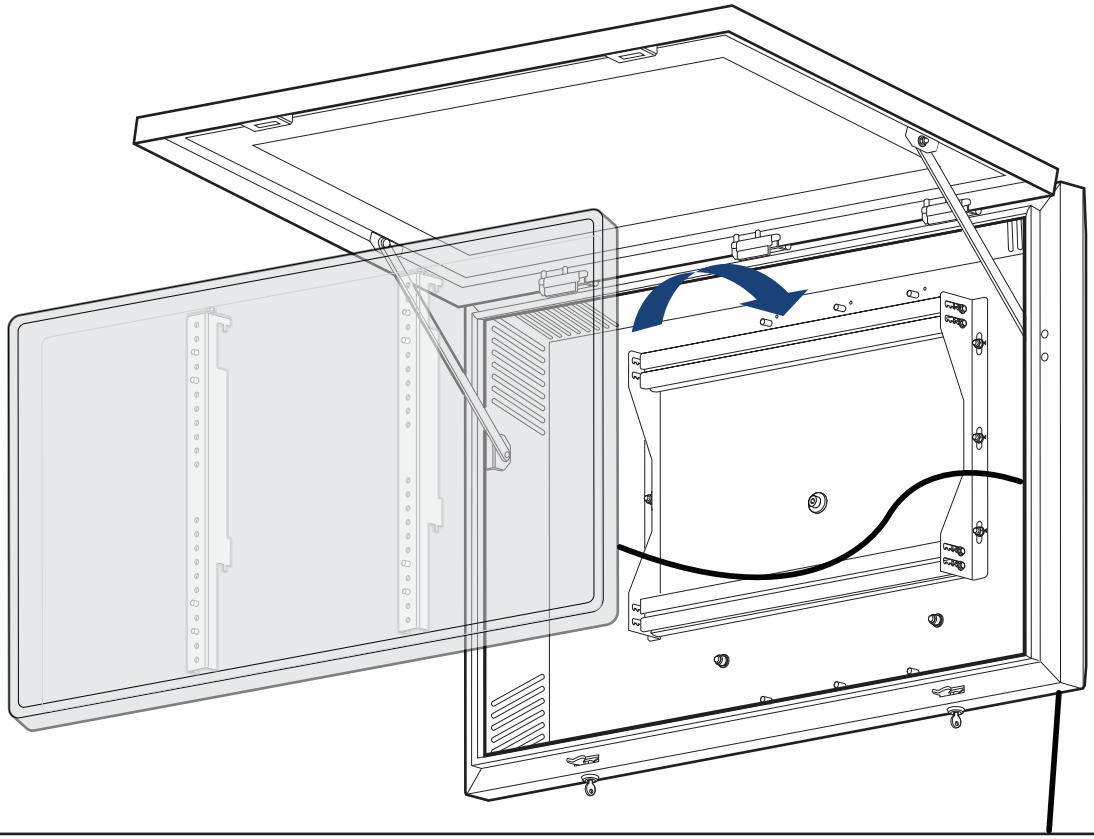

S092.1500.x & 092.1600.x Flat panel housings

16

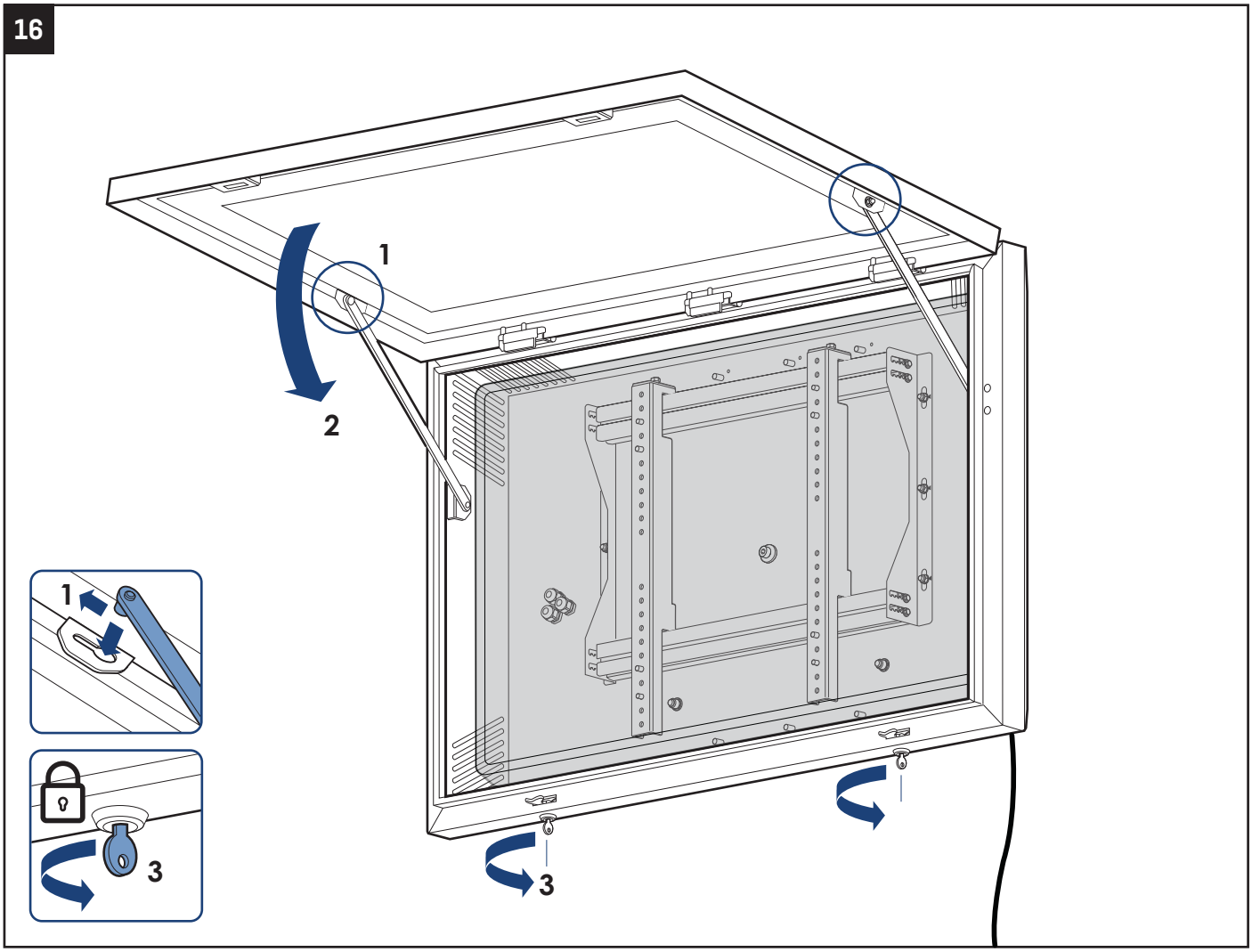

S092.1500.x & 092.1600.x Flat panel housings

1

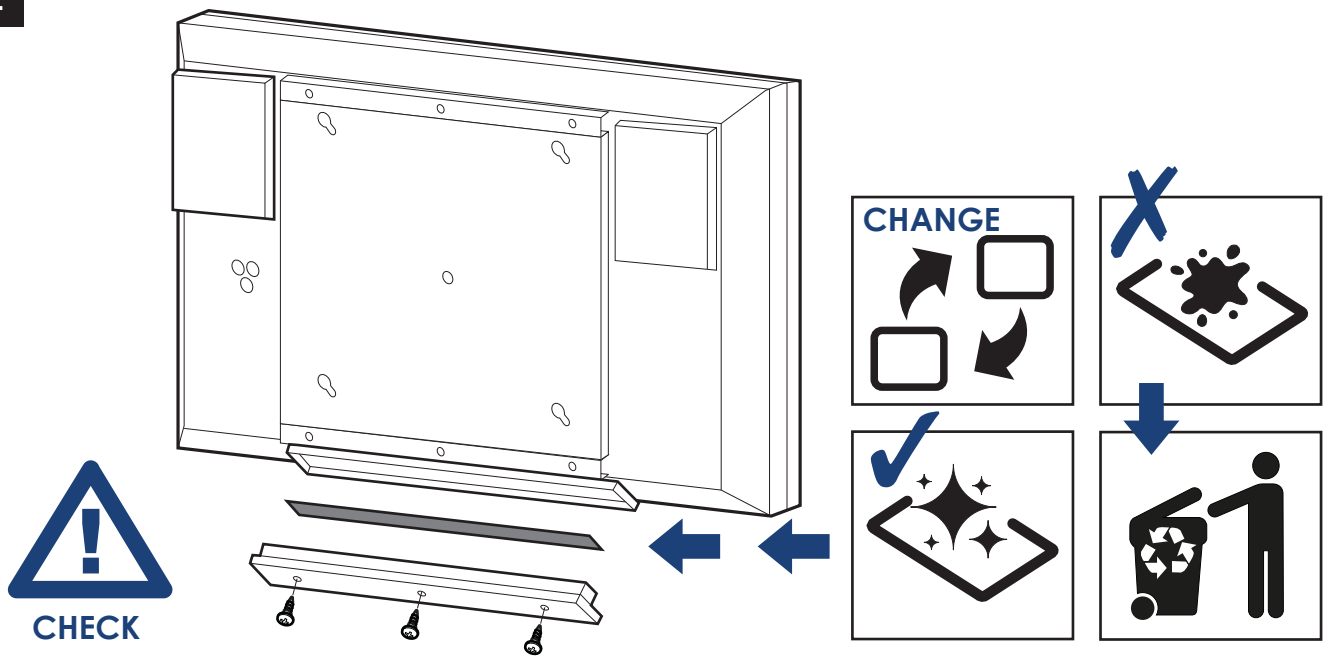

2

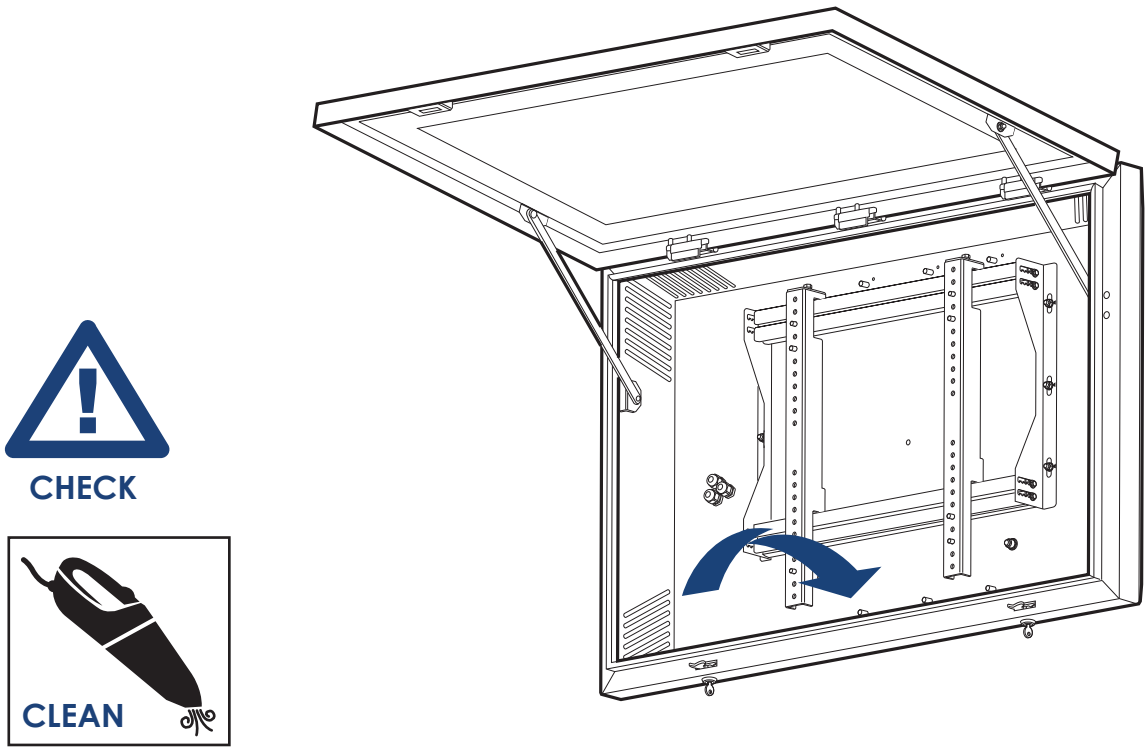

S092.1500.x & 092.1600.x Flat panel housings

092.1500.2

Net weight	81 kg
Gross weight	kg
Max. load	kg

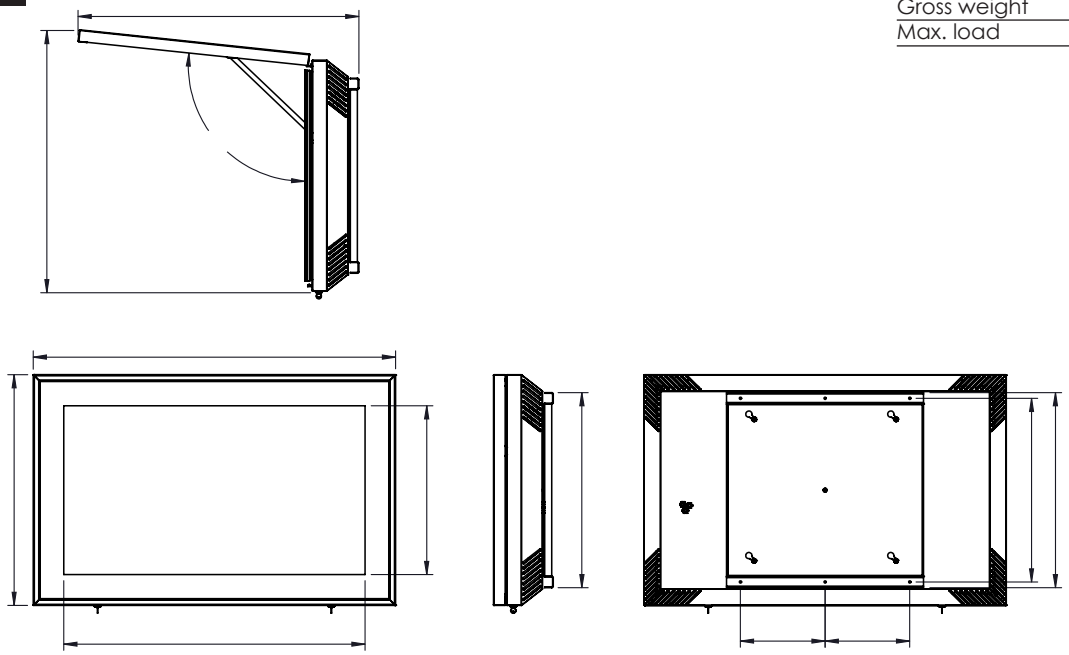

Indoor housing for 50" to 55" monitors
- Max. monitor dimensions: 1243 x 768 x 85 mm
- VESA 400x400 > Max VESA center offset 113 mm
- VESA 600x600 > Max VESA center offset 13 mm
- Cooling: Passive (Air exhaust holes surface: 27208 mm^2)

or

S092.1500.x & 092.1600.x Flat panel housings

092.1600.1

Net weight	65 kg
Gross weight	kg
Max. load	50 kg

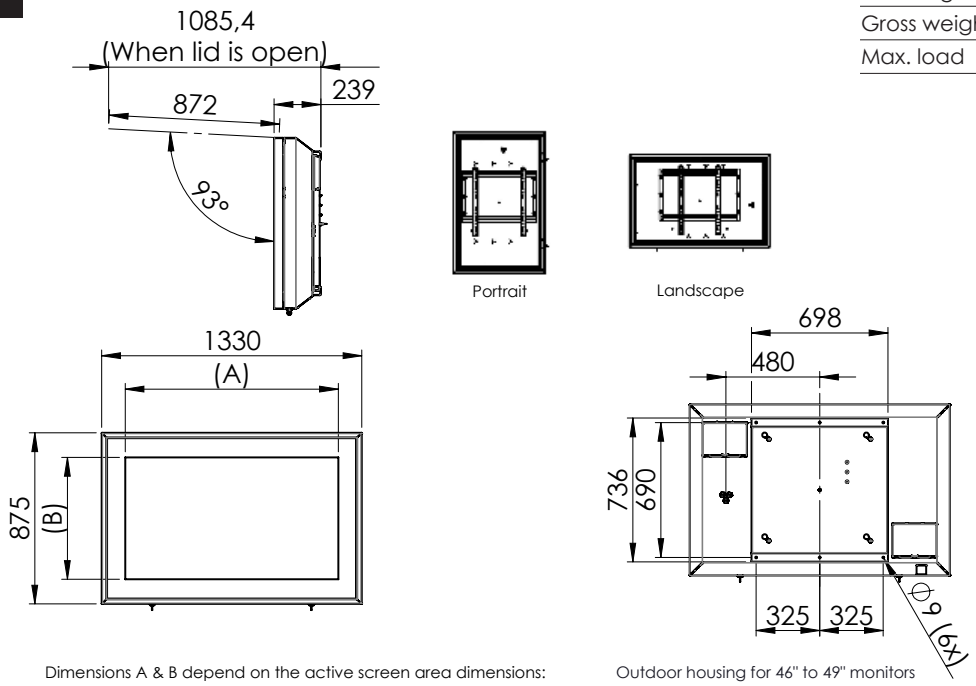

Dimensions A & B depend on the active screen area dimensions:
46" Display: A= 1018 mm, B= 572.5 mm
47" Display: A= 1040 mm, B= 585 mm
48" Display: A= 1054 mm, B= 592.5 mm
49" Display: A= 1078 mm, B= 608 mm

Outdoor housing for 46" to 49" monitors
- Max. monitor dimensions: 1118 x 713 x 85 mm
- VESA 400x400 > Max VESA center offset 113 mm
- VESA 600x600 > Max VESA center offset 13 mm
- Active cooling and heating
- IP rating: IPX4

092.1600.2

Net weight	70 kg
Gross weight	kg
Max. load	50 kg

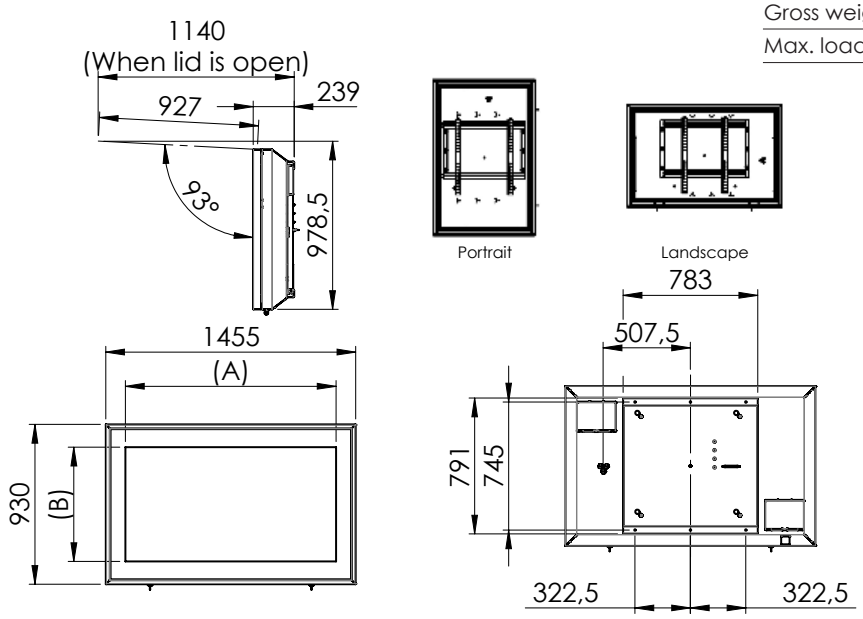

Dimensions A & B depend on the active screen area dimensions:
55" Display: A= 1211 mm, B= 681 mm

Outdoor housing for 50" to 55" monitors
- Max. monitor dimensions: 1243 x 768 x 85 mm
- VESA 400x400 > Max VESA center offset 113 mm
- VESA 600x600 > Max VESA center offset 13 mm
- Active cooling and heating
- IP rating: IPX4

S092.1500.x & 092.1600.x Flat panel housings

092.1600.3

Net weight	79 kg
Gross weight	kg
Max. load	50 kg

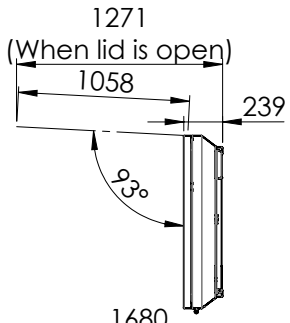

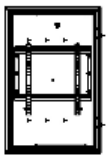

Portrait

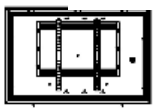

Landscape

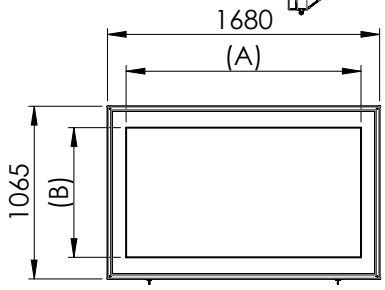

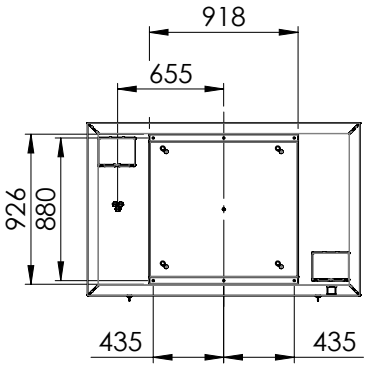

The standard dimensions A & B
can be replaced by custom values.

Dimensions A & B depend on the active screen area dimensions:
65" Display: A= 1431 mm, B= 806 mm

Outdoor housing for 56" to 65" monitors
- Max. monitor dimensions: 1468 x 903 x 85 mm
- VESA 400x400 > Max VESA center offset 113 mm
- VESA 600x600 > Max VESA center offset 13 mm
- Active cooling and heating
- IP rating: IPX4

092.1600.4

Net weight	98 kg
Gross weight	kg
Max. load	50 kg

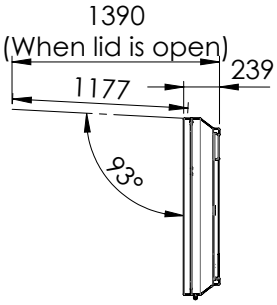

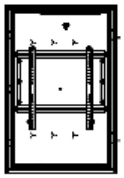

Portrait

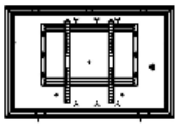

Landscape

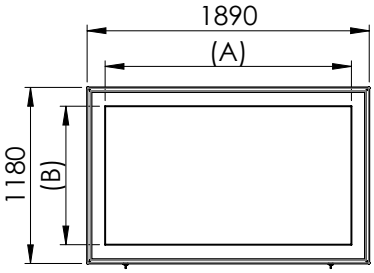

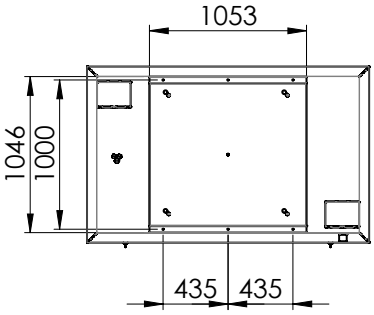

The standard dimensions A & B
can be replaced by custom values.

Dimensions A & B depend on the active screen area dimensions:
75" Display: A= 1650 mm, B= 928 mm

Outdoor housing for 66" to 75" monitors
- Max. monitor dimensions: 1678 x 1018 x 85 mm
- VESA 400x400 > Max VESA center offset 113 mm
- VESA 600x600 > Max VESA center offset 13 mm
- Active cooling and heating
- IP rating: IPX4
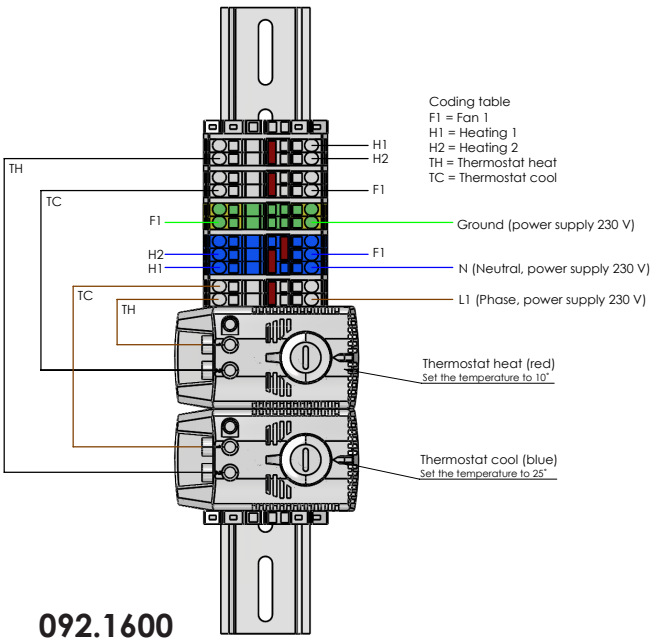
S092.1500.x & 092.1600.x Flat panel housings