FMDE9964 Supporto da pavimento motorizzato, pavimento montata 99 cm

Pavimento montata motorizzato kit FMDE9964
Dimensioni schermo: Fitment: 600x400 Carico massimo: 120 kg - 264 lbs Kit si compone di: • 1x PFFE 7109 Dispositivo di sollevamento per schermi motorizzato 99 cm • 1x PFI 3062 Interface Box per PFFE 7109 Si consiglia di utilizzare la strip elettronica di sicurezza PFA 9119 opzionale per evitare danni quando il movimento del supporto viene bloccato da un oggetto.

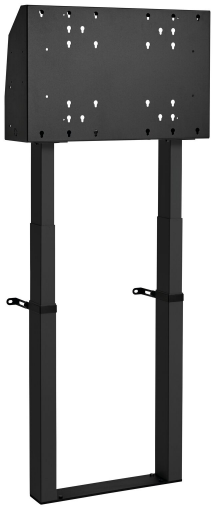

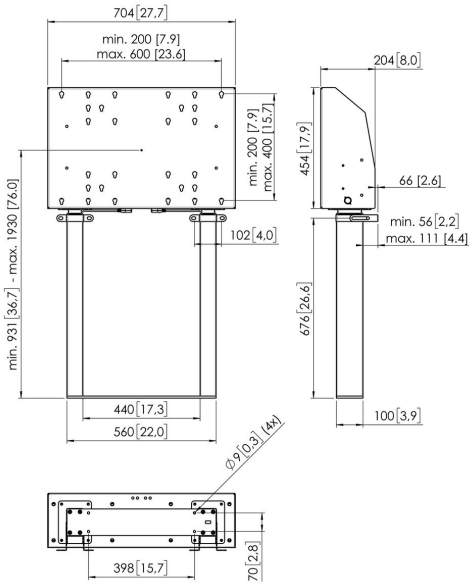

FMDE9964 Supporto da pavimento motorizzato, pavimento montata 99 cm

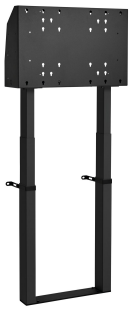

Specifiche

Numero dell'articolo (SKU)	7990640
Colore	Nero
EAN scatola singola	8712285343681
Larghezza	704
Profondità	204
Garanzia	5 anni
Dimensione minima dello schermo (pollici)	40
Dimensione massima dello schermo (pollici)	88
Massimo peso di carico (kg/Lbs)	120 / 264.55
Certificazioni	CE
Distanza massima dal pavimento - centro di visione (mm)	1930
Distanza minime dal pavimento - centro di visione (mm)	931
Motorizzato	Sì
Controllato dal telecomando	Sì
Regolazione altezza (mm)	999

VOGEL'S HOLDING BV (©)

Tutti i diritti riservati
Soggetto a errori di stampa, modifiche tecniche e di prezzo.

Data: 2023-01-28

www.vogels.com

Vogel's. For Sure.