PFW 3040 Настенное крепление для дисплеев поворотно-наклонного типа

Надежные и элегантные крепления для дисплеев серии PFW 3000 разработаны с учетом требований гостиничного сектора.

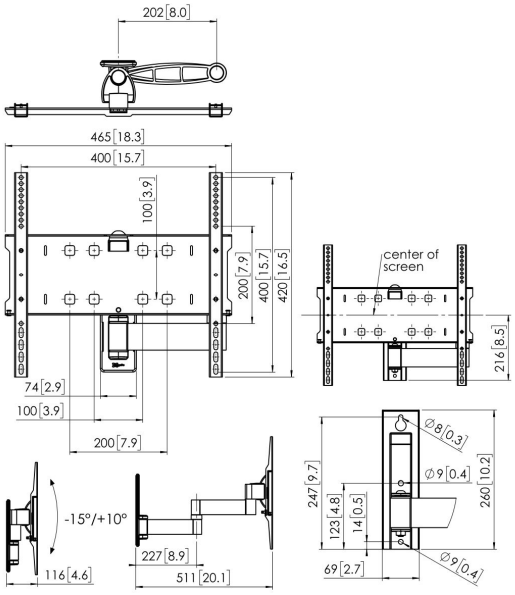

PFW 3040 Настенное крепление для дисплеев поворотно-наклонного типа

Характеристики

Артикул (SKU)	7330400
Цвет	Черный
Код EAN отдельной коробки	8712285335181
Размер товара	M
Сертифицирован TÜV	Да
Наклон	Наклон на угол от -15° до +10°
Поворот	До 180 °
Гарантия	5 лет
Мин. размер экрана (дюймов)	39
Макс. размер экрана (дюймов)	55
Макс. весовая нагрузка (кг/фунты)	35 / 77.16
Min. hole pattern	100mm x 100mm
Max. hole pattern	400mm x 400mm
Максимальный размер болтов	M8
Макс. высота крепежного элемента (мм)	420
Макс. ширина крепежного элемента (мм)	465
Дюбели Fischer в комплекте	Да
Функция выравнивания	Горизонтальное выравнивание после монтажа
Блокируемый	True
Варианты с замком	Имеется встроенная блокировка
Макс. расстояние до стены (мм / inch)	511 / 20.12
Макс. расстояние между крепежными отверстиями по горизонтали (мм)	400
Макс. размер экрана (дюймов)	55
Макс. расстояние между крепежными отверстиями по вертикали (мм)	400
Мин. расстояние до стены (мм / inch)	116 / 4.57
Мин. расстояние между крепежными отверстиями по горизонтали (мм)	100
Мин. размер экрана (дюймов)	39
Мин. расстояние между крепежными отверстиями по вертикали (мм)	100
Количество точек поворота	3
Универсальное или фиксированное по[illegible] отверстий	Универсальный

VOGEL'S HOLDING BV (©)

Все права защищены. Возможны опечатки и изменение технических параметров и цен.

Дата: 2023-01-30

www.vogels.com

Vogel's. For Sure.