SoundMount (NEXT 8365) Soporte TV Giratorio con Sonido integrado

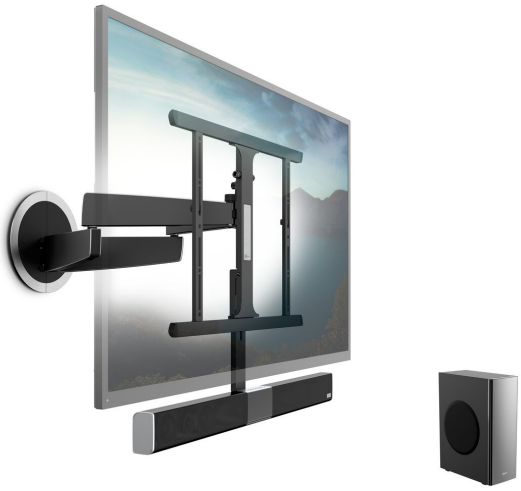

Beneficios clave

- El primer soporte de pared con barra de sonido integrada
- Controla el sonido con el mando a distancia de la TV
- La experiencia de visionado y de audio definitiva, en toda la habitación
- Subwoofer inalámbrico que puedes poner donde quieras
- Posibilidad de transmisión de audio por Bluetooth

Un sonido impresionante que acompaña al televisor

Los televisores cada vez son más finos y pesan menos. Esto afecta negativamente a la calidad del sonido. Pero gracias al SoundMount™, ya no será un problema. Este producto combina un soporte giratorio de alta gama para TV (el DesignMount de Vogel's) con una barra de sonido integrada (más un subwoofer inalámbrico). Así, podrá disfrutar de una imagen y un sonido espectaculares desde cualquier punto de la habitación.

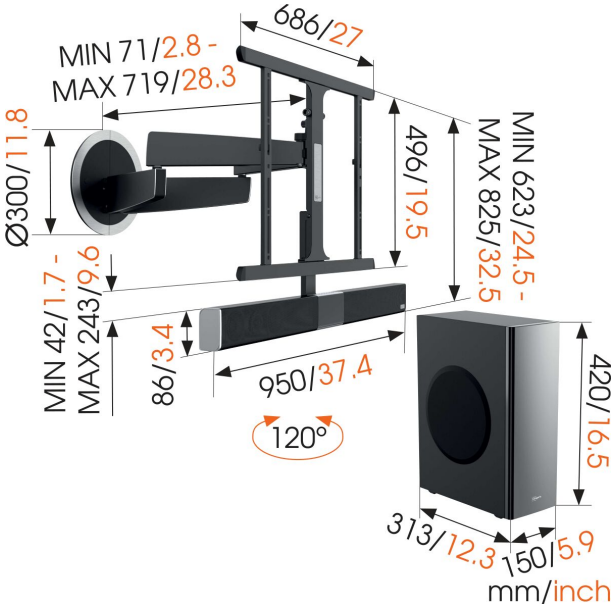

SoundMount (NEXT 8365)
Soporte TV Giratorio con Sonido integrado

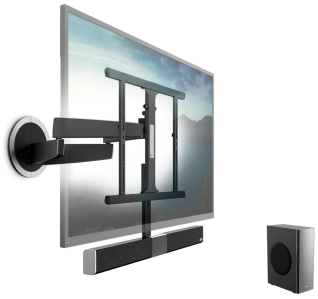

Especificaciones

Controlado por App	No
Controlado a distancia	No
Tamaño mín. de pantalla (pulgadas)	40
Tamaño máx. de pantalla (pulgadas)	65
Min. hole pattern	200mm x 200mm
Max. hole pattern	600mm x 400mm
Patrón de orificio horizontal máx. (mm)	600
Patrón de orificio vertical máx. (mm)	400
Patrón de orificios universal o fijo	Universal
Altura máx. de interfaz (mm)	496
Anchura máx. de interfaz (mm)	686
Carga máx. de peso (kg)	30
Carga máx. de peso (Lbs)	66.14
Girar	Movimiento (hasta 120°)
Número de puntos de pivote	4
Organización de cables	Velcro para cables Organización de cables integrada en el brazo Pinzas para la organización de cables en la parte posterior de su TV
Subwoofer inalámbrico	Si
Formatos de audio	Sonido de alta resolución PCM lineal de hasta 192 kHz/24 bits
Trasmisión de audio por Bluetooth	Si
Respuesta de frecuencia barra de sonido	180 Hz-20 kHz
Respuesta de frecuencia subwoofer	40 Hz-150 Hz
Barra de sonido integrada	Si
Salida de sonido de subwoofer	150
Salida de sonido (total)	300
Tensión (V)	230 V, 50 Hz
Número de artículo (SKU)	8735080
Caja individual EAN	8712285330629
Color	Negro
Certificaciones	CE CB TÜV
Certificación TÜV	Si
Garantía	Vida útil
Gu[illegible]lectrical parts	2 años

VOGEL'S HOLDING BV (©)

Todos los derechos reservados. Sujeto a errores tipográficos y a correcciones técnicas y de precios.

Fecha: 2025-05-28

www.vogels.com

Vogel's. For Sure.