FM1622RVS Piedistallo per display

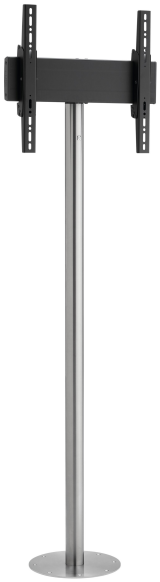

Benefici chiave

- Design esclusivo e raffinato
- Modulare
- Gestione del cablaggio

Piedistallo kit FM1622

Dimensioni schermo: 43" Fitment: 200x200 Carico massimo: 40 kg / 88 lbs Kit si compone di: • 1x PFA 9155 Piedistallo per display • 1x PFA 9148 Modulo di rotazione • 1x PFB 3402 barra d'interfaccia per schermi • 1x PFS 3302 banda d'interfaccia per schermi

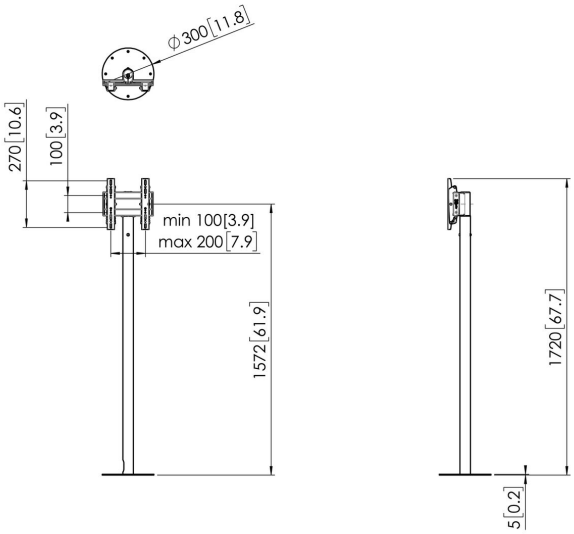

FM1622RVS Piedistallo per display

Specifiche

Numero dell'articolo (SKU)	7952044
Colore	Acciaio inossidabile
EAN scatola singola	8712285354922
Altezza	1600
Larghezza	300
Profondità	300
Certificazione TÜV	Sì
Inclinazione	Inclinazione fino a 20°
Garanzia	5 anni
Massimo peso di carico (kg/Lbs)	40 / 88.18
Dimensione massima del bullone	M8
Altezza massima dell'interfaccia (mm)	295
Larghezza massima dell'interfaccia (mm)	290
Distanza massima dal pavimento - centro di visione (mm)	1572
Disposizione orizzontale massima del foro di montaggio (mm)	200
Dimensione massima dello schermo (pollici)	55
Disposizione verticale massima del foro di montaggio (mm)	200
Disposizione orizzontale minime del foro di montaggio (mm)	100
Dimensione minima dello schermo (pollici)	19
Disposizione verticale minime del foro di montaggio (mm)	100

VOGEL'S HOLDING BV (©)

Tutti i diritti riservati
Soggetto a errori di stampa, modifiche tecniche e di prezzo.

Data: 2023-01-29

www.vogels.com

Vogel's. For Sure.