PTS 1228 Кожух серии TabLock для iPad Pro 10.5 (2018) & iPad Air 10.5 (2019)

Кожух из высококачественного алюминия и стали предназначен для безопасного размещения iPad в общественных местах. Он устанавливается непосредственно на стене или при помощи монтажных крепежей VESA 100x100 мм. В ближайшее время ожидается выпуск решений для других марок планшетов. Быстрое открывание кожуха возможно благодаря новому запорному механизму.

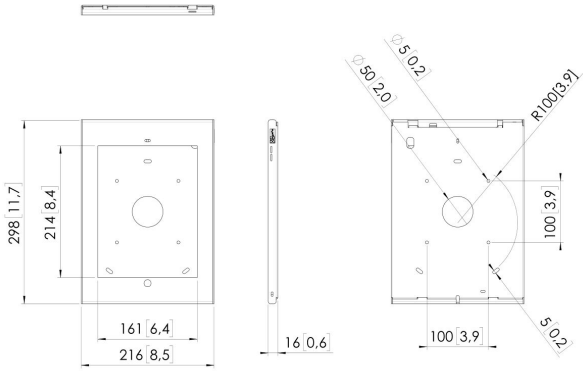

PTS 1228 Кожух серии TabLock для iPad Pro 10.5 (2018) & iPad Air 10.5 (2019)

Характеристики

Артикул (SKU)	7495374
Код EAN отдельной коробки	8712285338502
Высота	298
Ширина	216
Глубина	16
Гарантия	5 лет
Варианты настольной установки	Фиксированное настольное крепление Фиксированная настольная стойка Произвольно устанавливаемая настольная стойка
Блокируемый	True
Кнопка «Домой» планшетника скрыта или доступна	Скрыто

VOGEL'S HOLDING BV (©)

Все права защищены. Возможны опечатки и изменение технических параметров и цен.

Дата: 2023-01-28

www.vogels.com

Vogel's. For Sure.