F1644RVS Напольный стенд

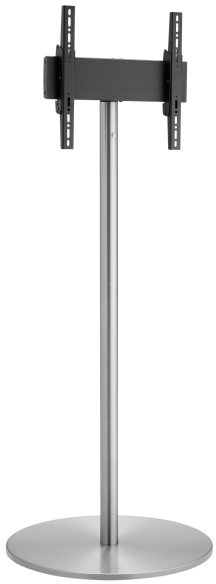

Главные преимущества

- Стильный дизайн высшего класса

Напольный стенд комплект F1644
Размер дисплея: 55 дюймов Габариты: 400x400 Макс. нагрузка: 40 кг В комплект входят: • 1x PFF 1560 Напольная стойка для дисплеяbr /> • 1x PFA 9148 Модуль вращения • 1x PFA 9148 Модуль вращения • 1x PFB 3405 Интерфейсная панель серебриста • 1x PFS 3304 Направляющие для дисплея

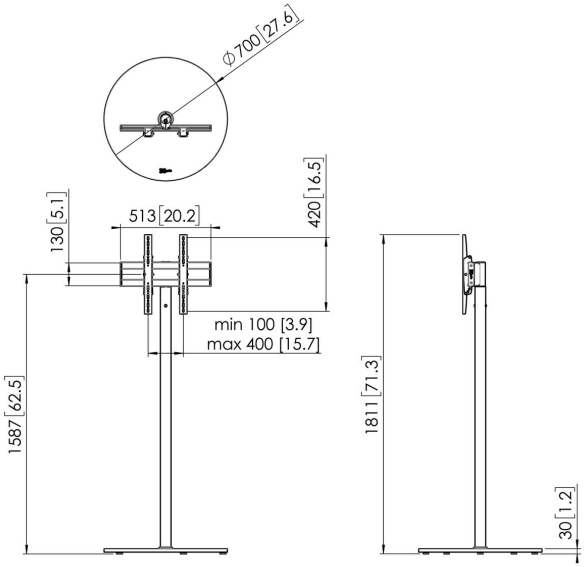

F1644RVS Напольный стенд

Характеристики

Артикул (SKU)	7951124
Цвет	Стальной
Код EAN отдельной коробки	8712285354908
Высота	1600
Ширина	700
Глубина	700
Сертифицирован TÜV	Да
Наклон	Наклон на угол до 20°
Гарантия	5 лет
Макс. весовая нагрузка (кг/фунты)	40 / 88.18
Максимальный размер болтов	M8
Макс. высота крепежного элемента (мм)	450
Макс. ширина крепежного элемента (мм)	515
Макс. расстояние до пола от центра экрана (мм)	1587
Макс. расстояние между крепежными отверстиями по горизонтали (мм)	400
Макс. размер экрана (дюймов)	55
Макс. расстояние между крепежными отверстиями по вертикали (мм)	400
Мин. расстояние между крепежными отверстиями по горизонтали (мм)	100
Мин. размер экрана (дюймов)	19
Мин. расстояние между крепежными отверстиями по вертикали (мм)	100

VOGEL'S HOLDING BV (©)

Все права защищены.
Возможны опечатки и изменение технических параметров и цен.

Дата: 2023-01-29

www.vogels.com

Vogel's. For Sure.